www.gfrusinfo.ru

Ассортимент продукции 2009

# Трубопроводные системы для промышленного применения из PVC-C

Трубы, фитинги, запорная арматура и аксессуары

+GF+

GEORG FISCHER
PIPING SYSTEMS

# Список сокращений

| | |
|---|---|
| ANSI | Американский Национальный Институт Стандартов |
| ASTM | Американское Общество Испытаний и Материалов |
| BS | Стандарт Великобритании |
| DIN | Немецкий Институт Промышленных Стандартов |
| ISO | Международная Организация по Стандартизации |
| ABS | Акрилонитрил Бутадиен Стирол |
| PVC-U | Непластифицированный Поливинилхлорид |
| PVC-C | Хлорированный Поливинилхлорид |
| PP | Полипропилен, термостабилизированный |
| PE | Полиэтилен |
| PVDF | Поливинилиденфторид |
| EPDM | Этилен-пропилен-диеновый Каучук |
| FPM | Фторкаучук, Viton® |
| NBR | Нитрил-бутадиеновый Каучук |
| IIR | Бутил Каучук |
| CSM | Хлорсульфонил-полиэтилен-каучук Hypalon® |
| CR | Хлоропреновый Каучук, Neoprene® |
| PTFE | Политетрафторэтилен, Teflon® |
| PBTP | Полибутилентерефталат |
| UP-GF | Ненасыщенная Сложноэфирная Смола, Армированная Стекловолокном |
| St | Сталь |
| Ms | Латунь |
| Tg | Ковкий чугун |
| d | Наружный диаметр трубы |
| DN | Номинальный диаметр |
| PN | Номинальное давление воды при 20°C |
| kg | Вес, килограммы |
| SP | Стандартная упаковка. Число указывает, какое количество продукции содержится в стандартной упаковке |
| GP | Полная упаковка. Число указывает, какое количество продукции содержится в полной упаковке |
| G | Резьба трубы, негерметичная, в соответствии с ISO 228-1 |
| NPT | Коническая наружная резьба, герметичная, в соответствии с ANSI B 1.20.1 |
| R | Коническая наружная резьба, герметичная, в соответствии с ISO 7-1/ DIN 2999-1 |
| Rc | Коническая внутренняя резьба, герметичная, в соответствии с ISO 7-1/ DIN 2999-1 |
| Rp | Параллельная внутренняя резьба, герметичная, в соответствии с ISO 7-1/ DIN 2999-1 |
| Tr | Трапециевидная резьба |
| SC | Размер шестигранных болтов |
| s | Размер гаечного ключа |
| e | Толщина стенки |
| AL | Количество отверстий для болтов |
| ® | Зарегистрированная торговая марка |

www.gfrusinfo.ru

# PVC-C


| | | Страница |
|---|---|---|
| | Общая часть | 6 |
| | Диаграмма давление/время для PVC-C | 6 |
| | Трубы | 7 |
| | Фитинги | 8 |
| | Переходные фитинги | 13 |
| | Переходные разъемные муфты | 15 |
| | Фланцевые адаптеры | 21 |
| | Двухходовые шаровые краны | 22 |
| | Запасные части для двухходовых шаровых кранов | 46 |
| | Шаровые краны | 48 |
| | Запасные части для трехходовых шаровых кранов | 56 |
| | Мембранные клапаны | 59 |
| | Запасные части для мембранных клапанов | 61 |


www.gfrusinfo.ru

| | | Страница |
|---|---|---|
| | Шаровые обратные клапаны | 65 |
| | Запасные части для шаровых обратных клапанов | 66 |
| | Дисковые затворы | 68 |
| | Запасные части для дисковых затворов | 77 |
| | Грязеуловители | 80 |
| | Запасные части для сетчатых фильтров | 81 |
| | Шаровые краны с электроприводом | 83 |
| | Шаровые краны с пневмоприводом | 111 |
| | Мембранные клапаны с пневмоприводом | 142 |
| | Дисковые затворы с электроприводом | 154 |
| | Дисковые затворы с пневмоприводом | 166 |
| | Накидыне фланцы, PP-V | 175 |
| | Уплотнения | 178 |


www.gfrusinfo.ru

Опоры для труб, метрические 180

www.gfrusinfo.ru

# Сферы применения труб и фитингов

## Общая часть

Выбор материала и уровня допустимого давления компонентов трубы важен как для безопасности в эксплуатации, так и для достижения определенного минимального срока службы системы.

Определяющими являются следующие факторы:

- Рабочее давление
- Рабочая температура
- Тип среды (medium transported)
- Продолжительность обслуживания.

Если факторы безопасности отличаются или срок службы изменен, то требуются отдельные расчеты.

Химическая стойкость используемого материала может быть определена из нашего специального списка "Химическая стойкость термопластиков и эластомеров для трубопроводных систем"

## Диаграмма давление/время для PVC-C

Приведенная диаграмма давление/время для труб и фитингов из PVC-C рассчитана на срок службы 25 лет.

Введен расчётный коэффициент, рекомендованный ГФ.

Данный материал может использоваться для водной или идентичной водной средах, т.е. в средах без химического воздействия.

**Замечание**: Пожалуйста, примите во внимание диаграммы давление/время для наших клапанов. Ввиду конструктивных и/или обусловленных сваркой особенностей, могут иметь место различия в материалах для труб и для фитингов. Данную информацию можно найти основах подбора соответствующих типов клапанов.

При определенных условиях возможно кратковременное использование с рабочей температурой до 95°C. Пожалуйста, свяжитесь с представителями ближайшего филиала ГФ для консультаций по применению материала.

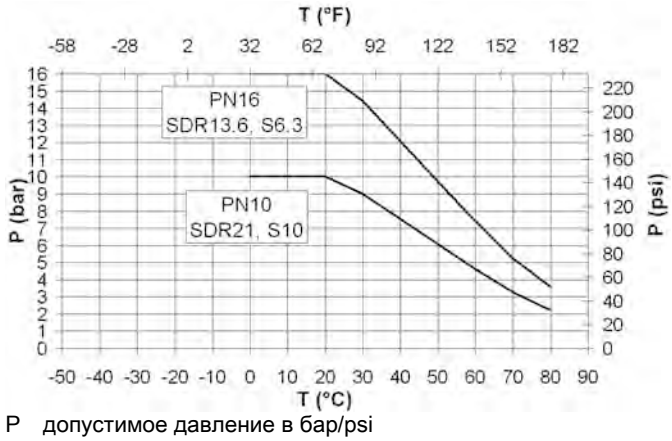


P допустимое давление в бар/psi
T температура в °C/F°

www.gfpusinfo.ru

# Трубы

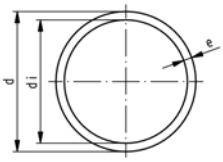


## Трубы PVC-C, метрические
## Серия S 4, SDR 9, номинальное давление PN 16 (при температуре 20°C)

**Модель:**
- Материал: PVC-C
- Цвет: RAL 7038 - темно-серый
- Размеры: DIN 8079
- Длина трубы: 5 м, гладкие концы
- Минимальный обьем заказа: 1 мерная длина

| d [mm] | PN | Код | кг/м | e [mm] | di [mm] |
|---|---|---|---|---|---|
| 16 | 16 | **163 017 130** | 0,136 | 1,8 | 12,4 |
| 20 | 16 | **163 017 131** | 0,217 | 2,3 | 15,4 |
| 25 | 16 | **163 017 132** | 0,326 | 2,8 | 20,2 |

WGrp 2 80 449 001

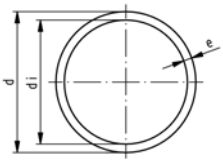


## Трубы PVC-C, метрические
## Серия S 6.3, SDR 13.6, номинальное давление PN 16 (при температуре 20°C)

**Модель:**
- Материал: PVC-C
- Цвет: RAL 7038 - темно-серый
- Размеры: DIN 8079
- Длина трубы: 5 м, гладкие концы
- Минимальный обьем заказа: 1 мерная длина

| d [mm] | PN | Код | кг/м | e [mm] | di [mm] |
|---|---|---|---|---|---|
| 32 | 16 | **163 017 133** | 0,379 | 2.4 | 26,0 |
| 40 | 16 | **163 017 134** | 0,589 | 3.0 | 34,0 |
| 50 | 16 | **163 017 135** | 0,896 | 3.7 | 42,0 |
| 63 | 16 | **163 017 136** | 1,420 | 4.7 | 53,0 |
| 75 | 16 | **163 017 137** | 2,010 | 5.6 | 63,0 |
| 90 | 16 | **163 017 138** | 2,880 | 6.7 | 76,0 |
| 110 | 16 | **163 017 139** | 4,270 | 8.2 | 93,0 |
| 160 | 16 | **163 017 142** | 8,970 | 11.9 | 136,0 |

WGrp 2 80 449 001

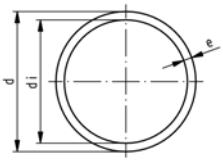


## Трубы PVC-C, метрические
## Серия S 10, SDR 21, номинальное давление PN 10 (при температуре 20°C)

**Модель:**
- Материал: PVC-C
- Цвет: RAL 7038 - темно-серый
- Размеры: DIN 8079
- Длина трубы: 5 м, гладкие концы
- Минимальный обьем заказа: 1 мерная длина

| d [mm] | PN | Код | кг/м | e [mm] | di [mm] |
|---|---|---|---|---|---|
| 75 | 10 | **163 017 187** | 1,320 | 3,6 | 67,8 |
| 90 | 10 | **163 017 188** | 1,930 | 4,3 | 81,4 |
| 110 | 10 | **163 017 189** | 2,890 | 5,3 | 99,4 |
| 160 | 10 | **163 017 192** | 6,060 | 7,7 | 124,6 |
| 225 | 10 | **163 017 195** | 11,900 | 10,8 | 203,4 |

WGrp 2 80 449 003

www.gfrusinfo.ru

# Фитинги

## Отвод 90°, PVC-C
## метрический

- Радиус = 2d

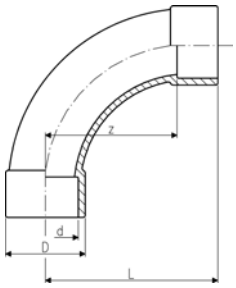


WGrp 2 32 450 009

| d [mm] | PN | Код | SP | кг | z [mm] | D [mm] | L [mm] |
|---|---|---|---|---|---|---|---|
| 20 | 16 | **723 000 106** | 10 | 0,030 | 40 | 27 | 58 |
| 25 | 16 | **723 000 107** | 10 | 0,055 | 50 | 35 | 71 |
| 32 | 16 | **723 000 108** | 10 | 0,075 | 64 | 38 | 88 |
| 40 | 16 | **723 000 109** | 30 | 0,141 | 80 | 54 | 109 |
| 50 | 16 | **723 000 110** | 5 | 0,297 | 100 | 61 | 131 |
| 63 | 16 | **723 000 111** | 5 | 0,574 | 126 | 76 | 163 |
| 75 | 16 | **723 000 112** | 1 | 0,830 | 150 | 90 | 194 |
| 90 | 16 | **723 000 113** | 5 | 1,489 | 180 | 113 | 231 |
| 110 | 16 | **723 000 114** | 5 | 2,965 | 220 | 137 | 284 |
| 160 | 16 | **723 000 117** | 0 | 7,950 | 320 | 192 | 406 |

## Отвод 90°, короткий, PVC-U
## метрический

- Радиус = 0,75 d

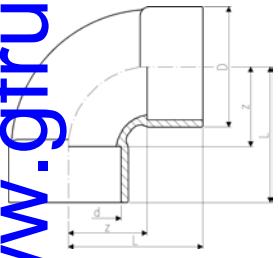


WGrp 2 32 450 009

| d [mm] | PN | Код | SP | кг | z [mm] | D [mm] | L [mm] |
|---|---|---|---|---|---|---|---|
| 225 | 10 | **723 010 120** | 0 | 7,950 | 168 | 256 | 287 |

## Колено 90°, PVC-C
## метрическое

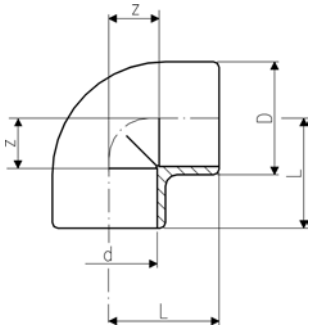


WGrp 2 32 450 001

| d [mm] | PN | Код | SP | кг | z [mm] | D [mm] | L [mm] |
|---|---|---|---|---|---|---|---|
| 16 | 16 | **723 100 105** | 10 | 0,010 | 9 | 21 | 23 |
| 20 | 16 | **723 100 106** | 10 | 0,014 | 11 | 25 | 27 |
| 25 | 16 | **723 100 107** | 10 | 0,026 | 14 | 31 | 33 |
| 32 | 16 | **723 100 108** | 10 | 0,046 | 17 | 40 | 39 |
| 40 | 16 | **723 100 109** | 10 | 0,082 | 21 | 49 | 47 |
| 50 | 16 | **723 100 110** | 10 | 0,138 | 26 | 61 | 57 |
| 63 | 16 | **723 100 111** | 10 | 0,310 | 33 | 76 | 72 |
| 75 | 16 | **723 100 112** | 5 | 0,439 | 40 | 90 | 84 |
| 90 | 16 | **723 100 113** | 5 | 0,606 | 46 | 110 | 97 |
| 110 | 16 | **723 100 114** | 2 | 1,120 | 61 | 128 | 116 |
| 160 | 16 | **723 100 117** | 1 | 3,120 | 80 | 185 | 166 |

www.gfrusinfo.ru

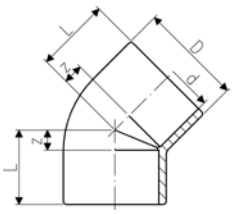


WGrp 2 32 450 002

## Колено 45°, PVC-C
## метрическое

| d [mm] | PN | Код | SP | кг | z [mm] | D [mm] | L [mm] |
|---|---|---|---|---|---|---|---|
| 16 | 16 | **723 150 105** | 10 | 0,005 | 5 | 21 | 19 |
| 20 | 16 | **723 150 106** | 10 | 0,012 | 5 | 25 | 21 |
| 25 | 16 | **723 150 107** | 10 | 0,019 | 6 | 31 | 25 |
| 32 | 16 | **723 150 108** | 10 | 0,037 | 8 | 40 | 30 |
| 40 | 16 | **723 150 109** | 5 | 0,063 | 10 | 49 | 36 |
| 50 | 16 | **723 150 110** | 5 | 0,109 | 12 | 61 | 43 |
| 63 | 16 | **723 150 111** | 10 | 0,208 | 14 | 76 | 52 |
| 75 | 16 | **723 150 112** | 5 | 0,323 | 17 | 88 | 61 |
| 90 | 16 | **723 150 113** | 5 | 0,521 | 20 | 106 | 71 |
| 110 | 16 | **723 150 114** | 10 | 1,151 | 28 | 137 | 89 |
| 160 | 16 | **723 150 117** | 1 | 2,400 | 36 | 185 | 122 |
| 225 | 10 | **723 150 120** | 0 | 4,460 | 49 | 250 | 168 |

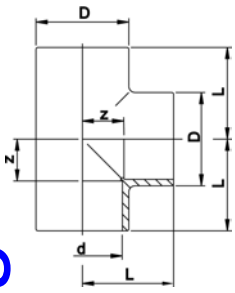


WGrp 2 32 450 003

## Тройник 90°, PVC-C
## метрический

| d [mm] | PN | Код | SP | кг | z [mm] | D [mm] | L [mm] |
|---|---|---|---|---|---|---|---|
| 16 | 16 | **723 200 105** | 10 | 0,014 | 9 | 21 | 23 |
| 20 | 16 | **723 200 106** | 10 | 0,020 | 11 | 25 | 27 |
| 25 | 16 | **723 200 107** | 10 | 0,034 | 14 | 31 | 33 |
| 32 | 16 | **723 200 108** | 10 | 0,060 | 17 | 40 | 39 |
| 40 | 16 | **723 200 109** | 10 | 0,106 | 21 | 49 | 47 |
| 50 | 16 | **723 200 110** | 10 | 0,186 | 26 | 61 | 57 |
| 63 | 16 | **723 200 111** | 10 | 0,360 | 34 | 76 | 72 |
| 75 | 16 | **723 200 112** | 5 | 0,645 | 40 | 90 | 84 |
| 90 | 16 | **723 200 113** | 5 | 0,950 | 47 | 107 | 98 |
| 110 | 16 | **723 200 114** | 3 | 1,446 | 55 | 128 | 116 |
| 160 | 16 | **723 200 117** | 0 | 5,280 | 81 | 193 | 167 |
| 225 | 10 | **723 200 120** | 1 | 9,550 | 114 | 256 | 233 |

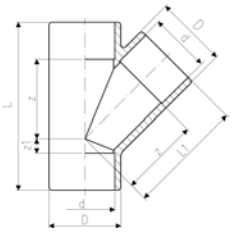


WGrp 2 32 450 026

## Тройник 45°, PVC-C
## метрический

| d [mm] | PN | Код | SP | кг | z [mm] | z1 [mm] | D [mm] | L [mm] | L1 [mm] |
|---|---|---|---|---|---|---|---|---|---|
| 20 | 10 | **723 250 106** | 10 | 0,039 | 30 | 6 | 28 | 68 | 46 |
| 25 | 10 | **723 250 107** | 10 | 0,062 | 36 | 9 | 33 | 83 | 55 |
| 32 | 10 | **723 250 108** | 10 | 0,108 | 45 | 10 | 41 | 99 | 67 |
| 40 | 10 | **723 250 109** | 10 | 0,171 | 56 | 10 | 50 | 118 | 82 |
| 50 | 10 | **723 250 110** | 10 | 0,287 | 66 | 12 | 60 | 140 | 97 |
| 63 | 10 | **723 250 111** | 10 | 0,445 | 85 | 14 | 74 | 175 | 123 |
| 75 | 6 | **723 250 112** | 5 | 0,870 | 101 | 18 | 91 | 207 | 145 |
| 90 | 6 | **723 250 113** | 1 | 1,344 | 122 | 20 | 107 | 245 | 173 |
| 110 | 6 | **723 250 114** | 3 | 2,695 | 149 | 27 | 134 | 298 | 210 |

www.gfrusinfo.ru

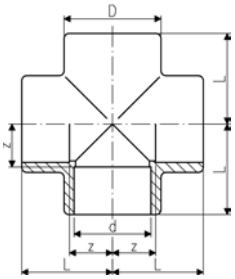


WGrp 2 32 450 036

## Крестовина, PVC-C метрическая

| d [mm] | PN | Код | SP | кг | z [mm] | D [mm] | L [mm] |
|---|---|---|---|---|---|---|---|
| 32 | 16 | **723 300 108** | 0 | 0,101 | 17 | 43 | 39 |
| 63 | 16 | **723 300 111** | 0 | 0,528 | 34 | 79 | 72 |

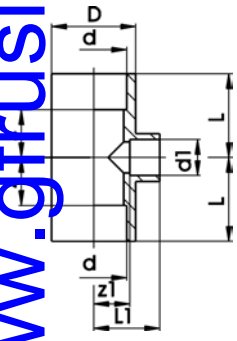


WGrp 2 32 450 010

## Тройник 90°, равнопроходный, PVC-C метрический

Тройник 90° в сочетании с редукционными втулками

| d [mm] | d1 [mm] | PN | Код | SP | кг | z [mm] | z1 [mm] | D [mm] | L [mm] | L1 [mm] |
|---|---|---|---|---|---|---|---|---|---|---|
| 25 | 20 | 16 | **723 200 134** | 10 | 0,042 | 14 | 14 | 33 | 33 | 30 |
| 32 | 25 | 16 | **723 200 138** | 10 | 0,070 | 17 | 17 | 41 | 39 | 36 |
| 40 | 25 | 16 | **723 200 151** | 10 | 0,120 | 23 | 23 | 50 | 49 | 42 |
| 40 | 32 | 16 | **723 200 147** | 10 | 0,120 | 23 | 23 | 50 | 49 | 45 |
| 50 | 20 | 16 | **723 200 009** | 5 | 0,196 | 28 | 28 | 62 | 59 | 44 |
| 50 | 25 | 16 | **723 200 010** | 5 | 0,200 | 28 | 28 | 62 | 59 | 47 |
| 50 | 32 | 16 | **723 200 164** | 5 | 0,200 | 28 | 28 | 62 | 59 | 50 |
| 63 | 25 | 16 | **723 200 011** | 10 | 0,360 | 34 | 34 | 77 | 73 | 53 |
| 63 | 32 | 16 | **723 200 178** | 5 | 0,368 | 35 | 34 | 77 | 73 | 56 |
| 63 | 50 | 16 | **723 200 170** | 5 | 0,386 | 35 | 34 | 77 | 73 | 65 |
| * 75 | 63 | 16 | **723 200 184** | 8 | 0,766 | 41 | 47 | 92 | 84 | 84 |
| * 90 | 32 | 16 | **723 200 142** | 6 | 1,436 | 46 | 75 | 111 | 97 | 97 |
| * 90 | 63 | 16 | **723 200 145** | 5 | 1,348 | 46 | 66 | 111 | 97 | 97 |
| * 110 | 32 | 16 | **723 200 135** | 3 | 2,796 | 55 | 101 | 128 | 116 | 116 |
| * 110 | 90 | 16 | **723 200 137** | 3 | 2,677 | 55 | 71 | 128 | 116 | 116 |

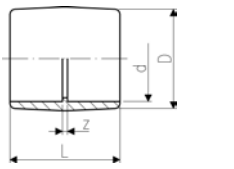


WGrp 2 32 450 004

## Раструб, PVC-C метрический

| d [mm] | PN | Код | SP | кг | z [mm] | D [mm] | L [mm] |
|---|---|---|---|---|---|---|---|
| 16 | 16 | **723 910 105** | 10 | 0,008 | 3 | 22 | 31 |
| 20 | 16 | **723 910 106** | 10 | 0,010 | 3 | 26 | 35 |
| 25 | 16 | **723 910 107** | 10 | 0,015 | 3 | 31 | 41 |
| 32 | 16 | **723 910 108** | 10 | 0,024 | 3 | 39 | 47 |
| 40 | 16 | **723 910 109** | 10 | 0,042 | 3 | 49 | 55 |
| 50 | 16 | **723 910 110** | 10 | 0,078 | 3 | 61 | 65 |
| 63 | 16 | **723 910 111** | 10 | 0,157 | 3 | 76 | 79 |
| 75 | 16 | **723 910 112** | 10 | 0,202 | 4 | 87 | 92 |
| 90 | 16 | **723 910 113** | 10 | 0,347 | 5 | 110 | 107 |
| 110 | 16 | **723 910 114** | 5 | 0,760 | 5 | 131 | 132 |
| 160 | 16 | **723 910 117** | 1 | 1,600 | 8 | 183 | 180 |
| 225 | 10 | **723 910 120** | 1 | 3,750 | 10 | 253 | 248 |

www.gfrusinfo.ru

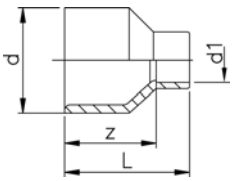


WGrp 2 32 450 035

## Втулка редукционная, удлиненная, PVC-C метрическая

**Модель:**

- С патрубком и раструбом для клеевого соединения

| d [mm] | d1 [mm] | PN | Код | SP | кг | z [mm] | L [mm] |
|---|---|---|---|---|---|---|---|
| 32 | 20 | 16 | **723 910 342** | 10 | 0,023 | 30 | 46 |
| 40 | 25 | 16 | **723 910 347** | 10 | 0,036 | 36 | 55 |
| 50 | 25 | 16 | **723 910 354** | 10 | 0,059 | 44 | 63 |
| 63 | 32 | 16 | **723 910 360** | 5 | 0,110 | 54 | 76 |
| 75 | 40 | 16 | **723 910 366** | 5 | 0,165 | 62 | 88 |
| 90 | 63 | 16 | **723 910 371** | 5 | 0,313 | 74 | 112 |

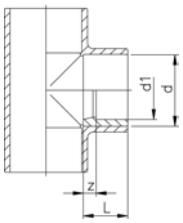


WGrp 2 32 450 017

## Втулка редукционная, укороченная, PVC-C метрическая

**Модель:**

- С патрубком и раструбом для клеевого соединения

| d [mm] | d1 [mm] | PN | Код | SP | кг | z [mm] | L [mm] |
|---|---|---|---|---|---|---|---|
| 20 | 16 | 16 | **723 900 334** | 10 | 0,004 | 2 | 16 |
| 25 | 20 | 16 | **723 900 337** | 10 | 0,004 | 3 | 19 |
| 32 | 20 | 16 | **723 900 342** | 10 | 0,015 | 6 | 22 |
| 32 | 25 | 16 | **723 900 341** | 10 | 0,009 | 4 | 22 |
| 40 | 20 | 16 | **723 900 348** | 10 | 0,023 | 10 | 26 |
| 40 | 25 | 16 | **723 900 347** | 10 | 0,024 | 7 | 26 |
| 40 | 32 | 16 | **723 900 346** | 10 | 0,017 | 4 | 26 |
| 50 | 20 | 16 | **723 900 355** | 10 | 0,036 | 15 | 31 |
| 50 | 25 | 16 | **723 900 354** | 10 | 0,038 | 12 | 31 |
| 50 | 32 | 16 | **723 900 353** | 10 | 0,051 | 9 | 31 |
| 50 | 40 | 16 | **723 900 352** | 10 | 0,031 | 5 | 31 |
| 63 | 32 | 16 | **723 900 360** | 10 | 0,088 | 16 | 38 |
| 63 | 40 | 16 | **723 900 359** | 10 | 0,067 | 12 | 38 |
| 63 | 50 | 16 | **723 900 358** | 10 | 0,065 | 6 | 38 |
| 75 | 50 | 16 | **723 900 365** | 10 | 0,105 | 13 | 44 |
| 75 | 63 | 16 | **723 900 364** | 10 | 0,083 | 6 | 44 |
| 90 | 50 | 16 | **723 900 372** | 10 | 0,196 | 20 | 51 |
| 90 | 63 | 16 | **723 900 371** | 10 | 0,185 | 14 | 51 |
| 90 | 75 | 16 | **723 900 370** | 10 | 0,190 | 8 | 51 |
| 110 | 63 | 16 | **723 900 378** | 5 | 0,334 | 24 | 61 |
| 110 | 90 | 16 | **723 900 376** | 5 | 0,279 | 10 | 61 |
| 160 | 110 | 16 | **723 900 390** | 5 | 0,966 | 25 | 86 |
| 225 | 160 | 16 | **723 900 396** | 2 | 2,380 | 33 | 119 |

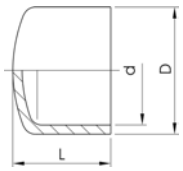


WGrp 2 32 450 005

## Заглушка, PVC-C метрическая

| d [mm] | PN | Код | SP | кг | D [mm] | L [mm] |
|---|---|---|---|---|---|---|
| 16 | 16 | **723 960 105** | 0 | 0,008 | 26 | 24 |
| 20 | 16 | **723 960 106** | 10 | 0,011 | 30 | 25 |
| 25 | 16 | **723 960 107** | 10 | 0,019 | 37 | 30 |
| 32 | 16 | **723 960 108** | 0 | 0,027 | 44 | 34 |
| 40 | 16 | **723 960 109** | 0 | 0,047 | 55 | 41 |
| 50 | 16 | **723 960 110** | 0 | 0,064 | 64 | 44 |
| 63 | 16 | **723 960 111** | 5 | 0,127 | 80 | 54 |
| 75 | 16 | **723 960 112** | 5 | 0,162 | 87 | 65 |
| 90 | 16 | **723 960 113** | 10 | 0,324 | 112 | 77 |
| 110 | 16 | **723 960 114** | 5 | 0,690 | 145 | 101 |
| 160 | 10 | **723 960 117** | 2 | 1,550 | 188 | 130 |

www.gfrusinfo.ru

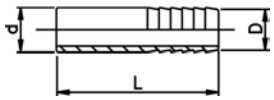


# Переходник на гибкий шланг, PVC-C метрический

**Модель:**

- С метрическим раструбом для клеевого соединения и параллельной внутренней резьбой

| d [mm] | PN | Код | SP | кг | D [mm] | L [mm] |
|---|---|---|---|---|---|---|
| 16 | 16 | **723 960 405** | 10 | 0,009 | 16 | 57 |
| 20 | 16 | **723 960 406** | 10 | 0,016 | 20 | 73 |
| 25 | 16 | **723 960 407** | 10 | 0,023 | 25 | 79 |
| 32 | 16 | **723 960 408** | 10 | 0,038 | 30 | 89 |

WGrp 2 32 450 024

www.gfrusinfo.ru

# Переходные фитинги

## Колено 90°, PVC-C метрическое - Rp

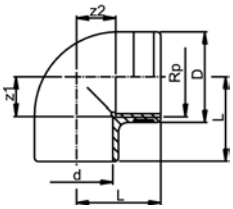


WGrp 2 32 450 011

**Модель:**

- С метрическим раструбом для клеевого соединения и параллельной внутренней резьбой Rp
- Армирующее кольцо из нержавеющей стали (A2)
- Возможность соединения как с пластиком, так и с металлом
- Не используйте для резьбы герметизирующие пасты, которые оказывают вредное воздействие на PVC-C
- Устанавливайте в местах с малой механической нагрузкой и отсутствием сильных циклических перепадов температуры

| d [mm] | Rp [inch] | PN | Код | SP | кг | z1 [mm] | z2 [mm] | D [mm] | L [mm] |
|---|---|---|---|---|---|---|---|---|---|
| 20 | ½ | 16 | **723 100 206** | 0 | 0,024 | 11 | 14 | 30 | 27 |
| 25 | ¾ | 16 | **723 100 207** | 10 | 0,037 | 14 | 17 | 35 | 33 |
| 32 | 1 | 16 | **723 100 208** | 40 | 0,064 | 17 | 22 | 45 | 39 |
| 40 | 1 ¼ | 16 | **723 100 209** | 100 | 0,134 | 23 | 27 | 55 | 50 |
| 50 | 1 ½ | 16 | **723 100 210** | 5 | 0,200 | 27 | 36 | 62 | 58 |
| 63 | 2 | 16 | **723 100 211** | 10 | 0,376 | 33 | 46 | 75 | 73 |

## Раструб, PVC-C метрический - Rp

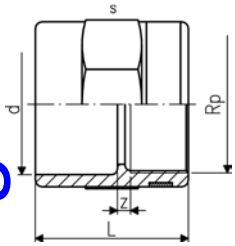


WGrp 2 32 450 012

**Модель:**

- С метрическим раструбом для клеевого соединения и параллельной внутренней резьбой Rp
- Армирующее кольцо из нержавеющей стали (A2)
- Возможность соединения как с пластиком, так и с металлом
- Не используйте для резьбы герметизирующие пасты, которые оказывают вредное воздействие на PVC-C
- Устанавливайте в местах с малой механической нагрузкой и отсутствием сильных циклических перепадов температуры

| d [mm] | Rp [inch] | PN | Код | SP | кг | z [mm] | L [mm] | s [mm] |
|---|---|---|---|---|---|---|---|---|
| 20 | ½ | 16 | **723 910 206** | 10 | 0,027 | 4 | 35 | 32 |
| 25 | ¾ | 16 | **723 910 207** | 10 | 0,035 | 3 | 40 | 36 |
| 32 | 1 | 16 | **723 910 208** | 10 | 0,061 | 3 | 45 | 46 |
| 40 | 1 ¼ | 16 | **723 910 209** | 10 | 0,094 | 5 | 51 | 55 |
| 50 | 1 ½ | 16 | **723 910 210** | 10 | 0,133 | 7 | 59 | 65 |
| 63 | 2 | 16 | **723 910 211** | 5 | 0,220 | 7 | 69 | 80 |

## Втулка редукционная, PVC-C метрическая - R

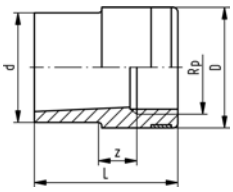


WGrp 2 32 450 022

**Модель:**

- С метрическим патрубком для клеевого соединения и параллельной внутренней резьбой Rp
- Армирующее кольцо из нержавеющей стали (A2)
- Возможность соединения как с пластиком, так и с металлом
- Устанавливайте в местах с малой механической нагрузкой и отсутствием сильных циклических перепадов температуры

| d [mm] | Rp [inch] | PN | Код | SP | кг | z [mm] | D [mm] | L [mm] | s [mm] |
|---|---|---|---|---|---|---|---|---|---|
| 20 | ⅜ | 16 | **723 910 434** | 10 | 0,016 | 24 | 25 | 35 | 15 |
| 25 | ½ | 16 | **723 910 437** | 10 | 0,023 | 27 | 30 | 41 | 21 |
| 32 | ¾ | 16 | **723 910 441** | 10 | 0,035 | 32 | 35 | 48 | 33 |
| 40 | 1 | 16 | **723 910 446** | 10 | 0,064 | 38 | 45 | 56 | 60 |
| 50 | 1 ¼ | 16 | **723 910 452** | 10 | 0,105 | 46 | 55 | 66 | 99 |
| 63 | 1 ½ | 16 | **723 910 458** | 5 | 0,153 | 57 | 62 | 77 | 150 |

www.gfrusinfo.ru

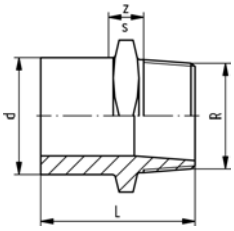


WGrp 2 32 450 018

## Переходный ниппель, PVC-C метрический

**Модель:**

- С метрическим патрубком для клеевого соединения и конической наружной резьбой R
- Возможность соединения только с деталью из пластика с резьбой
- Не используйте для резьбы герметизирующие пасты, которые оказывают вредное воздействие на PVC-C
- Устанавливайте в местах с малой механической нагрузкой и отсутствием сильных циклических перепадов температуры

| d [mm] | R [inch] | PN | Код | SP | кг | L [mm] | z [mm] | s [mm] |
|---|---|---|---|---|---|---|---|---|
| 16 | ⅜ | 16 | **723 910 505** | 0 | 0,012 | 35 | 8 | 27 |

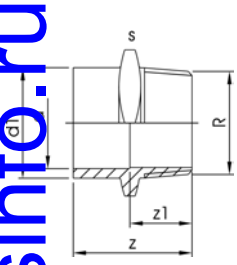


WGrp 2 32 450 023

## Переходник раструб-ниппель, PVC-C метрический - R

**Модель:**

- С метрическим патрубком/раструбом для клеевого соединения и конической наружной резьбой R
- Возможность соединения только с деталью из пластика с резьбой
- Не используйте для резьбы герметизирующие пасты, которые оказывают вредное воздействие на PVC-C
- Устанавливайте в местах с малой механической нагрузкой и отсутствием сильных циклических перепадов температуры

| d [mm] | d1 [mm] | R [inch] | PN | Код | SP | кг | z [mm] | z1 [mm] | s [mm] |
|---|---|---|---|---|---|---|---|---|---|
| 16 | 20 | ½ | 16 | **723 910 556** | 10 | 0,018 | 42 | 28 | 32 |
| 20 | 25 | ¾ | 16 | **723 910 557** | 10 | 0,026 | 47 | 31 | 36 |
| 25 | 32 | 1 | 16 | **723 910 558** | 10 | 0,044 | 54 | 35 | 46 |
| 32 | 40 | 1 ¼ | 16 | **723 910 559** | 10 | 0,072 | 60 | 38 | 55 |
| 40 | 50 | 1 ½ | 16 | **723 910 560** | 10 | 0,101 | 66 | 40 | 65 |
| 50 | 63 | 2 | 16 | **723 910 561** | 5 | 0,173 | 78 | 47 | 80 |

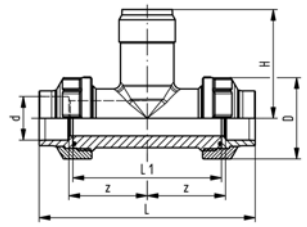


WGrp 2 98 930 004

## Установочный фитинг тип 310, PVC-C для раструбных систем

Новый

**Для датчиков Signet**

- совместим с датчиками расхода: тип 2551, 2537, 515, 8510, 2536, 8512

**Модель:**

- Выход с резьбовым соединением 1 ¼" NPSM
- Корпус и гайка разборной муфты из PVDF
- Втулка муфты с раструбом из PVC-C для клеевого соединения

| d [mm] | DN [mm] | PN | EPDM Код | FPM Код | кг |
|---|---|---|---|---|---|
| 20 | 15 | 16 | **723 310 006** | **723 310 036** | 0,250 |
| 25 | 20 | 16 | **723 310 007** | **723 310 037** | 0,355 |
| 32 | 25 | 16 | **723 310 008** | **723 310 038** | 0,427 |
| 40 | 32 | 16 | **723 310 009** | **723 310 039** | 0,700 |
| 50 | 40 | 16 | **723 310 010** | **723 310 040** | 0,850 |
| 63 | 50 | 16 | **723 310 011** | **723 310 041** | 1,182 |

| d [mm] | DN [mm] | D [mm] | z [mm] | L [mm] | L1 [mm] | H [mm] | Тип датчика |
|---|---|---|---|---|---|---|---|
| 20 | 15 | 45 | 49 | 132 | 90 | 76 | X0 |
| 25 | 20 | 55 | 53 | 148 | 100 | 78 | X0 |
| 32 | 25 | 62 | 58 | 164 | 110 | 81 | X0 |
| 40 | 32 | 75 | 58 | 172 | 110 | 85 | X0 |
| 50 | 40 | 84 | 63 | 188 | 120 | 89 | X0 |
| 63 | 50 | 101 | 68 | 212 | 130 | 95 | X0 |

www.gfrusinfo.ru

# Переходные разъемные муфты

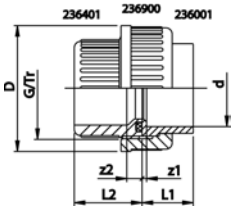


WGrp 2 32 450 007

## Муфта, PVC-C метрическая

**Модель:**

- Втулка муфты без резьбы: раструб для клеевого соединения, метрическая
- Втулка муфты с резьбой: раструб для клеевого соединения, метрическая
- Поверхность соединения: с желобком для уплотнительного кольца
- Уплотнение: уплотнительное кольцо, EPDM No. 48 41 00, FPM No. 49 41 00

| d [mm] | PN | EPDM Код | FPM Код | SP | кг | z1 [mm] | z2 [mm] | D [mm] | L1 [mm] | L2 [mm] | G/Tr |
|---|---|---|---|---|---|---|---|---|---|---|---|
| 16 | 16 | **723 510 105** | **723 510 130** | 0 | 0,027 | 3 | 8 | 35 | 19 | 24 | 3/4 |
| 20 | 16 | **723 510 106** | **723 510 131** | 0 | 0,044 | 3 | 9 | 43 | 21 | 26 | 1 |
| 25 | 16 | **723 510 107** | **723 510 132** | 0 | 0,072 | 3 | 9 | 53 | 24 | 29 | 1 1/4 |
| 32 | 16 | **723 510 108** | **723 510 133** | 0 | 0,098 | 3 | 9 | 60 | 27 | 33 | 1 1/2 |
| 40 | 16 | **723 510 109** | **723 510 134** | 0 | 0,167 | 3 | 10 | 74 | 32 | 39 | 2 |
| 50 | 16 | **723 510 110** | **723 510 135** | 0 | 0,098 | 3 | 10 | 83 | 33 | 46 | 2 1/4 |
| 63 | 16 | **723 510 111** | **723 510 136** | 0 | 0,400 | 3 | 10 | 103 | 40 | 58 | 2 3/4 |
| 75 | 10 | **723 510 112** | **723 510 137** | 2 | 0,670 | 3 | 18 | 135 | 47 | 62 | Tr108x5 |
| 90 | 10 | **723 510 313** | **723 510 338** | 2 | 1,008 | 5 | 18 | 158 | 56 | 69 | Tr128x5 |
| 110 | 10 | **723 510 114** | **723 510 139** | 1 | 1,553 | 5 | 11 | 188 | 66 | 72 | Tr154x6 |

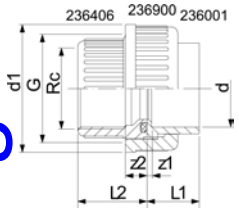


WGrp 2 32 450 033

## Переходная муфта, PVC-C метрическая - Rp

**Модель:**

- Втулка муфты без резьбы: раструб для клеевого соединения, метрическая
- Втулка муфты с резьбой: параллельная внутренняя резьба, Rp
- Уплотнение: уплотнительное кольцо, EPDM No. 48 41 00, FPM No. 49 41 00
- Возможность соединения только с деталью из пластика с резьбой
- Не используйте для резьбы герметизирующие пасты, которые оказывают вредное воздействие на PVC-C

| d [mm] | Rp [inch] | PN | EPDM Код | FPM Код | SP | кг | z1 [mm] | z2 [mm] | D [mm] | L1 [mm] | L2 [mm] | G [inch] |
|---|---|---|---|---|---|---|---|---|---|---|---|---|
| 16 | ⅜ | 16 | **723 510 205** | **723 510 230** | 0 | 0,022 | 3 | 13 | 35 | 17 | 24 | 3/4 |
| 20 | ½ | 16 | **723 510 206** | **723 510 231** | 0 | 0,040 | 3 | 13 | 43 | 19 | 26 | 1 |
| 25 | ¾ | 16 | **723 510 207** | **723 510 232** | 0 | 0,065 | 3 | 14 | 51 | 22 | 29 | 1 1/4 |
| 32 | 1 | 16 | **723 510 208** | **723 510 233** | 0 | 0,103 | 3 | 15 | 58 | 25 | 32 | 1 1/2 |
| 40 | 1 ¼ | 16 | **723 510 209** | **723 510 234** | 0 | 0,174 | 3 | 19 | 74 | 31 | 38 | 2 |
| 50 | 1 ½ | 16 | **723 510 210** | **723 510 235** | 0 | 0,239 | 3 | 26 | 83 | 34 | 45 | 2 1/4 |
| 63 | 2 | 16 | **723 510 211** | **723 510 236** | 0 | 0,435 | 3 | 33 | 100 | 41 | 56 | 2 3/4 |

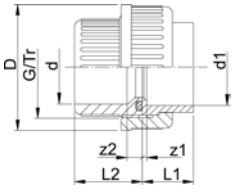


WGrp 2 32 450 034

## Переходная муфта, PVC-C метрическая-ASTM

**Модель:**

- Втулка муфты без резьбы: раструб для клеевого соединения, дюймовый ASTM
- Втулка муфты с резьбой: раструб для клеевого соединения, метрическая
- Уплотнение: уплотнительное кольцо, EPDM No. 48 41 00, FPM No. 49 41 00

| d [mm] | дюйм | PN | EPDM Код | FPM Код | SP | кг | z1 [mm] | z2 [mm] | D [mm] | L1 [mm] | L2 [mm] | G [inch] |
|---|---|---|---|---|---|---|---|---|---|---|---|---|
| 16 | 3/8 | 10 | **723 514 105** | **723 514 130** | 0 | 0,022 | 4 | 10 | 35 | 17 | 24 | 3/4 |
| 20 | 1/2 | 10 | **723 514 106** | **723 514 131** | 0 | 0,047 | 2 | 10 | 43 | 19 | 26 | 1 |
| 25 | 3/4 | 10 | **723 514 107** | **723 514 132** | 0 | 0,065 | 4 | 10 | 51 | 22 | 29 | 1 1/4 |
| 32 | 1 | 10 | **723 514 108** | **723 514 133** | 0 | 0,103 | 4 | 10 | 58 | 25 | 33 | 1 1/2 |
| 40 | 11/4 | 10 | **723 514 109** | **723 514 134** | 0 | 0,174 | 6 | 12 | 74 | 29 | 39 | 2 |
| 50 | 11/2 | 10 | **723 514 110** | **723 514 135** | 0 | 0,239 | 11 | 14 | 83 | 34 | 46 | 2 1/4 |
| 63 | 2 | 10 | **723 514 111** | **723 514 136** | 0 | 0,435 | 17 | 18 | 100 | 41 | 58 | 2 3/4 |

www.gfrusinfo.ru

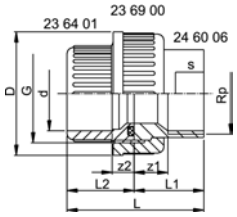


# Переходная муфта, PVC-C / Нержавеющая сталь метрическая - Rp

**Модель:**

- Втулка муфт без резьбы: Нержавеющая сталь WN 1.4404 (316L), параллельная внутренняя резьба Rp
- Втулка муфты с резьбой: Раструб из PVC-C для клеевого соединения, метрическая
- Гайка муфты: PVC-C
- Уплотнение: уплотнительное кольцо, EPDM No. 48 41 00, FPM No. 49 41 00

| d [mm] | Rp [inch] | PN | EPDM Код | FPM Код | SP | кг |
|---|---|---|---|---|---|---|
| 16 | ⅜ | 16 | **723 540 205** | **723 540 230** | 0 | 0,053 |
| 20 | ½ | 16 | **723 540 206** | **723 540 231** | 0 | 0,096 |
| 25 | ¾ | 16 | **723 540 207** | **723 540 232** | 0 | 0,154 |
| 32 | 1 | 16 | **723 540 208** | **723 540 233** | 0 | 0,212 |
| 40 | 1 ¼ | 16 | **723 540 209** | **723 540 234** | 0 | 0,356 |
| 50 | 1 ½ | 16 | **723 540 210** | **723 540 235** | 0 | 0,455 |
| 63 | 2 | 16 | **723 540 211** | **723 540 236** | 0 | 0,721 |

| d [mm] | z1 [mm] | z2 [mm] | D [mm] | L [mm] | L1 [mm] | L2 [mm] | G [inch] | s [mm] |
|---|---|---|---|---|---|---|---|---|
| 16 | 9 | 10 | 35 | 43 | 19 | 24 | 3/4 | 19 |
| 20 | 11 | 10 | 43 | 50 | 24 | 26 | 1 | 24 |
| 25 | 11 | 10 | 51 | 55 | 26 | 29 | 1 1/4 | 29 |
| 32 | 12 | 10 | 58 | 61 | 29 | 33 | 1 1/2 | 36 |
| 40 | 14 | 12 | 74 | 71 | 33 | 39 | 2 | 45 |
| 50 | 15 | 14 | 83 | 79 | 34 | 46 | 2 1/4 | 54 |
| 63 | 15 | 18 | 100 | 95 | 39 | 58 | 2 3/4 | 63 |

WGrp 2 32 450 037

www.gfrusinfo.ru

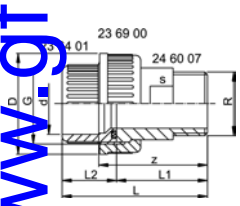


# Переходная муфта, PVC-C / Нержавеющая сталь метрическая - R

**Модель:**

- Втулка муфт без резьбы: Нержавеющая сталь WN 1.4404 (316L), коническая наружная резьба R
- Втулка муфты с резьбой: Раструб из PVC-C для клеевого соединения, метрическая
- Гайка муфты: PVC-C
- Уплотнение: уплотнительное кольцо, EPDM No. 48 41 00, FPM No. 49 41 00

| d [mm] | R [inch] | PN | EPDM Код | FPM Код | SP | кг |
|---|---|---|---|---|---|---|
| 16 | ⅜ | 16 | **723 540 705** | **723 540 730** | 0 | 0,073 |
| 20 | ½ | 16 | **723 540 706** | **723 540 731** | 0 | 0,126 |
| 25 | ¾ | 16 | **723 540 707** | **723 540 732** | 0 | 0,174 |
| 32 | 1 | 16 | **723 540 708** | **723 540 733** | 0 | 0,262 |
| 40 | 1 ¼ | 16 | **723 540 709** | **723 540 734** | 0 | 0,476 |
| 50 | 1 ½ | 16 | **723 540 710** | **723 540 735** | 0 | 0,535 |
| 63 | 2 | 16 | **723 540 711** | **723 540 736** | 0 | 0,931 |

| d [mm] | z [mm] | D [mm] | L [mm] | L1 [mm] | L2 [mm] | G [inch] | s [mm] |
|---|---|---|---|---|---|---|---|
| 16 | 40 | 35 | 54 | 30 | 24 | 3/4 | 19 |
| 20 | 44 | 43 | 60 | 34 | 26 | 1 | 24 |
| 25 | 46 | 51 | 65 | 36 | 29 | 1 1/4 | 32 |
| 32 | 50 | 58 | 72 | 40 | 33 | 1 1/2 | 37 |
| 40 | 58 | 74 | 84 | 46 | 39 | 2 | 48 |
| 50 | 62 | 83 | 93 | 48 | 46 | 2 1/4 | 54 |
| 63 | 73 | 100 | 111 | 55 | 58 | 2 3/4 | 69 |

WGrp 2 32 450 037

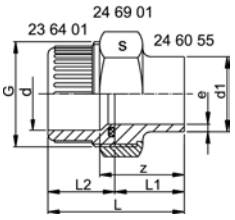


## Переходная муфта, PVC-C / Нержавеющая сталь метрическая - торец под сварку

**Модель:**

- Втулка муфты без резьбы: нержавеющая сталь 1.4404 (316L), торец под сварку
- Втулка муфты с резьбой: Раструб из PVC-C для клеевого соединения, метрическая
- Накидная гайка муфты: нержавеющая сталь WN 1.4404 (316L)
- Уплотнение: уплотнительное кольцо, EPDM No. 48 41 00, FPM No. 49 41 00

| d [mm] | d1 [mm] | PN | EPDM Код | FPM Код | SP | кг |
|---|---|---|---|---|---|---|
| 16 | 17 | 16 | **723 545 505** | **723 545 530** | 0 | 0,101 |
| 20 | 21 | 16 | **723 545 506** | **723 545 531** | 0 | 0,176 |
| 25 | 27 | 16 | **723 545 507** | **723 545 532** | 0 | 0,204 |
| 32 | 34 | 16 | **723 545 508** | **723 545 533** | 0 | 0,313 |
| 40 | 42 | 16 | **723 545 509** | **723 545 534** | 0 | 0,493 |
| 50 | 48 | 16 | **723 545 510** | **723 545 535** | 0 | 0,566 |
| 63 | 60 | 16 | **723 545 511** | **723 545 536** | 0 | 0,902 |

| d [mm] | z [mm] | L [mm] | L1 [mm] | L2 [mm] | e [mm] | G [inch] | s [mm] |
|---|---|---|---|---|---|---|---|
| 16 | 28 | 42 | 18 | 24 | 1.6 | 3/4 | 32 |
| 20 | 32 | 48 | 22 | 26 | 2.0 | 1 | 41 |
| 25 | 33 | 52 | 23 | 29 | 2.0 | 1 1/4 | 46 |
| 32 | 36 | 58 | 26 | 33 | 2.0 | 1 1/2 | 55 |
| 40 | 38 | 64 | 26 | 39 | 2.0 | 2 | 68 |
| 50 | 42 | 73 | 28 | 46 | 2.0 | 2 1/4 | 74 |
| 63 | 50 | 88 | 32 | 58 | 2.6 | 2 3/4 | 88 |

WGrp 2 32 450 037

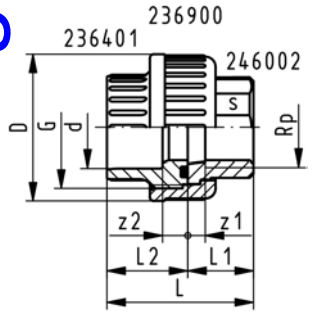


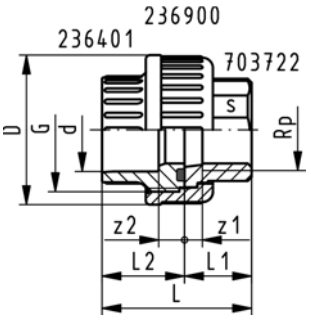


## Переходная муфта, PVC-C / Ковкий чугун метрическая - Rp

**Модель:**

- Гайка муфты: PVC-C
- Втулка муфты с резьбой: Раструб из PVC-C для клеевого соединения, метрическая
- Втулка муфты без резьбы: ковкий чугун с с цилиндрической внутренней резьбой
- Уплотнение: уплотнительное кольцо EPDM No. 48 41 00

| d [mm] | Rp [inch] | Код | SP | кг | D [mm] | L [mm] | L1 [mm] | L2 [mm] | z1 [mm] | z2 [mm] | G [inch] | s [mm] |
|---|---|---|---|---|---|---|---|---|---|---|---|---|
| 20 | ½ | **723 530 306** | 1 | 0,075 | 43 | 48 | 22 | 26 | 9 | 10 | 1 | 25 |
| 25 | ¾ | **723 530 307** | 1 | 0,112 | 51 | 51 | 22 | 29 | 7 | 10 | 1 1/4 | 31 |
| 32 | 1 | **723 530 308** | 1 | 0,157 | 58 | 58 | 26 | 33 | 9 | 10 | 1 1/2 | 38 |
| 40 | 1 ¼ | **723 530 309** | 1 | 0,300 | 72 | 69 | 31 | 39 | 12 | 12 | 2 | 48 |
| 50 | 1 ½ | **723 530 310** | 1 | 0,384 | 83 | 78 | 33 | 46 | 14 | 14 | 2 1/4 | 54 |
| 63 | 2 | **723 530 311** | 1 | 0,603 | 100 | 91 | 35 | 58 | 11 | 18 | 2 3/4 | 67 |

WGrp 2 32 450 019

www.gfrusinfo.ru

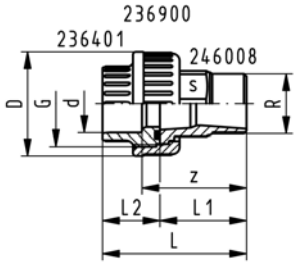


## Переходная муфта, PVC-C / Ковкий чугун метрическая - R

Новый

**Модель:**

- Гайка муфты: PVC-C
- Втулка муфты с резьбой: Раструб из PVC-C для клеевого соединения, метрическая
- Втулка муфты без резьбы:ковкий чугун с конической наружной резьбой R
- Уплотнение: уплотнительное кольцо EPDM No. 48 41 00

| d [mm] | R [inch] | Код | SP | кг | D [mm] | L [mm] | L1 [mm] | L2 [mm] | z [mm] | G [inch] | s [mm] |
|---|---|---|---|---|---|---|---|---|---|---|---|
| 20 | ½ | **723 530 806** | 1 | 0,114 | 43 | 66 | 40 | 26 | 50 | 1 | 25 |
| 25 | ¾ | **723 530 807** | 1 | 0,165 | 51 | 72 | 43 | 29 | 53 | 1 1/4 | 31 |
| 32 | 1 | **723 530 808** | 1 | 0,205 | 58 | 80 | 48 | 33 | 58 | 1 1/2 | 38 |
| 40 | 1 ¼ | **723 530 809** | 1 | 0,403 | 72 | 95 | 57 | 39 | 69 | 2 | 48 |
| 50 | 1 ½ | **723 530 810** | 1 | 0,539 | 83 | 104 | 59 | 46 | 73 | 2 1/4 | 54 |
| 63 | 2 | **723 530 811** | 1 | 0,787 | 100 | 118 | 62 | 58 | 80 | 2 3/4 | 67 |

WGrp 2 32 450 020

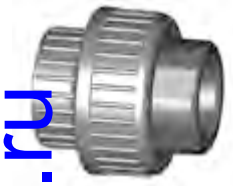

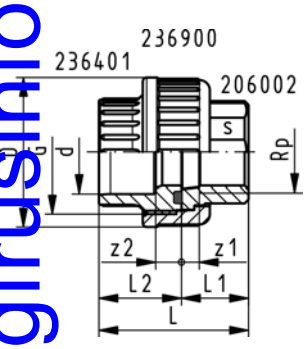


## Переходная муфта, PVC-C / Латунь метрическая - Rp

Новый

**Модель:**

- Гайка муфты: PVC-C
- Втулка муфты с резьбой: Раструб из PVC-C для клеевого соединения, метрическая
- Втулка муфты без резьбы: латунь параллельная внутренняя резьба Rp
- Уплотнение: уплотнительное кольцо EPDM No. 48 41 00

| d [mm] | Rp [inch] | Код | SP | кг | D [mm] | L [mm] | L1 [mm] | L2 [mm] | z1 [mm] | z2 [mm] | G [inch] | s [mm] |
|---|---|---|---|---|---|---|---|---|---|---|---|---|
| 20 | ½ | **723 550 306** | 1 | 0,086 | 43 | 48 | 22 | 26 | 10 | 10 | 1 | 25 |
| 25 | ¾ | **723 550 307** | 1 | 0,123 | 51 | 51 | 22 | 29 | 6 | 10 | 1 1/4 | 31 |
| 32 | 1 | **723 550 308** | 1 | 0,184 | 58 | 58 | 27 | 33 | 8 | 10 | 1 1/2 | 38 |
| 40 | 1 ¼ | **723 550 309** | 1 | 0,336 | 72 | 69 | 31 | 39 | 10 | 12 | 2 | 48 |
| 50 | 1 ½ | **723 550 310** | 1 | 0,414 | 83 | 75 | 30 | 46 | 9 | 14 | 2 1/4 | 54 |
| 63 | 2 | **723 550 311** | 1 | 0,702 | 100 | 90 | 34 | 58 | 8 | 18 | 2 3/4 | 67 |

WGrp 2 32 450 015

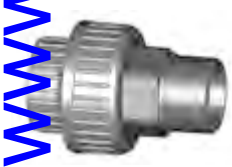

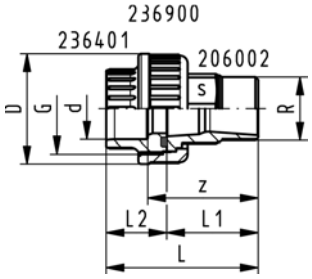


## Переходная муфта, PVC-C / Латунь метрическая - R

Новый

**Модель:**

- Гайка муфты: PVC-C
- Втулка муфты с резьбой: Раструб из PVC-C для клеевого соединения, метрическая
- Втулка муфты без резьбы: латунь параллельная наружная резьба R
- Уплотнение: уплотнительное кольцо EPDM No. 48 41 00

| d [mm] | R [inch] | Код | SP | кг | D [mm] | L [mm] | L1 [mm] | L2 [mm] | z [mm] | G [inch] | s [mm] |
|---|---|---|---|---|---|---|---|---|---|---|---|
| 20 | ½ | **723 550 806** | 1 | 0,125 | 43 | 63 | 37 | 26 | 47 | 1 | 25 |
| 25 | ¾ | **723 550 807** | 1 | 0,178 | 51 | 69 | 40 | 29 | 50 | 1 1/4 | 31 |
| 32 | 1 | **723 550 808** | 1 | 0,270 | 58 | 75 | 43 | 33 | 53 | 1 1/2 | 38 |
| 40 | 1 ¼ | **723 550 809** | 1 | 0,468 | 72 | 86 | 48 | 39 | 60 | 2 | 48 |
| 50 | 1 ½ | **723 550 810** | 1 | 0,650 | 83 | 95 | 50 | 46 | 64 | 2 1/4 | 54 |
| 63 | 2 | **723 550 811** | 1 | 0,972 | 100 | 113 | 57 | 58 | 75 | 2 3/4 | 67 |

WGrp 2 32 450 016

www.gfrusinfo.ru

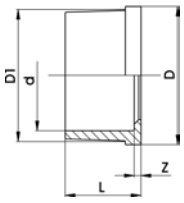


WGrp 2 32 450 999

## Втулка муфты без резьбы, PVC-C метрическая

**Модель:**

- Для слива 23 51 01
- Раструб для клеевого соединения, метрический

| d [mm] | PN | Код | SP | кг | z [mm] | D [mm] | D1 [mm] | L [mm] |
|---|---|---|---|---|---|---|---|---|
| 16 | 16 | **723 600 105** | 0 | 0,006 | 3 | 24 | 22 | 19 |
| 20 | 16 | **723 600 106** | 0 | 0,010 | 4 | 30 | 28 | 21 |
| 25 | 16 | **723 600 107** | 0 | 0,018 | 3 | 39 | 36 | 24 |
| 32 | 16 | **723 600 108** | 0 | 0,023 | 3 | 44 | 41 | 27 |
| 40 | 16 | **723 600 109** | 0 | 0,062 | 3 | 57 | 53 | 31 |
| 50 | 16 | **723 600 110** | 380 | 0,064 | 3 | 63 | 59 | 34 |
| 63 | 16 | **723 600 111** | 0 | 0,120 | 3 | 78 | 74 | 41 |
| 75 | 10 | **723 600 162** | 0 | 0,157 | 3 | 101 | 91 | 47 |
| 90 | 10 | **723 600 163** | 0 | 0,260 | 5 | 121 | 108 | 56 |
| 110 | 10 | **723 600 164** | 0 | 0,418 | 5 | 146 | 131 | 66 |

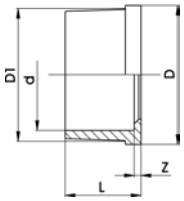


WGrp 2 32 450 032

## Втулка муфты без резьбы, PVC-C ASTM

**Модель:**

- Для слива 23 51 01
- Раструб для клеевого соединения, ASTM

| дюйм | PN | Код | SP | кг | z [mm] | D [mm] | D1 [mm] | L [mm] |
|---|---|---|---|---|---|---|---|---|
| 3/8 | 16 | **723 602 005** | 0 | 0,007 | 3 | 24 | 22 | 22 |
| 1/2 | 16 | **723 602 006** | 0 | 0,010 | 3 | 30 | 28 | 25 |
| 3/4 | 16 | **723 602 007** | 0 | 0,017 | 3 | 39 | 36 | 28 |
| 1 | 16 | **723 602 008** | 0 | 0,024 | 3 | 45 | 42 | 32 |
| 11/4 | 16 | **723 602 009** | 0 | 0,040 | 3 | 57 | 53 | 35 |
| 11/2 | 16 | **723 602 010** | 0 | 0,057 | 3 | 63 | 59 | 38 |
| 2 | 16 | **723 602 011** | 0 | 0,096 | 3 | 78 | 74 | 41 |

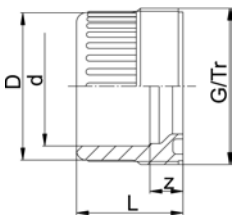


WGrp 2 32 450 999

## Втулка муфт с резьбой, PVC-C метрическая

**Модель:**

- Раструб для клеевого соединения, метрический
- Для слива 23 51 01
- Поверхность для соединения: с желобком для уплотнительного кольца
- Уплотнение: уплотнительное кольцо, EPDM No. 48 41 00, FPM No. 49 41 00

| d [mm] | PN | Код | SP | кг | z [mm] | D [mm] | L [mm] | G/Tr |
|---|---|---|---|---|---|---|---|---|
| 16 | 16 | **723 640 105** | 0 | 0,009 | 11 | 24 | 25 | 3/4 |
| 20 | 16 | **723 640 106** | 0 | 0,014 | 12 | 28 | 26 | 1 |
| 25 | 16 | **723 640 107** | 0 | 0,024 | 11 | 33 | 29 | 1 1/4 |
| 32 | 16 | **723 640 108** | 0 | 0,038 | 10 | 41 | 33 | 1 1/2 |
| 40 | 16 | **723 640 109** | 0 | 0,066 | 12 | 50 | 39 | 2 |
| 50 | 16 | **723 640 110** | 0 | 0,083 | 14 | 62 | 46 | 2 1/4 |
| 63 | 16 | **723 640 111** | 0 | 0,158 | 19 | 77 | 58 | 2 3/4 |
| 75 | 10 | **723 640 112** | 0 | 0,230 | 18 | 93 | 62 | Tr108x5 |
| 90 | 10 | **723 640 123** | 0 | 0,381 | 18 | 110 | 69 | Tr128x5 |
| 110 | 10 | **723 640 114** | 0 | 0,480 | 11 | 133 | 72 | Tr154x6 |

www.gfrusinfo.ru

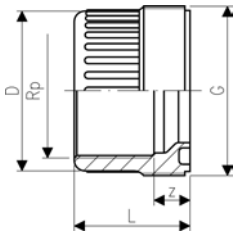


WGrp 2 32 450 027

## Втулка муфты с резьбой, PVC-C
## Rp

**Модель:**

- Для слива 23 51 01
- С параллельной внутренней резьбой Rp
- Поверхность для соединения: с желобком для уплотнительного кольца
- Уплотнение: уплотнительное кольцо, EPDM No. 48 41 00, FPM No. 49 41 00
- Возможность соединения только с деталью из пластика с резьбой
- Не используйте для резьбы герметизирующие пасты, которые оказывают вредное воздействие на PVC-C

| Rp [inch] | PN | Код | SP | кг | z [mm] | D [mm] | L [mm] | G [inch] |
|---|---|---|---|---|---|---|---|---|
| ⅜ | 10 | **723 640 605** | 0 | 0,012 | 13 | 24 | 24 | 3/4 |
| ½ | 10 | **723 640 606** | 0 | 0,015 | 13 | 29 | 26 | 1 |
| ¾ | 10 | **723 640 607** | 0 | 0,024 | 14 | 34 | 29 | 1 1/4 |
| 1 | 10 | **723 640 608** | 10 | 0,034 | 15 | 42 | 32 | 1 1/2 |
| 1 ¼ | 10 | **723 640 609** | 10 | 0,060 | 19 | 53 | 38 | 2 |
| 1 ½ | 10 | **723 640 610** | 0 | 0,092 | 26 | 63 | 45 | 2 1/4 |
| 2 | 10 | **723 640 611** | 0 | 0,114 | 33 | 78 | 56 | 2 3/4 |

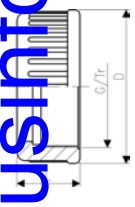


WGrp 2 32 450 999

## Гайка муфты, PVC-C

**Модель:**

- Для слива 23 51 01

| d [mm] | PN | Код | SP | кг | D [mm] | L [mm] | G/Tr |
|---|---|---|---|---|---|---|---|
| 16 | 16 | **723 690 005** | 0 | 0,012 | 35 | 21 | 3/4 |
| 20 | 16 | **723 690 006** | 0 | 0,020 | 43 | 23 | 1 |
| 25 | 16 | **723 690 007** | 0 | 0,022 | 51 | 24 | 1 1/4 |
| 32 | 16 | **723 690 008** | 0 | 0,032 | 58 | 26 | 1 1/2 |
| 40 | 16 | **723 690 009** | 0 | 0,053 | 72 | 29 | 2 |
| 50 | 16 | **723 690 010** | 0 | 0,100 | 83 | 34 | 2 1/4 |
| 63 | 16 | **723 690 011** | 0 | 0,141 | 100 | 38 | 2 3/4 |
| 75 | 10 | **723 690 012** | 0 | 0,271 | 135 | 40 | Tr108x5 |
| 90 | 10 | **723 690 013** | 0 | 0,383 | 158 | 43 | Tr128x5 |
| 110 | 10 | **723 690 014** | 0 | 0,609 | 188 | 48 | Tr154x6 |

www.gfrusinfo.ru

# Фланцевые адаптеры

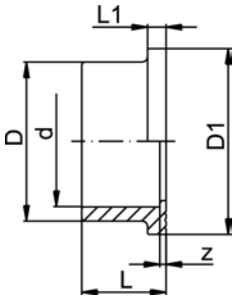


WGrp 2 32 450 006

## Фланцевый адаптер, PVC-C
## Плоская и рифленая контактная поверхность, метрический

**Модель:**

- Прокладка: Фланцевая прокладка EPDM No. 48 44 07, FPM No. 49 44 07
- Прокладка: Плоская прокладка EPDM No. 48 40 03
- Фланец: No. 27 70 04, 27 70 02, 21 70 00

| d [mm] | DN [mm] | PN | Код | SP | кг | z [mm] | D [mm] | D1 [mm] | L [mm] | L1 [mm] |
|---|---|---|---|---|---|---|---|---|---|---|
| 20 | 15 | 16 | **723 790 106** | 10 | 0,012 | 3 | 27 | 34 | 21 | 6 |
| 25 | 20 | 16 | **723 790 107** | 0 | 0,018 | 3 | 33 | 41 | 24 | 7 |
| 32 | 25 | 16 | **723 790 108** | 10 | 0,026 | 3 | 41 | 50 | 27 | 7 |
| 40 | 32 | 16 | **723 790 109** | 0 | 0,044 | 3 | 50 | 61 | 30 | 8 |
| 50 | 40 | 16 | **723 790 110** | 0 | 0,060 | 3 | 61 | 73 | 34 | 8 |
| 63 | 50 | 16 | **723 790 111** | 10 | 0,106 | 3 | 76 | 90 | 41 | 9 |
| 75 | 65 | 16 | **723 790 112** | 10 | 0,167 | 3 | 91 | 106 | 47 | 10 |
| 90 | 80 | 16 | **723 790 113** | 10 | 0,271 | 5 | 108 | 125 | 56 | 11 |
| 110 | 100 | 16 | **723 790 114** | 10 | 0,432 | 5 | 131 | 150 | 66 | 12 |
| 160 | 150 | 16 | **723 790 117** | 2 | 1,200 | 5 | 188 | 213 | 91 | 16 |
| 200 | 200 | 10 | **723 790 119** | 2 | 1,630 | 6 | 224 | 250 | 112 | 24 |
| 225 | 200 | 10 | **723 790 120** | 2 | 1,900 | 6 | 248 | 274 | 125 | 25 |

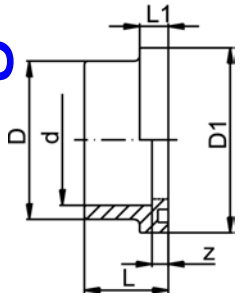


WGrp 2 32 450 030

## Фланцевый адаптер, PVC-C
## с с желобком для уплотнительного кольца, метрический

**Модель:**

- Ответный фланцевый адаптер No. 23 79 01
- Прокладка: Уплотнительное кольцо EPDM No. 48 41 01, FPM No. 49 41 01
- Фланец: No. 27 70 04, 27 70 02, 21 70 00

| d [mm] | PN | Код | SP | кг | z [mm] | D [mm] | D1 [mm] | L [mm] | L1 [mm] |
|---|---|---|---|---|---|---|---|---|---|
| 160 | 16 | **723 810 117** | 2 | 1,300 | 11 | 188 | 213 | 97 | 22 |
| 225 | 10 | **723 810 120** | 2 | 2,050 | 12 | 248 | 274 | 131 | 31 |

www.gfrusinfo.ru

# Двухходовые шаровые краны

DN10/15 - 50

## Шаровой кран тип 546 PVC-C
## С раструбами для клеевого соединения, метрические

**Модель:**
- Легкость монтажа и демонтажа
- Размеры Z, втулки и накидные гайки крана **несовместимы** с краном тип 346
- Уплотнение шара из PTFE
- Без монтажных вставок

**Опция:**
- Возможность конфигурации по запросу (см. конфигуратор)
- Многофункциональный модуль со встроенными концевыми выключателями
- Пневматический или электрический привод от компании +GF+

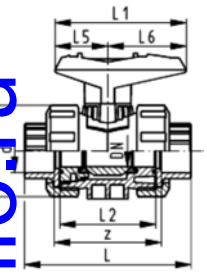


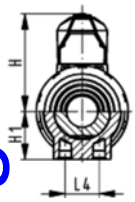


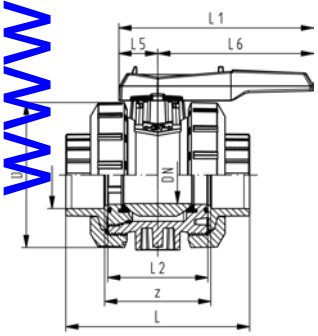


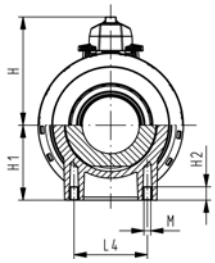


WGrp 2 32 541 801

| d [mm] | DN [mm] | PN | kv-значение (Δp=1 бар) [l/min] | Код | Код | кг | |
|---|---|---|---|---|---|---|---|
| 16 | 10 | 16 | 71 | **163 546 001** | **163 546 011** | 0,160 | |
| 20 | 15 | 16 | 185 | **163 546 002** | **163 546 012** | 0,160 | |
| 25 | 20 | 16 | 350 | **163 546 003** | **163 546 013** | 0,245 | |
| 32 | 25 | 16 | 700 | **163 546 004** | **163 546 014** | 0,365 | |
| 40 | 32 | 16 | 1000 | **163 546 005** | **163 546 015** | 0,660 | |
| 50 | 40 | 16 | 1600 | **163 546 006** | **163 546 016** | 0,890 | |
| 63 | 50 | 16 | 3100 | **163 546 007** | **163 546 017** | 1,650 | |
| 75 | 65 | 16 | 5000 | **163 546 008** | **163 546 018** | 5,300 | |
| 90 | 80 | 16 | 7000 | **163 546 009** | **163 546 019** | 8,000 | |
| 110 | 100 | 16 | 11000 | **163 546 010** | **163 546 020** | 12,700 | |

| d [mm] | D [mm] | H [mm] | H1 [mm] | L [mm] | L1 [mm] | L2 [mm] | L4 [mm] | L5 [mm] | L6 [mm] | z [mm] | ближайший размер в дюймах | |
|---|---|---|---|---|---|---|---|---|---|---|---|---|
| 16 | 50 | 57 | 27 | 92 | 77 | 56 | 25 | 32 | 45 | 64 | ⅜ | |
| 20 | 50 | 57 | 27 | 95 | 77 | 56 | 25 | 32 | 45 | 64 | ½ | |
| 25 | 58 | 67 | 30 | 110 | 97 | 65 | 25 | 39 | 58 | 72 | ¾ | |
| 32 | 68 | 73 | 36 | 123 | 97 | 71 | 25 | 39 | 58 | 79 | 1 | |
| 40 | 84 | 90 | 44 | 146 | 128 | 85 | 45 | 54 | 74 | 94 | 1 ¼ | |
| 50 | 97 | 97 | 51 | 157 | 128 | 89 | 45 | 54 | 74 | 95 | 1 ½ | |
| 63 | 124 | 116 | 64 | 183 | 152 | 101 | 45 | 66 | 87 | 107 | 2 | |
| 75 | 166 | 149 | 85 | 233 | 270 | 136 | 70 | 64 | 206 | 144 | 2 ½ | |
| 90 | 200 | 161 | 105 | 254 | 270 | 141 | 70 | 64 | 206 | 151 | 3 | |
| 110 | 238 | 178 | 123 | 301 | 320 | 164 | 120 | 64 | 256 | 174 | 4 | |

www.gfrusinfo.ru

DN10/15 - 50

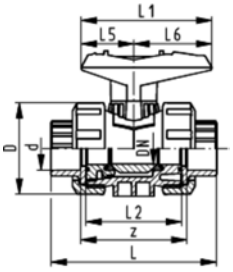


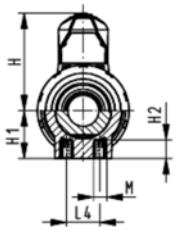


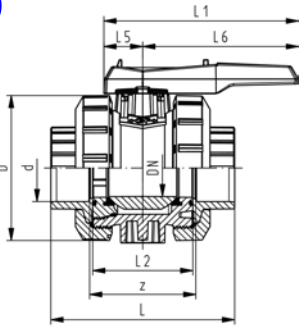


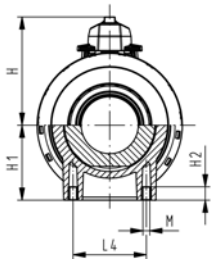


WGrp 2 32 541 801

# Шаровой кран тип 546 PVC-C
# С монтажными вставками
# С раструбами для клеевого соединения, метрические

**Модель:**
- Легкость монтажа и демонтажа
- Размеры Z, втулки и накидные гайки крана **несовместимы** с краном тип 346
- Уплотнение шара из PTFE
- Встроенные резьбовые вставки из нержавеющей стали

**Опция:**
- Возможность конфигурации по запросу (см. конфигуратор)
- Многофункциональный модуль со встроенными концевыми выключателями
- Пневматический или электрический привод от компании +GF+

| **d** [mm] | **DN** [mm] | **PN** | **kv-значение (Δp=1 бар)** [l/min] | **EPDM Код** | **FPM Код** | **кг** |
|---|---|---|---|---|---|---|
| 16 | 10 | 16 | 71 | **163 546 061** | **163 546 071** | 0,160 |
| 20 | 15 | 16 | 185 | **163 546 062** | **163 546 072** | 0,160 |
| 25 | 20 | 16 | 350 | **163 546 063** | **163 546 073** | 0,245 |
| 32 | 25 | 16 | 700 | **163 546 064** | **163 546 074** | 0,365 |
| 40 | 32 | 16 | 1000 | **163 546 065** | **163 546 075** | 0,660 |
| 50 | 40 | 16 | 1600 | **163 546 066** | **163 546 076** | 0,890 |
| 63 | 50 | 16 | 3100 | **163 546 067** | **163 546 077** | 1,650 |
| 75 | 65 | 16 | 5000 | **163 546 068** | **163 546 078** | 5,300 |
| 90 | 80 | 16 | 7000 | **163 546 069** | **163 546 079** | 8,000 |
| 110 | 100 | 16 | 11000 | **163 546 070** | **163 546 080** | 12,700 |

| **d** [mm] | **D** [mm] | **H** [mm] | **H1** [mm] | **H2** [mm] | **L** [mm] | **L1** [mm] | **L2** [mm] | **L4** [mm] | **L5** [mm] | **L6** [mm] | **M** | **z** [mm] | **ближайший размер в дюймах** |
|---|---|---|---|---|---|---|---|---|---|---|---|---|---|
| 16 | 50 | 57 | 27 | 12 | 92 | 77 | 56 | 25 | 32 | 45 | M6 | 64 | ⅜ |
| 20 | 50 | 57 | 27 | 12 | 95 | 77 | 56 | 25 | 32 | 45 | M6 | 64 | ½ |
| 25 | 58 | 67 | 30 | 12 | 110 | 97 | 65 | 25 | 39 | 58 | M6 | 72 | ¾ |
| 32 | 68 | 73 | 36 | 12 | 123 | 97 | 71 | 25 | 39 | 58 | M6 | 79 | 1 |
| 40 | 84 | 90 | 44 | 15 | 146 | 128 | 85 | 45 | 54 | 74 | M8 | 94 | 1 ¼ |
| 50 | 97 | 97 | 51 | 15 | 157 | 128 | 89 | 45 | 54 | 74 | M8 | 95 | 1 ½ |
| 63 | 124 | 116 | 64 | 15 | 183 | 152 | 101 | 45 | 66 | 87 | M8 | 107 | 2 |
| 75 | 166 | 149 | 85 | 15 | 233 | 270 | 136 | 70 | 64 | 206 | M8 | 144 | 2 ½ |
| 90 | 200 | 161 | 105 | 15 | 254 | 270 | 141 | 70 | 64 | 206 | M8 | 151 | 3 |
| 110 | 238 | 178 | 123 | 22 | 301 | 320 | 164 | 120 | 64 | 256 | M12 | 174 | 4 |

www.gfrusinfo.ru

DN10/15 - 50

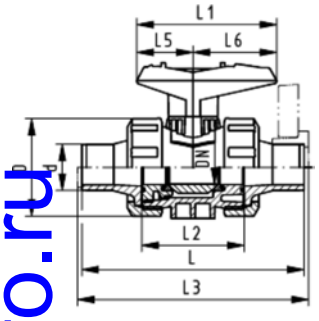


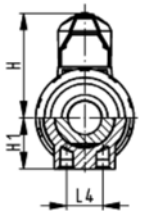


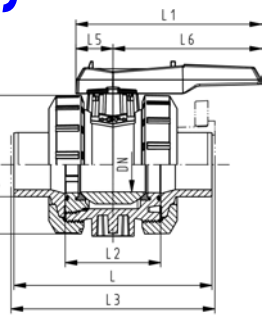


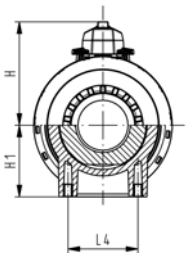


WGrp 2 32 541 801

# Шаровой кран тип 546 PVC-C
# С патрубками для клеевого соединения, метрические

**Модель:**

- Легкость монтажа и демонтажа
- Размеры Z, втулки и накидные гайки крана **несовместимы** с краном тип 346
- Уплотнение шара из PTFE
- Без монтажных вставок

**Опция:**

- Возможность конфигурации по запросу (см. конфигуратор)
- Многофункциональный модуль со встроенными концевыми выключателями
- Пневматический или электрический привод от компании +GF+

| d [mm] | DN [mm] | PN | kv-значение (Δp=1 бар) [l/min] | EPDM Код | FPM Код | кг |
|---|---|---|---|---|---|---|
| 16 | 10 | 16 | 71 | **163 546 041** | **163 546 051** | 0,160 |
| 20 | 15 | 16 | 185 | **163 546 042** | **163 546 052** | 0,160 |
| 25 | 20 | 16 | 350 | **163 546 043** | **163 546 053** | 0,245 |
| 32 | 25 | 16 | 700 | **163 546 044** | **163 546 054** | 0,365 |
| 40 | 32 | 16 | 1000 | **163 546 045** | **163 546 055** | 0,660 |
| 50 | 40 | 16 | 1600 | **163 546 046** | **163 546 056** | 0,890 |
| 63 | 50 | 16 | 3100 | **163 546 047** | **163 546 057** | 1,650 |
| 75 | 65 | 16 | 5000 | **163 546 048** | **163 546 058** | 5,500 |
| 90 | 80 | 16 | 7000 | **163 546 049** | **163 546 059** | 8,200 |
| 110 | 100 | 16 | 11000 | **163 546 050** | **163 546 060** | 12,900 |

| d [mm] | D [mm] | H [mm] | H1 [mm] | L [mm] | L1 [mm] | L2 [mm] | L3 [mm] | L4 [mm] | L5 [mm] | L6 [mm] | ближайший размер в дюймах |
|---|---|---|---|---|---|---|---|---|---|---|---|
| 16 | 50 | 57 | 27 | 114 | 77 | 56 | | 25 | 32 | 45 | ⅜ |
| 20 | 50 | 57 | 27 | 124 | 77 | 56 | 130 | 25 | 32 | 45 | ½ |
| 25 | 58 | 67 | 30 | 144 | 97 | 65 | 150 | 25 | 39 | 58 | ¾ |
| 32 | 68 | 73 | 36 | 154 | 97 | 71 | 160 | 25 | 39 | 58 | 1 |
| 40 | 84 | 90 | 44 | 174 | 128 | 85 | 180 | 45 | 54 | 74 | 1 ¼ |
| 50 | 97 | 97 | 51 | 194 | 128 | 89 | 200 | 45 | 54 | 74 | 1 ½ |
| 63 | 124 | 116 | 64 | 224 | 152 | 101 | 230 | 45 | 66 | 87 | 2 |
| 75 | 166 | 149 | 85 | 284 | 270 | 136 | 290 | 70 | 64 | 206 | 2 ½ |
| 90 | 200 | 161 | 105 | 300 | 270 | 141 | 310 | 70 | 64 | 206 | 3 |
| 110 | 238 | 178 | 123 | 340 | 320 | 164 | 350 | 120 | 64 | 256 | 4 |

www.gfrusinfo.ru

DN10/15 - 50

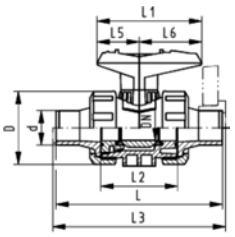


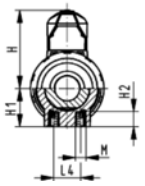


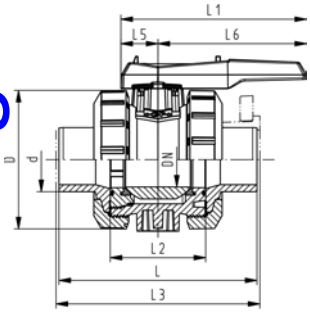


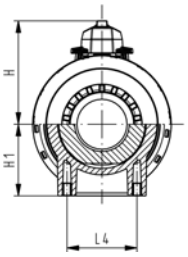


WGrp 2 32 541 801

# Шаровой кран тип 546 PVC-C
# С монтажными вставками
# С патрубками для клеевого соединения, метрические

**Модель:**
- Легкость монтажа и демонтажа
- Размеры Z, втулки и накидные гайки крана **несовместимы** с краном тип 346
- Уплотнение шара из PTFE
- Встроенные резьбовые вставки из нержавеющей стали

**Опция:**
- Возможность конфигурации по запросу (см. конфигуратор)
- Многофункциональный модуль со встроенными концевыми выключателями
- Пневматический или электрический привод от компании +GF+

| d [mm] | DN [mm] | PN | kv-значение (Δp=1 бар) [l/min] | EPDM Код | FPM Код | кг |
|---|---|---|---|---|---|---|
| 16 | 10 | 16 | 71 | **163 546 381** | **163 546 391** | 0,162 |
| 20 | 15 | 16 | 185 | **163 546 382** | **163 546 392** | 0,162 |
| 25 | 20 | 16 | 350 | **163 546 383** | **163 546 393** | 0,247 |
| 32 | 25 | 16 | 700 | **163 546 384** | **163 546 394** | 0,367 |
| 40 | 32 | 16 | 1000 | **163 546 385** | **163 546 395** | 0,665 |
| 50 | 40 | 16 | 1600 | **163 546 386** | **163 546 396** | 0,895 |
| 63 | 50 | 16 | 3100 | **163 546 387** | **163 546 397** | 1,655 |
| 75 | 65 | 16 | 5000 | **163 546 388** | **163 546 398** | 5,500 |
| 90 | 80 | 16 | 7000 | **163 546 389** | **163 546 399** | 8,200 |
| 110 | 100 | 16 | 11000 | **163 546 390** | **163 546 400** | 12,900 |

| d [mm] | D [mm] | H [mm] | H1 [mm] | H2 [mm] | L [mm] | L1 [mm] | L2 [mm] | L3 [mm] | L4 [mm] | L5 [mm] | L6 [mm] | M | ближайший размер в дюймах |
|---|---|---|---|---|---|---|---|---|---|---|---|---|---|
| 16 | 50 | 57 | 27 | 12 | 114 | 77 | 56 | | 25 | 32 | 45 | M6 | ⅜ |
| 20 | 50 | 57 | 27 | 12 | 124 | 77 | 56 | 130 | 25 | 32 | 45 | M6 | ½ |
| 25 | 58 | 67 | 30 | 12 | 144 | 97 | 65 | 150 | 25 | 39 | 58 | M6 | ¾ |
| 32 | 68 | 73 | 36 | 12 | 154 | 97 | 71 | 160 | 25 | 39 | 58 | M6 | 1 |
| 40 | 84 | 90 | 44 | 15 | 174 | 128 | 85 | 180 | 45 | 54 | 74 | M8 | 1 ¼ |
| 50 | 97 | 97 | 51 | 15 | 194 | 128 | 89 | 200 | 45 | 54 | 74 | M8 | 1 ½ |
| 63 | 124 | 116 | 64 | 15 | 224 | 152 | 101 | 230 | 45 | 66 | 87 | M8 | 2 |
| 75 | 166 | 149 | 85 | 15 | 284 | 270 | 136 | 290 | 70 | 64 | 206 | M8 | 2 ½ |
| 90 | 200 | 161 | 105 | 15 | 300 | 270 | 141 | 310 | 70 | 64 | 206 | M8 | 3 |
| 110 | 238 | 178 | 123 | 22 | 340 | 320 | 164 | 350 | 120 | 64 | 256 | M12 | 4 |

www.gfrusinfo.ru

DN10/15 - 50

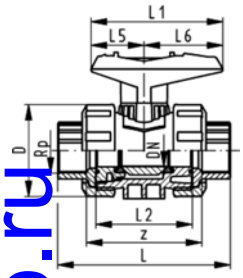


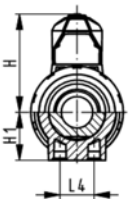


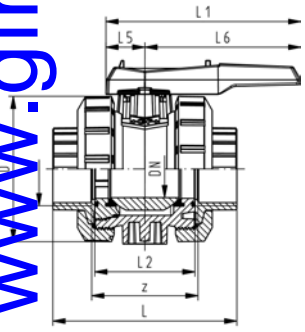


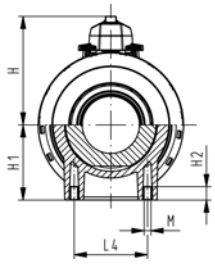


WGrp 2 32 541 801

# Шаровой кран тип 546 PVC-C
# С резьбовыми раструбами, Rp

**Модель:**

- Легкость монтажа и демонтажа
- Размеры Z, втулки и накидные гайки крана **несовместимы** с краном тип 346
- Уплотнение шара из PTFE
- Без монтажных вставок

**Опция:**

- Возможность конфигурации по запросу (см. конфигуратор)
- Многофункциональный модуль со встроенными концевыми выключателями
- Пневматический или электрический привод от компании +GF+

| **Rp** [inch] | **DN** [mm] | **PN** | **kv-значение (Δp=1 бар)** [l/min] | **EPDM Код** | **FPM Код** | **кг** |
|---|---|---|---|---|---|---|
| ⅜ | 10 | 10 | 71 | **163 546 021** | **163 546 031** | 0,160 |
| ½ | 15 | 10 | 185 | **163 546 022** | **163 546 032** | 0,160 |
| ¾ | 20 | 10 | 350 | **163 546 023** | **163 546 033** | 0,245 |
| 1 | 25 | 10 | 700 | **163 546 024** | **163 546 034** | 0,365 |
| 1 ¼ | 32 | 10 | 1000 | **163 546 025** | **163 546 035** | 0,660 |
| 1 ½ | 40 | 10 | 1600 | **163 546 026** | **163 546 036** | 0,890 |
| 2 | 50 | 10 | 3100 | **163 546 027** | **163 546 037** | 1,650 |
| 2 ½ | 65 | 10 | 5000 | **163 546 028** | **163 546 038** | 5,400 |
| 3 | 80 | 10 | 7000 | **163 546 029** | **163 546 039** | 8,100 |
| 4 | 100 | 10 | 11000 | **163 546 030** | **163 546 040** | 12,700 |

| **Rp** [inch] | **D** [mm] | **H** [mm] | **H1** [mm] | **L** [mm] | **L1** [mm] | **L2** [mm] | **L4** [mm] | **L5** [mm] | **L6** [mm] | **z** [mm] |
|---|---|---|---|---|---|---|---|---|---|---|
| ⅜ | 50 | 57 | 27 | 95 | 77 | 56 | 25 | 32 | 45 | 69 |
| ½ | 50 | 57 | 27 | 100 | 77 | 56 | 25 | 32 | 45 | 67 |
| ¾ | 58 | 67 | 30 | 114 | 97 | 65 | 25 | 39 | 58 | 78 |
| 1 | 68 | 73 | 36 | 127 | 97 | 71 | 25 | 39 | 58 | 85 |
| 1 ¼ | 84 | 90 | 44 | 146 | 128 | 85 | 45 | 54 | 74 | 100 |
| 1 ½ | 97 | 97 | 51 | 152 | 128 | 89 | 45 | 54 | 74 | 106 |
| 2 | 124 | 116 | 64 | 177 | 152 | 101 | 45 | 66 | 87 | 121 |
| 2 ½ | 166 | 149 | 85 | 233 | 270 | 136 | 70 | 64 | 206 | 144 |
| 3 | 200 | 161 | 105 | 254 | 270 | 141 | 70 | 64 | 206 | 151 |
| 4 | 238 | 178 | 123 | 301 | 320 | 164 | 120 | 64 | 256 | 174 |

www.gfrusinfo.ru

DN10/15 - 50

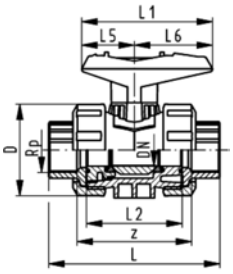


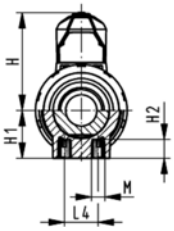


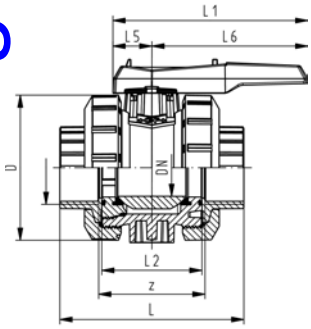


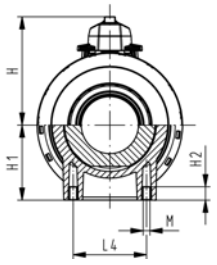


WGrp 2 32 541 801

# Шаровой кран тип 546 PVC-C
# С монтажными вставками
# С резьбовыми раструбами, Rp

**Модель:**

- Легкость монтажа и демонтажа
- Размеры Z, втулки и накидные гайки крана **несовместимы** с краном тип 346
- Уплотнение шара из PTFE
- Встроенные резьбовые вставки из нержавеющей стали

**Опция:**

- Возможность конфигурации по запросу (см. конфигуратор)
- Многофункциональный модуль со встроенными концевыми выключателями
- Пневматический или электрический привод от компании +GF+

| Rp [inch] | DN [mm] | PN | kv-значение (Δp=1 бар) [l/min] | EPDM Код | FPM Код | кг |
|---|---|---|---|---|---|---|
| ⅜ | 10 | 10 | 71 | **163 546 401** | **163 546 411** | 0,162 |
| ½ | 15 | 10 | 185 | **163 546 402** | **163 546 412** | 0,162 |
| ¾ | 20 | 10 | 350 | **163 546 403** | **163 546 413** | 0,247 |
| 1 | 25 | 10 | 700 | **163 546 404** | **163 546 414** | 0,367 |
| 1 ¼ | 32 | 10 | 1000 | **163 546 405** | **163 546 415** | 0,665 |
| 1 ½ | 40 | 10 | 1600 | **163 546 406** | **163 546 416** | 0,895 |
| 2 | 50 | 10 | 3100 | **163 546 407** | **163 546 417** | 1,655 |
| 2 ½ | 65 | 10 | 5000 | **163 546 408** | **163 546 418** | 5,400 |
| 3 | 80 | 10 | 7000 | **163 546 409** | **163 546 419** | 8,100 |
| 4 | 100 | 10 | 11000 | **163 546 410** | **163 546 420** | 12,700 |

| Rp [inch] | D [mm] | H [mm] | H1 [mm] | H2 [mm] | L [mm] | L1 [mm] | L2 [mm] | L4 [mm] | L5 [mm] | L6 [mm] | M | z [mm] |
|---|---|---|---|---|---|---|---|---|---|---|---|---|
| ⅜ | 50 | 57 | 27 | 12 | 95 | 77 | 56 | 25 | 32 | 45 | M6 | 69 |
| ½ | 50 | 57 | 27 | 12 | 100 | 77 | 56 | 25 | 32 | 45 | M6 | 67 |
| ¾ | 58 | 67 | 30 | 12 | 114 | 97 | 65 | 25 | 39 | 58 | M6 | 78 |
| 1 | 68 | 73 | 36 | 12 | 127 | 97 | 71 | 25 | 39 | 58 | M6 | 85 |
| 1 ¼ | 84 | 90 | 44 | 12 | 146 | 128 | 85 | 45 | 54 | 74 | M8 | 100 |
| 1 ½ | 97 | 97 | 51 | 15 | 152 | 128 | 89 | 45 | 54 | 74 | M8 | 106 |
| 2 | 124 | 116 | 64 | 15 | 177 | 152 | 101 | 45 | 66 | 87 | M8 | 121 |
| 2 ½ | 166 | 149 | 85 | 15 | 233 | 270 | 136 | 70 | 64 | 206 | M8 | 144 |
| 3 | 200 | 161 | 105 | 15 | 254 | 270 | 141 | 70 | 64 | 206 | M8 | 151 |
| 4 | 238 | 178 | 123 | 22 | 301 | 320 | 164 | 120 | 64 | 256 | M12 | 174 |

www.gfrusinfo.ru

# Шаровой кран тип 546 PVC-C
# С монтажными вставками
# С обратными фланцами PP-сталь, метрическими

**Модель:**
- Легкость монтажа и демонтажа
- Размеры Z, втулки и накидные гайки крана **несовместимы** с краном тип 346
- Уплотнение шара из PTFE
- Встроенные резьбовые вставки из нержавеющей стали
- Длина в соответствии с EN 558-1
- Размеры для присоединения: ISO 7005, EN 1092, BS 4504, DIN 2501 PN10

**Опция:**
- Возможность конфигурации по запросу (см. конфигуратор)
- Многофункциональный модуль со встроенными концевыми выключателями
- Пневматический или электрический привод от компании +GF+

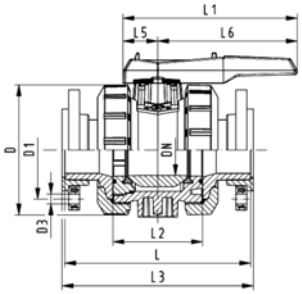


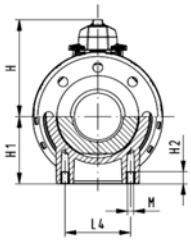


| d [mm] | DN [mm] | PN | kv-значение (Δp=1 бар) [l/min] | EPDM Код | FPM Код | кг |
|---|---|---|---|---|---|---|
| 75 | 65 | 16 | 5000 | **163 546 108** | **163 546 118** | 6,000 |
| 90 | 80 | 16 | 7000 | **163 546 109** | **163 546 119** | 9,100 |
| 110 | 100 | 16 | 11000 | **163 546 110** | **163 546 120** | 14,200 |

| d [mm] | D [mm] | D1 [mm] | D3 [mm] | L [mm] | L1 [mm] | L2 [mm] | L3 [mm] | L4 [mm] | L5 [mm] | L6 [mm] | H [mm] | H1 [mm] | M |
|---|---|---|---|---|---|---|---|---|---|---|---|---|---|
| 75 | 166 | 145 | 18 | 284 | 270 | 136 | 290 | 70 | 64 | 206 | 149 | 85 | 8 |
| 90 | 200 | 160 | 18 | 300 | 270 | 141 | 310 | 70 | 64 | 206 | 161 | 105 | 8 |
| 110 | 238 | 180 | 18 | 340 | 320 | 164 | 350 | 120 | 64 | 256 | 178 | 123 | 12 |

WGrp 2 32 541 801

www.gfrusinfo.ru

DN10/15 - 50

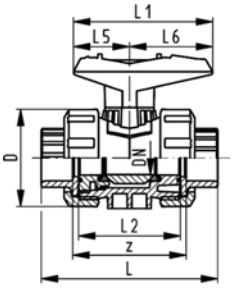


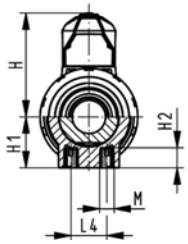


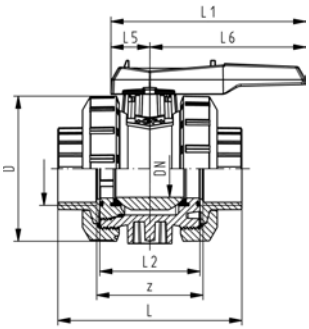


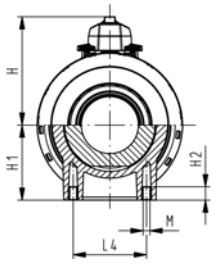


WGrp 2 32 541 803

# Шаровой кран тип 546 PVC-C
# С монтажными вставками
# С раструбами для клеевого соединения, дюймовые, ASTM
# С резьбовыми втулками муфт, NPT

**Модель:**

- Легкость монтажа и демонтажа
- Размеры Z, втулки и накидные гайки крана **несовместимы** с краном тип 346
- Уплотнение шара из PTFE
- Встроенные резьбовые вставки из нержавеющей стали
- Резьбовые втулки крана прилагаются только для размеров DN10/15-50

**Опция:**

- Возможность конфигурации по запросу (см. конфигуратор)
- Многофункциональный модуль со встроенными концевыми выключателями
- Пневматический или электрический привод от компании +GF+

| Дюйм | DN [mm] | PN | kv-значение (Δp=1 бар) [l/min] | EPDM Код | FPM Код | кг |
|---|---|---|---|---|---|---|
| ⅜ | 10 | 16 | 71 | **163 546 341** | **163 546 351** | 0,194 |
| ½ | 15 | 16 | 185 | **163 546 342** | **163 546 352** | 0,204 |
| ¾ | 20 | 16 | 350 | **163 546 343** | **163 546 353** | 0,304 |
| 1 | 25 | 16 | 700 | **163 546 344** | **163 546 354** | 0,464 |
| 1 ¼ | 32 | 16 | 1000 | **163 546 345** | **163 546 355** | 0,810 |
| 1 ½ | 40 | 16 | 1600 | **163 546 346** | **163 546 356** | 1,105 |
| 2 | 50 | 16 | 3100 | **163 546 347** | **163 546 357** | 2,005 |

| Дюйм | D [mm] | H [mm] | H1 [mm] | L [mm] | L1 [mm] | L2 [mm] | L4 [mm] | L5 [mm] | L6 [mm] | M | z [mm] |
|---|---|---|---|---|---|---|---|---|---|---|---|
| ⅜ | 50 | 57 | 27 | 105 | 77 | 56 | 25 | 32 | 45 | M6 | 67 |
| ½ | 50 | 57 | 27 | 105 | 77 | 56 | 25 | 32 | 45 | M6 | 61 |
| ¾ | 58 | 67 | 30 | 121 | 97 | 65 | 25 | 39 | 58 | M6 | 70 |
| 1 | 68 | 73 | 36 | 133 | 97 | 71 | 25 | 39 | 58 | M6 | 76 |
| 1 ¼ | 84 | 90 | 44 | 154 | 128 | 85 | 45 | 54 | 74 | M8 | 90 |
| 1 ½ | 97 | 97 | 51 | 164 | 128 | 89 | 45 | 54 | 74 | M8 | 94 |
| 2 | 124 | 116 | 64 | 183 | 152 | 101 | 45 | 66 | 87 | M8 | 107 |

www.gfrusinfo.ru

DN10/15 - 50

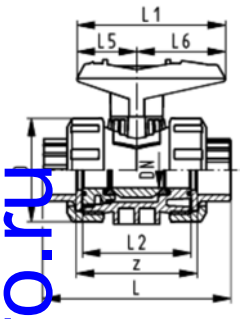


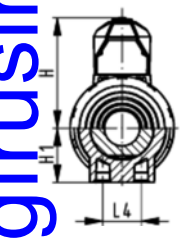


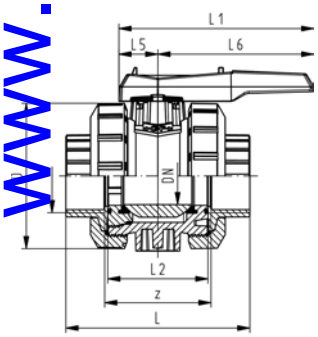


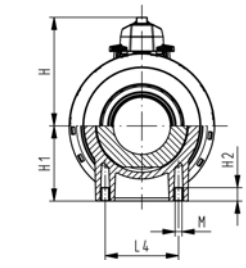


WGrp 2 32 541 803

# Шаровой кран тип 546 PVC-C
# С раструбами для стыковой сварки, дюймовые, ASTM
# С резьбовыми втулками муфт, NPT

**Модель:**

- Легкость монтажа и демонтажа
- Размеры Z, втулки и накидные гайки крана **несовместимы** с краном тип 346
- Уплотнение шара из PTFE
- Без монтажных вставок
- Резьбовые втулки крана прилагаются только для размеров DN10/15-50

**Опция:**

- Возможность конфигурации по запросу (см. конфигуратор)
- Многофункциональный модуль со встроенными концевыми выключателями
- Пневматический или электрический привод от компании +GF+

| Дюйм | DN [mm] | PN | kv-значение (Δp=1 бар) [l/min] | EPDM Код | FPM Код | кг |
|---|---|---|---|---|---|---|
| ⅜ | 10 | 16 | 71 | **163 546 301** | **163 546 311** | 0,190 |
| ½ | 15 | 16 | 185 | **163 546 302** | **163 546 312** | 0,200 |
| ¾ | 20 | 16 | 350 | **163 546 303** | **163 546 313** | 0,300 |
| 1 | 25 | 16 | 700 | **163 546 304** | **163 546 314** | 0,460 |
| 1 ¼ | 32 | 16 | 1000 | **163 546 305** | **163 546 315** | 0,800 |
| 1 ½ | 40 | 16 | 1600 | **163 546 306** | **163 546 316** | 1,095 |
| 2 | 50 | 16 | 3100 | **163 546 307** | **163 546 317** | 1,995 |
| 2 ½ | 65 | 16 | 5000 | **163 546 308** | **163 546 318** | 5,400 |
| 3 | 80 | 16 | 7000 | **163 546 309** | **163 546 319** | 8,100 |
| 4 | 100 | 16 | 11000 | **163 546 310** | **163 546 320** | 12,800 |

| Дюйм | D [mm] | H [mm] | H1 [mm] | L [mm] | L1 [mm] | L2 [mm] | L4 [mm] | L5 [mm] | L6 [mm] | z [mm] |
|---|---|---|---|---|---|---|---|---|---|---|
| ⅜ | 50 | 57 | 27 | 105 | 77 | 56 | 25 | 32 | 45 | 67 |
| ½ | 50 | 57 | 27 | 105 | 77 | 56 | 25 | 32 | 45 | 61 |
| ¾ | 58 | 67 | 30 | 121 | 97 | 65 | 25 | 39 | 58 | 70 |
| 1 | 68 | 73 | 36 | 133 | 97 | 71 | 25 | 39 | 58 | 76 |
| 1 ¼ | 84 | 90 | 44 | 154 | 128 | 85 | 45 | 54 | 74 | 90 |
| 1 ½ | 97 | 97 | 51 | 164 | 128 | 89 | 45 | 54 | 74 | 94 |
| 2 | 124 | 116 | 64 | 183 | 152 | 101 | 45 | 66 | 87 | 107 |
| 2 ½ | 166 | 149 | 85 | 233 | 270 | 136 | 70 | 64 | 206 | 144 |
| 3 | 200 | 161 | 105 | 254 | 270 | 141 | 70 | 64 | 206 | 151 |
| 4 | 238 | 178 | 123 | 301 | 320 | 164 | 120 | 64 | 256 | 174 |

www.gfrusinfo.ru

# Шаровой кран тип 546 PVC-C
# С монтажными вставками
# С накидными фланцами из PP-сталь, дюймовые, ANSI

**Модель:**
- Легкость монтажа и демонтажа
- Размеры Z, втулки и накидные гайки крана **несовместимы** с краном тип 346
- Уплотнение шара из PTFE
- Встроенные резьбовые вставки из нержавеющей стали
- Длина в соответствии с EN 558-1
- Размеры для соединения ANSI/ASME B 16.5 / ASTM D 4024

**Опция:**
- Возможность конфигурации по запросу (см. конфигуратор)
- Многофункциональный модуль со встроенными концевыми выключателями
- Пневматический или электрический привод от компании +GF+

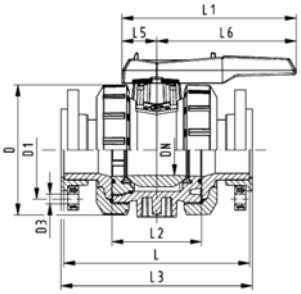


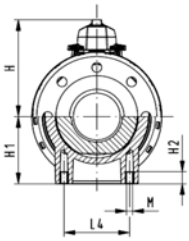


| Дюйм | DN [mm] | PN | kv-значение (Δp=1 бар) [l/min] | EPDM Код | FPM Код | кг |
|---|---|---|---|---|---|---|
| 2 ½ | 65 | 16 | 5000 | **163 546 168** | **163 546 178** | 6,000 |
| 3 | 80 | 16 | 7000 | **163 546 169** | **163 546 179** | 9,100 |
| 4 | 100 | 16 | 11000 | **163 546 170** | **163 546 180** | 14,200 |

| Дюйм | D [mm] | D1 [mm] | D3 [mm] | L [mm] | L1 [mm] | L2 [mm] | L3 [mm] | L4 [mm] | L5 [mm] | L6 [mm] | H [mm] | H1 [mm] | M |
|---|---|---|---|---|---|---|---|---|---|---|---|---|---|
| 2 ½ | 166 | 140 | 19 | 284 | 270 | 136 | 290 | 70 | 64 | 206 | 149 | 85 | 8 |
| 3 | 200 | 152 | 19 | 300 | 270 | 141 | 310 | 70 | 64 | 206 | 161 | 105 | 8 |
| 4 | 238 | 191 | 19 | 340 | 320 | 164 | 350 | 120 | 64 | 256 | 178 | 123 | 12 |

WGrp 2 32 541 803

www.gfrusinfo.ru

DN10/15 - 50

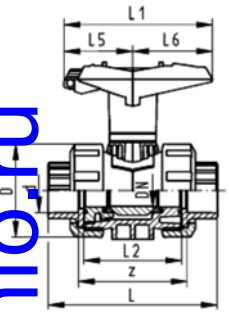


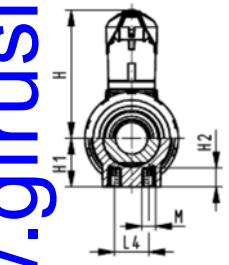


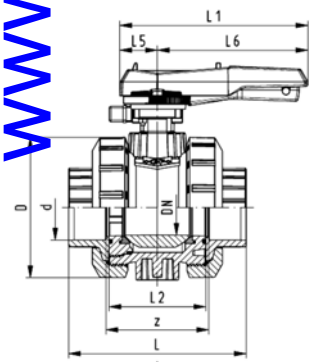


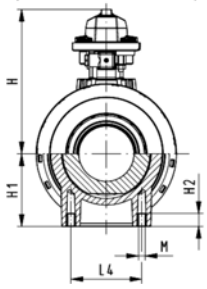


WGrp 2 32 541 801

# Шаровой кран тип 546 PVC-C
# С запираемой рукояткой
# С раструбами для клеевого соединения, метрические

**Модель:**

- Легкость монтажа и демонтажа
- Размеры Z, втулки и накидные гайки крана **несовместимы** с краном тип 346
- Уплотнение шара из PTFE
- Встроенные резьбовые вставки из нержавеющей стали
- Запираемая рукоятка с храповым механизмом

**Опция:**

- Возможность конфигурации по запросу (см. конфигуратор)
- Многофункциональный модуль со встроенными концевыми выключателями
- Пневматический или электрический привод от компании +GF+

| d [mm] | DN [mm] | PN | kv-значение (Δp=1 бар) [l/min] | EPDM Код | FPM Код | кг |
|---|---|---|---|---|---|---|
| 16 | 10 | 16 | 71 | **163 546 081** | **163 546 091** | 0,175 |
| 20 | 15 | 16 | 185 | **163 546 082** | **163 546 092** | 0,175 |
| 25 | 20 | 16 | 350 | **163 546 083** | **163 546 093** | 0,270 |
| 32 | 25 | 16 | 700 | **163 546 084** | **163 546 094** | 0,390 |
| 40 | 32 | 16 | 1000 | **163 546 085** | **163 546 095** | 0,700 |
| 50 | 40 | 16 | 1600 | **163 546 086** | **163 546 096** | 0,930 |
| 63 | 50 | 16 | 3100 | **163 546 087** | **163 546 097** | 1,695 |
| 75 | 65 | 16 | 5000 | **163 546 088** | **163 546 098** | 0,001 |
| 90 | 80 | 16 | 7000 | **163 546 089** | **163 546 099** | 0,001 |
| 110 | 100 | 16 | 11000 | **163 546 090** | **163 546 100** | 0,001 |

| d [mm] | D [mm] | H [mm] | H1 [mm] | H2 [mm] | L [mm] | L1 [mm] | L2 [mm] | L4 [mm] | L5 [mm] | L6 [mm] | M | z [mm] | ближайший размер в дюймах |
|---|---|---|---|---|---|---|---|---|---|---|---|---|---|
| 16 | 50 | 79 | 27 | 12 | 92 | 87 | 56 | 25 | 42 | 45 | M6 | 64 | ⅜ |
| 20 | 50 | 79 | 27 | 12 | 95 | 87 | 56 | 25 | 42 | 45 | M6 | 64 | ½ |
| 25 | 58 | 88 | 30 | 12 | 110 | 108 | 65 | 25 | 50 | 58 | M6 | 72 | ¾ |
| 32 | 68 | 94 | 36 | 12 | 123 | 108 | 71 | 25 | 50 | 58 | M6 | 79 | 1 |
| 40 | 84 | 113 | 44 | 15 | 146 | 140 | 85 | 45 | 66 | 75 | M8 | 94 | 1 ¼ |
| 50 | 97 | 119 | 51 | 15 | 157 | 140 | 89 | 45 | 66 | 75 | M8 | 95 | 1 ½ |
| 63 | 124 | 141 | 64 | 15 | 183 | 165 | 101 | 45 | 78 | 87 | M8 | 107 | 2 |
| 75 | 166 | 224 | 85 | 15 | 233 | 270 | 136 | 70 | 64 | 206 | M8 | 144 | 2 ½ |
| 90 | 200 | 235 | 105 | 15 | 254 | 270 | 141 | 70 | 64 | 206 | M8 | 151 | 3 |
| 110 | 238 | 245 | 123 | 22 | 301 | 320 | 164 | 120 | 64 | 256 | M12 | 174 | 4 |

www.gfrusinfo.ru

DN10/15 - 50

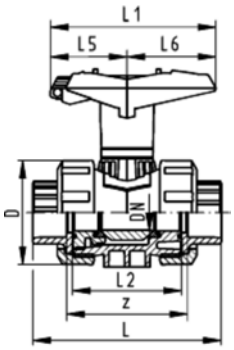


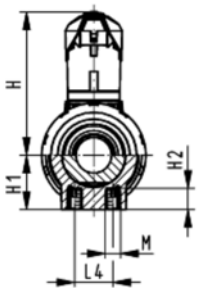


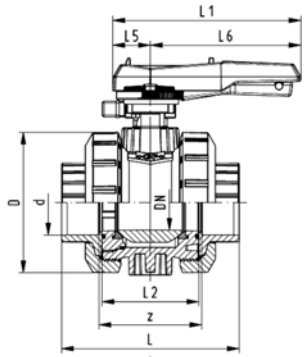


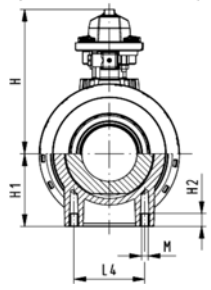


WGrp 2 32 541 803

# Шаровой кран тип 546 PVC-C
# С запираемой рукояткой
# С раструбами для клеевого соединения, дюймовые, ASTM
# С резьбовыми втулками муфт, NPT

**Модель:**

- Легкость монтажа и демонтажа
- Размеры Z, втулки и накидные гайки крана **несовместимы** с краном тип 346
- Уплотнение шара из PTFE
- Встроенные резьбовые вставки из нержавеющей стали
- Запираемая рукоятка с храповым механизмом
- Резьбовые втулки крана прилагаются только для размеров DN10/15-50

**Опция:**

- Возможность конфигурации по запросу (см. конфигуратор)
- Многофункциональный модуль со встроенными концевыми выключателями
- Пневматический или электрический привод от компании +GF+

| Дюйм | DN [mm] | PN | kv-значение (Δp=1 бар) [l/min] | EPDM Код | FPM Код | кг |
|---|---|---|---|---|---|---|
| ⅜ | 10 | 16 | 71 | **163 546 361** | **163 546 371** | 0,205 |
| ½ | 15 | 16 | 185 | **163 546 362** | **163 546 372** | 0,215 |
| ¾ | 20 | 16 | 350 | **163 546 363** | **163 546 373** | 0,325 |
| 1 | 25 | 16 | 700 | **163 546 364** | **163 546 374** | 0,485 |
| 1 ¼ | 32 | 16 | 1000 | **163 546 365** | **163 546 375** | 0,840 |
| 1 ½ | 40 | 16 | 1600 | **163 546 366** | **163 546 376** | 1,135 |
| 2 | 50 | 16 | 3100 | **163 546 367** | **163 546 377** | 2,035 |
| 2 ½ | 65 | 16 | 5000 | **163 546 368** | **163 546 378** | 5,800 |
| 3 | 80 | 16 | 7000 | **163 546 369** | **163 546 379** | 8,500 |
| 4 | 100 | 16 | 11000 | **163 546 370** | **163 546 380** | 13,100 |

| Дюйм | D [mm] | H [mm] | H1 [mm] | H2 [mm] | L [mm] | L1 [mm] | L2 [mm] | L4 [mm] | L5 [mm] | L6 [mm] | M | z [mm] |
|---|---|---|---|---|---|---|---|---|---|---|---|---|
| ⅜ | 50 | 79 | 27 | 12 | 105 | 87 | 56 | 25 | 42 | 45 | M6 | 67 |
| ½ | 50 | 79 | 27 | 12 | 105 | 87 | 56 | 25 | 42 | 45 | M6 | 61 |
| ¾ | 58 | 88 | 30 | 12 | 121 | 108 | 65 | 25 | 50 | 58 | M6 | 70 |
| 1 | 68 | 94 | 36 | 12 | 133 | 108 | 71 | 25 | 50 | 58 | M6 | 76 |
| 1 ¼ | 84 | 113 | 44 | 15 | 154 | 140 | 85 | 45 | 66 | 75 | M8 | 90 |
| 1 ½ | 97 | 119 | 51 | 15 | 164 | 140 | 89 | 45 | 66 | 75 | M8 | 94 |
| 2 | 124 | 141 | 64 | 15 | 183 | 165 | 101 | 45 | 78 | 87 | M8 | 107 |
| 2 ½ | 166 | 224 | 85 | 15 | 233 | 270 | 136 | 70 | 64 | 206 | M8 | 144 |
| 3 | 200 | 235 | 105 | 15 | 254 | 270 | 141 | 70 | 64 | 206 | M8 | 151 |
| 4 | 238 | 245 | 123 | 22 | 301 | 320 | 164 | 120 | 64 | 256 | M12 | 174 |

www.gfrusinfo.ru

DN10/15 - 50

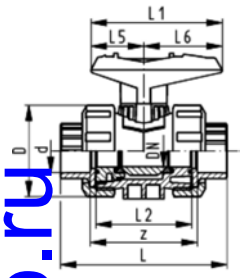


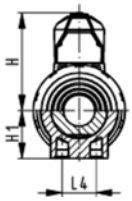


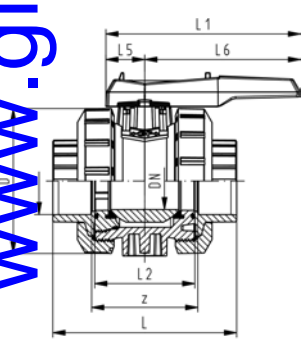


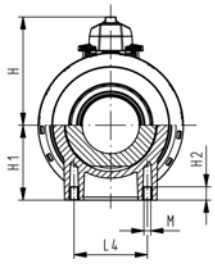


WGrp 2 32 541 801

# Шаровой кран тип 546 PVC-C SF
# С раструбами для клеевого соединения, метрические

**Модель:**

- Не содержит силикона / возможность использования в лакокрасочной промышленности
- Легкость монтажа и демонтажа
- Размеры Z, втулки и накидные гайки крана **несовместимы** с краном тип 346
- Уплотнение шара из PVDF
- Без монтажных вставок

**Опция:**

- Возможность конфигурации по запросу (см. конфигуратор)
- Многофункциональный модуль со встроенными концевыми выключателями

| d [mm] | DN [mm] | PN | kv-значение (Δp=1 бар) [l/min] | EPDM Код | FPM Код | кг |
|---|---|---|---|---|---|---|
| 16 | 10 | 16 | 71 | **163 546 601** | **163 546 611** | 0,160 |
| 20 | 15 | 16 | 185 | **163 546 602** | **163 546 612** | 0,160 |
| 25 | 20 | 16 | 350 | **163 546 603** | **163 546 613** | 0,245 |
| 32 | 25 | 16 | 700 | **163 546 604** | **163 546 614** | 0,365 |
| 40 | 32 | 16 | 1000 | **163 546 605** | **163 546 615** | 0,660 |
| 50 | 40 | 16 | 1600 | **163 546 606** | **163 546 616** | 0,890 |
| 63 | 50 | 16 | 3100 | **163 546 607** | **163 546 617** | 1,650 |
| 75 | 65 | 16 | 5000 | **163 546 608** | **163 546 618** | 5,400 |
| 90 | 80 | 16 | 7000 | **163 546 609** | **163 546 619** | 8,100 |
| 110 | 100 | 16 | 11000 | **163 546 610** | **163 546 620** | 12,800 |

| d [mm] | D [mm] | H [mm] | H1 [mm] | L [mm] | L1 [mm] | L2 [mm] | L4 [mm] | L5 [mm] | L6 [mm] | z [mm] | ближайший размер в дюймах |
|---|---|---|---|---|---|---|---|---|---|---|---|
| 16 | 50 | 57 | 27 | 92 | 77 | 56 | 25 | 32 | 45 | 64 | ⅜ |
| 20 | 50 | 57 | 27 | 95 | 77 | 56 | 25 | 32 | 45 | 64 | ½ |
| 25 | 58 | 67 | 30 | 110 | 97 | 65 | 25 | 39 | 58 | 72 | ¾ |
| 32 | 68 | 73 | 36 | 123 | 97 | 71 | 25 | 39 | 58 | 79 | 1 |
| 40 | 84 | 90 | 44 | 146 | 128 | 85 | 45 | 54 | 74 | 94 | 1 ¼ |
| 50 | 97 | 97 | 51 | 157 | 128 | 89 | 45 | 54 | 74 | 95 | 1 ½ |
| 63 | 124 | 116 | 64 | 183 | 152 | 101 | 45 | 66 | 87 | 107 | 2 |
| 75 | 166 | 149 | 85 | 233 | 270 | 136 | 70 | 64 | 206 | 144 | 2 ½ |
| 90 | 200 | 161 | 105 | 254 | 270 | 141 | 70 | 64 | 206 | 151 | 3 |
| 110 | 238 | 178 | 123 | 301 | 320 | 164 | 120 | 64 | 256 | 174 | 4 |

www.gfrusinfo.ru

DN10/15 - 50

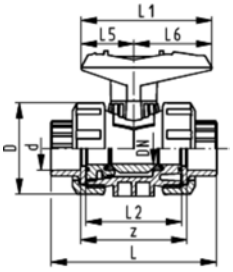


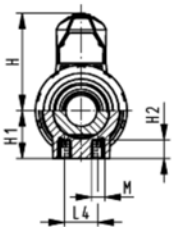


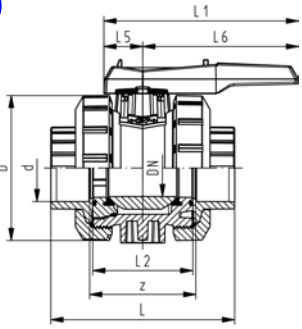


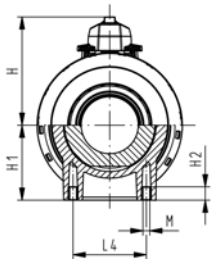


WGrp 2 32 541 601

# Шарвой кран тип 546 PVC-C SF
# С монтажными вставками
# С раструбами для клеевого соединения, метрические

**Модель:**

- Не содержит силикона / возможность использования в лакокрасочной промышленности
- Легкость монтажа и демонтажа
- Размеры Z, втулки и накидные гайки крана **несовместимы** с краном тип 346
- Уплотнение шара из PVDF
- Встроенные резьбовые вставки из нержавеющей стали

**Опция:**

- Возможность конфигурации по запросу (см. конфигуратор)
- Многофункциональный модуль со встроенными концевыми выключателями

| d [mm] | DN [mm] | PN | kv-значение (Δp=1 бар) [l/min] | EPDM Код | FPM Код | кг |
|---|---|---|---|---|---|---|
| 16 | 10 | 16 | 71 | **800 000 621** | **800 000 631** | 0,160 |
| 20 | 15 | 16 | 185 | **800 000 622** | **800 000 632** | 0,160 |
| 25 | 20 | 16 | 350 | **800 000 623** | **800 000 633** | 0,245 |
| 32 | 25 | 16 | 700 | **800 000 624** | **800 000 634** | 0,365 |
| 40 | 32 | 16 | 1000 | **800 000 625** | **800 000 635** | 0,660 |
| 50 | 40 | 16 | 1600 | **800 000 626** | **800 000 636** | 0,890 |
| 63 | 50 | 16 | 3100 | **800 000 627** | **800 000 637** | 1,650 |
| 75 | 65 | 16 | 5000 | **800 000 628** | **800 000 638** | 5,400 |
| 90 | 80 | 16 | 7000 | **800 000 629** | **800 000 639** | 8,100 |
| 110 | 100 | 16 | 11000 | **800 000 630** | **800 000 640** | 12,800 |

| d [mm] | D [mm] | H [mm] | H1 [mm] | H2 [mm] | L [mm] | L1 [mm] | L2 [mm] | L4 [mm] | L5 [mm] | L6 [mm] | M | z [mm] | ближайший размер в дюймах |
|---|---|---|---|---|---|---|---|---|---|---|---|---|---|
| 16 | 50 | 57 | 27 | 12 | 92 | 77 | 56 | 25 | 32 | 45 | M6 | 64 | ⅜ |
| 20 | 50 | 57 | 27 | 12 | 95 | 77 | 56 | 25 | 32 | 45 | M6 | 64 | ½ |
| 25 | 58 | 67 | 30 | 12 | 110 | 97 | 65 | 25 | 39 | 58 | M6 | 72 | ¾ |
| 32 | 68 | 73 | 36 | 12 | 123 | 97 | 71 | 25 | 39 | 58 | M6 | 79 | 1 |
| 40 | 84 | 90 | 44 | 15 | 146 | 128 | 85 | 45 | 54 | 74 | M8 | 94 | 1 ¼ |
| 50 | 97 | 97 | 51 | 15 | 157 | 128 | 89 | 45 | 54 | 74 | M8 | 95 | 1 ½ |
| 63 | 124 | 116 | 64 | 15 | 183 | 152 | 101 | 45 | 66 | 87 | M8 | 107 | 2 |
| 75 | 166 | 149 | 85 | 15 | 233 | 270 | 136 | 70 | 64 | 206 | M8 | 144 | 2 ½ |
| 90 | 200 | 161 | 105 | 15 | 254 | 270 | 141 | 70 | 64 | 206 | M8 | 151 | 3 |
| 110 | 238 | 178 | 123 | 22 | 301 | 320 | 164 | 120 | 64 | 256 | M12 | 174 | 4 |

www.gfrusinfo.ru

DN10/15 - 50

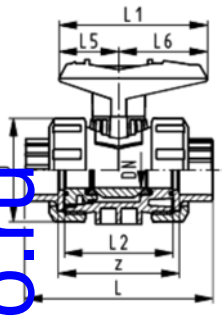


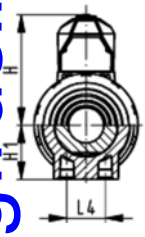


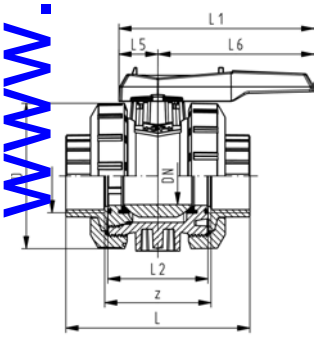


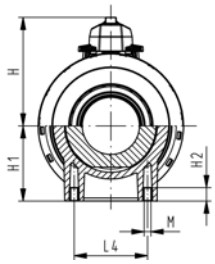


WGrp 2 32 541 803

# Шарвой кран тип 546 PVC-C SF
# С раструбами для клеевого соединения, дюймовые, ASTM

**Модель:**

- Не содержит силикона / возможность использования в лакокрасочной промышленности
- Легкость монтажа и демонтажа
- Размеры Z, втулки и накидные гайки крана **несовместимы** с краном тип 346
- Уплотнение шара: дюймовый, ASTM в PTFE
- Без монтажных вставок

**Опция:**

- Возможность конфигурации по запросу (см. конфигуратор)
- Многофункциональный модуль со встроенными концевыми выключателями

| Дюйм | DN [mm] | PN | kv-значение (Δp=1 бар) [l/min] | FPM Код | кг |
|---|---|---|---|---|---|
| ½ | 15 | 16 | 185 | **163 546 692** | 0,160 |
| ¾ | 20 | 16 | 350 | **163 546 693** | 0,245 |
| 1 | 25 | 16 | 700 | **163 546 694** | 0,365 |
| 1 ¼ | 32 | 16 | 1000 | **163 546 695** | 0,660 |
| 1 ½ | 40 | 16 | 1600 | **163 546 696** | 0,890 |
| 2 | 50 | 16 | 3100 | **163 546 697** | 1,650 |
| 2 ½ | 65 | 16 | 5000 | **163 546 698** | 5,300 |
| 3 | 80 | 16 | 7000 | **163 546 699** | 7,900 |
| 4 | 100 | 16 | 11000 | **163 546 700** | 12,600 |

| Дюйм | D [mm] | H [mm] | H1 [mm] | L [mm] | L1 [mm] | L2 [mm] | L4 [mm] | L5 [mm] | L6 [mm] | z [mm] |
|---|---|---|---|---|---|---|---|---|---|---|
| ½ | 50 | 57 | 27 | 105 | 77 | 56 | 25 | 32 | 45 | 61 |
| ¾ | 58 | 67 | 30 | 121 | 97 | 65 | 25 | 39 | 58 | 70 |
| 1 | 68 | 73 | 36 | 133 | 97 | 71 | 25 | 39 | 58 | 76 |
| 1 ¼ | 84 | 90 | 44 | 154 | 128 | 85 | 45 | 54 | 74 | 90 |
| 1 ½ | 97 | 97 | 51 | 164 | 128 | 89 | 45 | 54 | 74 | 94 |
| 2 | 124 | 116 | 64 | 183 | 152 | 101 | 45 | 66 | 87 | 107 |
| 2 ½ | 166 | 149 | 85 | 233 | 270 | 136 | 70 | 64 | 206 | 144 |
| 3 | 200 | 161 | 105 | 254 | 270 | 141 | 70 | 64 | 206 | 151 |
| 4 | 238 | 178 | 123 | 301 | 320 | 164 | 120 | 64 | 256 | 174 |

www.gfrusinfo.ru

DN10/15 - 50

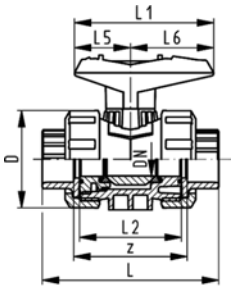


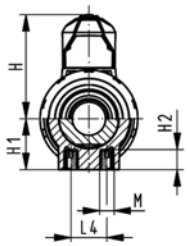


# Шарвой кран тип 546 PVC-C SF
# С монтажными вставками
# С раструбами для клеевого соединения, дюймовые, ASTM

**Модель:**

- Встроенные резьбовые вставки из нержавеющей стали
- Не содержит силикона / возможность использования в лакокрасочной промышленности
- Уплотнение шара
- - дюймовый, ASTM: PTFE
- Легкость монтажа и демонтажа
- Размеры Z, втулка и накидная гайка **несовместимы** с шаровым краном тип 346
- Без монтажных вставок

**Опция:**

- Возможность конфигурации по запросу (см. конфигуратор)
- Многофункциональный модуль со встроенными концевыми выключателями

| Дюйм | DN [mm] | PN | kv-значение (Δp=1 бар) [l/min] | EPDM Код | FPM Код | кг |
|---|---|---|---|---|---|---|
| ½ | 15 | 16 | 185 | **163 546 842** | **163 546 852** | 0,164 |
| ¾ | 20 | 16 | 350 | **163 546 843** | **163 546 853** | 0,249 |
| 1 | 25 | 16 | 700 | **163 546 844** | **163 546 854** | 0,369 |
| 1 ¼ | 32 | 16 | 1000 | **163 546 845** | **163 546 855** | 0,670 |
| 1 ½ | 40 | 16 | 1600 | **163 546 846** | **163 546 856** | 0,900 |
| 2 | 50 | 16 | 3100 | **163 546 847** | **163 546 857** | 1,660 |

| Дюйм | D [mm] | H [mm] | H1 [mm] | H2 [mm] | L [mm] | L1 [mm] | L2 [mm] | L4 [mm] | L5 [mm] | L6 [mm] | M | z [mm] |
|---|---|---|---|---|---|---|---|---|---|---|---|---|
| ½ | 50 | 57 | 27 | 12 | 105 | 77 | 56 | 25 | 32 | 45 | 6 | 61 |
| ¾ | 58 | 67 | 30 | 12 | 121 | 97 | 65 | 25 | 39 | 58 | 6 | 70 |
| 1 | 68 | 73 | 36 | 12 | 133 | 97 | 71 | 25 | 39 | 58 | 6 | 76 |
| 1 ¼ | 84 | 90 | 44 | 15 | 154 | 128 | 85 | 45 | 54 | 74 | 8 | 90 |
| 1 ½ | 97 | 97 | 51 | 15 | 164 | 128 | 89 | 45 | 54 | 74 | 8 | 94 |
| 2 | 124 | 116 | 64 | 15 | 183 | 152 | 101 | 45 | 66 | 87 | 8 | 107 |

WGrp 2 32 541 803

www.gfrusinfo.ru

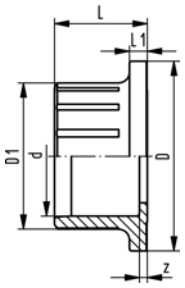


WGrp 2 32 541 999

## Втулка крана тип 546 PVC-C (G11)
## С раструбом для стыковой сварки, метрический

| d [mm] | PN | Код | кг | D [mm] | D1 [mm] | L [mm] | L1 [mm] | z [mm] |
|---|---|---|---|---|---|---|---|---|
| 16 | 16 | **163 481 275** | 0,009 | 38 | 23 | 18 | 4 | 4 |
| 20 | 16 | **163 481 276** | 0,011 | 38 | 27 | 20 | 4 | 4 |
| 25 | 16 | **163 481 277** | 0,016 | 44 | 33 | 23 | 5 | 4 |
| 32 | 16 | **163 481 278** | 0,025 | 53 | 41 | 26 | 5 | 4 |
| 40 | 16 | **163 481 279** | 0,043 | 65 | 51 | 31 | 5 | 5 |
| 50 | 16 | **163 481 280** | 0,064 | 77 | 62 | 34 | 6 | 3 |
| 63 | 16 | **163 481 281** | 0,119 | 99 | 77 | 41 | 7 | 3 |
| 75 | 16 | **163 481 282** | 0,249 | 125 | 92 | 49 | 9 | 4 |
| 90 | 16 | **163 481 283** | 0,416 | 150 | 110 | 57 | 10 | 5 |
| 110 | 16 | **163 481 284** | 0,705 | 180 | 134 | 69 | 11 | 5 |

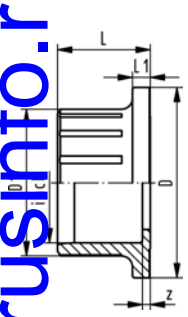


WGrp 2 32 541 999

## Втулка крана тип 546 PVC-C (G13)
## С раструбом для стыковой сварки, дюймовый ASTM

| Дюйм | d [mm] | PN | Код | кг | D [mm] | D1 [mm] | L [mm] | L1 [mm] | z [mm] |
|---|---|---|---|---|---|---|---|---|---|
| ⅜ | 16 | 16 | **163 481 311** | 0,012 | 38 | 24 | 25 | 4 | 6 |
| ½ | 20 | 16 | **163 481 312** | 0,014 | 38 | 30 | 25 | 4 | 2 |
| ¾ | 25 | 16 | **163 481 313** | 0,020 | 44 | 35 | 28 | 5 | 3 |
| 1 | 32 | 16 | **163 481 314** | 0,031 | 53 | 43 | 31 | 5 | 3 |
| 1 ¼ | 40 | 16 | **163 481 315** | 0,046 | 65 | 53 | 34 | 5 | 3 |
| 1 ½ | 50 | 16 | **163 481 316** | 0,067 | 77 | 60 | 38 | 6 | 3 |
| 2 | 63 | 16 | **163 481 317** | 0,118 | 99 | 73 | 41 | 7 | 3 |
| 2 ½ | 75 | 16 | **163 481 318** | 0,266 | 125 | 92 | 49 | 9 | 4 |
| 3 | 90 | 16 | **163 481 319** | 0,394 | 150 | 110 | 57 | 10 | 8 |
| 4 | 110 | 16 | **163 481 320** | 0,651 | 180 | 134 | 69 | 11 | 11 |

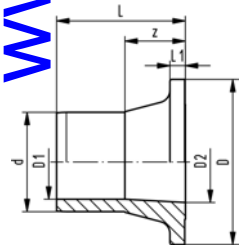


WGrp 2 32 541 999

## Втулка крана тип 546 PVC-C (G14)
## С патрубком для стыковой сварки, метрический

| d [mm] | PN | Код | кг | D [mm] | D1 [mm] | D2 [mm] | L [mm] | L1 [mm] | z [mm] |
|---|---|---|---|---|---|---|---|---|---|
| 16 | 16 | **163 481 300** | 0,012 | 38 | 10 | 16 | 29 | 4 | 15 |
| 20 | 16 | **163 481 301** | 0,015 | 38 | 14 | 16 | 34 | 4 | 18 |
| 25 | 16 | **163 481 302** | 0,023 | 44 | 19 | 20 | 39 | 5 | 20 |
| 32 | 16 | **163 481 303** | 0,040 | 53 | 24 | 26 | 42 | 5 | 20 |
| 40 | 16 | **163 481 304** | 0,054 | 65 | 31 | 33 | 45 | 5 | 19 |
| 50 | 16 | **163 481 305** | 0,093 | 77 | 39 | 41 | 53 | 6 | 22 |
| 63 | 16 | **163 481 306** | 0,177 | 99 | 49 | 51 | 62 | 7 | 24 |
| 75 | 16 | **163 481 307** | 0,333 | 125 | 58 | 65 | 74 | 9 | 30 |
| 90 | 16 | **163 481 308** | 0,515 | 150 | 70 | 90 | 80 | 10 | 28 |
| 110 | 16 | **163 481 309** | 0,822 | 180 | 86 | 100 | 88 | 11 | 27 |

www.gfrusinfo.ru

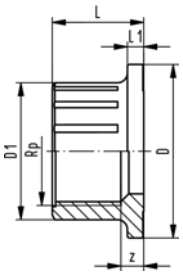


WGrp 2 32 541 999

## Втулка крана тип 546 PVC-C (G15)
## С резьбовым раструбом, Rp

**Модель:**

- Возможность соединения только с деталью из пластика с резьбой
- Не используйте для резьбы герметизирующие пасты, которые оказывают вредное воздействие на PVC-C

| Rp [inch] | PN | Код | кг | D [mm] | D1 [mm] | L [mm] | L1 [mm] | z [mm] |
|---|---|---|---|---|---|---|---|---|
| ⅜ | 10 | **163 481 286** | 0,011 | 38 | 24 | 20 | 4 | 7 |
| ½ | 10 | **163 481 287** | 0,013 | 38 | 28 | 22 | 4 | 6 |
| ¾ | 10 | **163 481 288** | 0,019 | 44 | 34 | 25 | 5 | 7 |
| 1 | 10 | **163 481 289** | 0,031 | 53 | 42 | 28 | 5 | 7 |
| 1 ¼ | 10 | **163 481 290** | 0,047 | 65 | 52 | 30 | 5 | 7 |
| 1 ½ | 10 | **163 481 291** | 0,081 | 77 | 63 | 32 | 6 | 9 |
| 2 | 10 | **163 481 292** | 0,150 | 99 | 78 | 38 | 7 | 10 |
| 2 ½ | 10 | **163 481 293** | 0,282 | 125 | 58 | 49 | 9 | 19 |
| 3 | 10 | **163 481 294** | 0,481 | 150 | 110 | 57 | 10 | 23 |
| 4 | 10 | **163 481 295** | 0,735 | 180 | 134 | 69 | 11 | 29 |

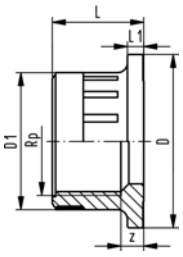


WGrp 2 32 541 999

## Втулка крана тип 546 PVC-C (G16)
## С резьбовым раструбом Rp, армированный

**Модель:**

- Возможность соединения как с пластиком, так и с металлом
- Армирующее кольцо из нержавеющей стали (A2)
- Не используйте для резьбы герметизирующие пасты, которые оказывают вредное воздействие на PVC-C

| Rp [inch] | PN | Код | кг | D [mm] | D1 [mm] | L [mm] | L1 [mm] | z [mm] |
|---|---|---|---|---|---|---|---|---|
| ⅜ | 16 | **163 481 400** | 0,014 | 38 | 24 | 20 | 4 | 7 |
| ½ | 16 | **163 481 401** | 0,018 | 38 | 28 | 22 | 4 | 6 |
| ¾ | 16 | **163 481 402** | 0,025 | 44 | 34 | 25 | 5 | 7 |
| 1 | 16 | **163 481 403** | 0,044 | 53 | 42 | 28 | 5 | 7 |
| 1 ¼ | 16 | **163 481 404** | 0,064 | 65 | 52 | 30 | 5 | 7 |
| 1 ½ | 16 | **163 481 405** | 0,106 | 77 | 63 | 32 | 6 | 9 |
| 2 | 16 | **163 481 406** | 0,182 | 99 | 78 | 38 | 7 | 10 |

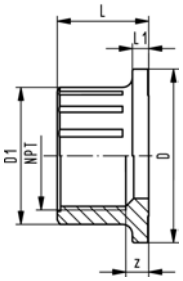


WGrp 2 32 541 999

## Втулка крана тип 546 PVC-C (G17)
## С раструбом для стыковой сварки NPT

**Модель:**

- Возможность соединения только с деталью из пластика с резьбой
- Не используйте для резьбы герметизирующие пасты, которые оказывают вредное воздействие на PVC-C

| NPT [inch] | PN | Код | кг | D [mm] | D1 [mm] | L [mm] | L1 [mm] | z [mm] |
|---|---|---|---|---|---|---|---|---|
| ⅜ | 10 | **163 481 322** | 0,014 | 38 | 26 | 21 | 4 | 7 |
| ½ | 10 | **163 481 323** | 0,019 | 38 | 33 | 21 | 4 | 4 |
| ¾ | 10 | **163 481 324** | 0,026 | 44 | 39 | 23 | 5 | 5 |
| 1 | 10 | **163 481 325** | 0,043 | 53 | 47 | 28 | 5 | 6 |
| 1 ¼ | 10 | **163 481 326** | 0,064 | 65 | 57 | 31 | 5 | 7 |
| 1 ½ | 10 | **163 481 327** | 0,093 | 77 | 65 | 34 | 6 | 11 |
| 2 | 10 | **163 481 328** | 0,157 | 99 | 77 | 41 | 7 | 17 |
| 2 ½ | 10 | **163 481 329** | 0,317 | 125 | 58 | 49 | 9 | 15 |
| 3 | 10 | **163 481 330** | 0,497 | 150 | 110 | 57 | 10 | 21 |
| 4 | 10 | **163 481 331** | 0,763 | 180 | 134 | 69 | 11 | 31 |

www.gfrusinfo.ru

## Втулки крана тип 546 PVC-U (G72)
## Сборная деталь с накидным фланцем из PP/сталь, метрические

**Модель:**
- Соединение выполнено специальным клеем Tangit для PVC-U
- Тип подсоединения в соответствии с ISO 7005 / EN 1092 / DIN 2501 PN10 / BS 4504

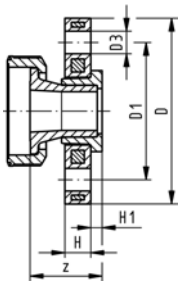


WGrp 2 31 546 999

| d [mm] | DN [mm] | PN | Код | кг | D [mm] | D1 [mm] | D3 [mm] | H [mm] | H1 [mm] | z [mm] |
|---|---|---|---|---|---|---|---|---|---|---|
| 20 | 15 | 16 | **161 486 285** | 0,265 | 95 | 65 | 14 | 12 | 6 | 37 |
| 25 | 20 | 16 | **161 486 286** | 0,325 | 105 | 75 | 14 | 12 | 7 | 42 |
| 32 | 25 | 16 | **161 486 287** | 0,530 | 115 | 85 | 14 | 16 | 7 | 45 |
| 40 | 32 | 16 | **161 486 288** | 0,815 | 140 | 100 | 18 | 16 | 8 | 48 |
| 50 | 40 | 16 | **161 486 289** | 1,070 | 150 | 110 | 18 | 18 | 8 | 56 |
| 63 | 50 | 16 | **161 486 290** | 1,395 | 165 | 125 | 18 | 18 | 9 | 65 |
| 75 | 65 | 16 | **161 486 291** | 2,319 | 185 | 145 | 18 | 18 | 10 | 77 |
| 90 | 80 | 16 | **161 486 292** | 2,905 | 200 | 160 | 18 | 20 | 11 | 85 |
| 110 | 100 | 16 | **161 486 293** | 4,079 | 220 | 180 | 18 | 20 | 12 | 93 |

## Втулка крана тип 546 из PP-H (G73)
## С накидным фланцем из PP-сталь, дюймовый, ANSI

**Модель:**
- Габаритная длина DN15-50 НЕ соответствует стандарту EN 558
- Габаритная длина DN 65-100 соответствует стандарту EN 558
- Размеры для присоединения: ISO 7005 PN10, EN 1092 PN10, DIN 2501 PN10

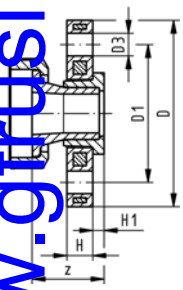


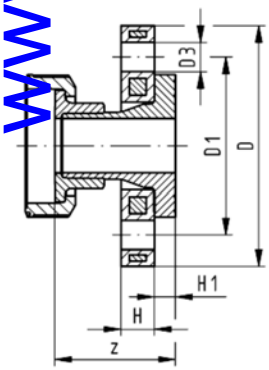


WGrp 2 34 539 999

| Дюйм | DN [mm] | PN | Код | кг | D [mm] | D1 [mm] | D3 [mm] | H [mm] | H1 [mm] | z [mm] |
|---|---|---|---|---|---|---|---|---|---|---|
| ½ | 15 | 10 | **167 484 065** | 0,224 | 95 | 60 | 16 | 12 | 7 | 54 |
| ¾ | 20 | 10 | **167 484 066** | 0,307 | 105 | 70 | 16 | 12 | 9 | 55 |
| 1 | 25 | 10 | **167 484 067** | 0,506 | 115 | 79 | 16 | 16 | 10 | 58 |
| 1 ¼ | 32 | 10 | **167 484 068** | 0,813 | 140 | 89 | 16 | 16 | 11 | 60 |
| 1 ½ | 40 | 10 | **167 484 069** | 1,049 | 150 | 98 | 19 | 18 | 12 | 66 |
| 2 | 50 | 10 | **167 484 070** | 1,290 | 165 | 121 | 19 | 18 | 14 | 68 |
| 2 ½ | 65 | 10 | **167 484 071** | 2,161 | 185 | 140 | 19 | 18 | 16 | 77 |
| 3 | 80 | 10 | **167 484 072** | 2,818 | 200 | 152 | 19 | 20 | 17 | 85 |
| 4 | 100 | 10 | **167 484 073** | 3,741 | 229 | 190 | 19 | 20 | 18 | 93 |

www.gfrusinfo.ru

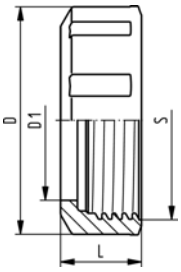


WGrp 2 32 541 999

## Гайка крана 546, PVC-C

| d [mm] | DN [mm] | Код | кг | D [mm] | D1 [mm] | L [mm] | S [mm] | Ближай-ший размер в дюймах |
|---|---|---|---|---|---|---|---|---|
| 16 - 20 | 10 - 15 | **163 481 226** | 0,013 | 50 | 34 | 19 | 42 | ⅜ - ½ |
| 25 | 20 | **163 481 227** | 0,019 | 58 | 39 | 20 | 48 | ¾ |
| 32 | 25 | **163 481 228** | 0,028 | 68 | 47 | 24 | 58 | 1 |
| 40 | 32 | **163 481 229** | 0,054 | 84 | 57 | 27 | 71 | 1 ¼ |
| 50 | 40 | **163 481 230** | 0,072 | 97 | 65 | 30 | 84 | 1 ½ |
| 63 | 50 | **163 481 231** | 0,225 | 124 | 79 | 36 | 106 | 2 |
| 75 | 65 | **163 481 232** | 0,619 | 166 | 94 | 48 | 135 | 2 ½ |
| 90 | 80 | **163 481 233** | 0,973 | 200 | 113 | 54 | 135 | 3 |
| 110 | 100 | **163 481 234** | 1,493 | 238 | 137 | 60 | 198 | 4 |

DN10/15 - 50

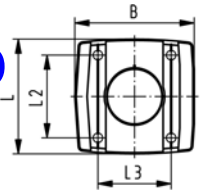


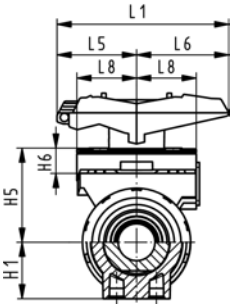


WGrp 2 31 798 999

## Монтажные пластины (I02) PP-GF
## Модуль пустой

**Модель:**

- Аксессуар к шаровому крану тип 546
- Многофункционнальный модуль работает как промежуточное звено для приводов
- В комплекте поставляются винты для установки модуля и удлинительная вставка из нержавеющей стали (V2A) для размеров DN65-100
- Многофункциональный модуль диаметром d75 - d110 поставляется с размерами посадочной части F07 с EN ISO 5211.

| d-d [mm] | Дюйм [inch] | DN-DN [mm] | Код | кг |
|---|---|---|---|---|
| 16 - 20 | ⅜ - ½ | 10 - 15 | **167 482 680** | 0,055 |
| 25 - 32 | ¾ - 1 | 20 - 25 | **167 482 681** | 0,070 |
| 40 - 50 | 1 ¼ - 1 ½ | 32 - 40 | **167 482 682** | 0,080 |
| - 63 | 2 | - 50 | **167 482 683** | 0,120 |
| 75 - 90 | 2 ½ - 3 | 65 - 80 | **167 482 684** | 0,135 |
| - 110 | 4 | - 100 | **167 482 685** | 0,175 |

| d-d [mm] | B [mm] | H1 [mm] | H5 [mm] | H6 [mm] | L [mm] | L1 [mm] | L2 [mm] | L3 [mm] | L5 [mm] | L6 [mm] | L8 [mm] |
|---|---|---|---|---|---|---|---|---|---|---|---|
| 16 - 20 | 67 | 27 | 50 | 17 | 72 | 87 | 54 | 40 | 42 | 45 | 34 |
| 25 - 32 | 75 | 30 | 53 | 16 | 72 | 108 | 52 | 46 | 50 | 58 | 38 |
| 40 - 50 | 81 | 44 | 72 | 16 | 80 | 140 | 60 | 50 | 66 | 75 | 41 |
| - 63 | 91 | 64 | 94 | 19 | 93 | 165 | 68 | 65 | 78 | 87 | 46 |
| 75 - 90 | 90 | 85 | 157 | 23 | 85 | 270 | | | 64 | 206 | |
| - 110 | 106 | 123 | 175 | 23 | 97 | 320 | | | 64 | 256 | |

www.gfrusinfo.ru

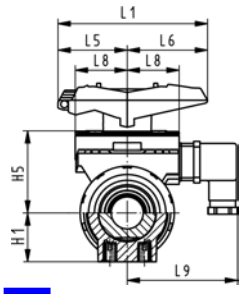


WGrp 2 31 798 999

## Монтажные пластины (I03) PP-GF
## С механическими концевыми выключателями Ag Ni

**Модель:**

- Аксессуар к шаровому крану тип 546
- Многофункциональный модуль работает как промежуточное звено для приводов
- В комплекте разъем 3P+E / Класс защиты 165
- В комплекте поставляются винты для установки модуля и удлинительная вставка из нержавеющей стали (V2A) для размеров DN65-100

| d-d [mm] | Дюйм [inch] | DN-DN [mm] | Код | кг | H1 [mm] | H5 [mm] | L1 [mm] | L5 [mm] | L6 [mm] | L8 [mm] | L9 [mm] | |
|---|---|---|---|---|---|---|---|---|---|---|---|---|
| 16 - 20 | ⅜ - ½ | 10 - 15 | **167 482 626** | 0,110 | 27 | 50 | 87 | 42 | 45 | 34 | 73 | |
| 25 - 32 | ¾ - 1 | 20 - 25 | **167 482 627** | 0,120 | 30 | 53 | 108 | 50 | 58 | 38 | 77 | |
| 40 - 50 | 1 ¼ - 1 ½ | 32 - 40 | **167 482 628** | 0,135 | 44 | 72 | 140 | 66 | 75 | 41 | 80 | |
| - 63 | 2 | - 50 | **167 482 629** | 0,175 | 64 | 94 | 165 | 78 | 87 | 46 | 85 | |
| 75 - 90 | 2 ½ - 3 | 65 - 80 | **167 482 630** | 0,460 | 85 | 157 | 270 | 64 | 206 | | | |
| - 110 | 4 | - 100 | **167 482 631** | 0,480 | 123 | 175 | 320 | 64 | 256 | | | |

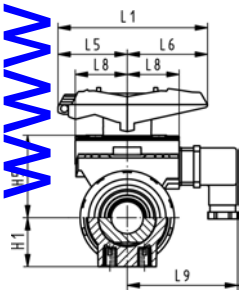


WGrp 2 31 798 999

## Монтажные пластины (I04) PP-GF
## С механическими концевыми выключателями Au

**Модель:**

- Аксессуар к шаровому крану тип 546
- Многофункциональный модуль работает как промежуточное звено для приводов
- В комплекте разъем 3P+E / Класс защиты 165
- В комплекте поставляются винты для установки модуля и удлинительная вставка из нержавеющей стали (V2A) для размеров DN65-100

| d-d [mm] | Дюйм [inch] | DN-DN [mm] | Код | кг | H1 [mm] | H5 [mm] | L1 [mm] | L5 [mm] | L6 [mm] | L8 [mm] | L9 [mm] | |
|---|---|---|---|---|---|---|---|---|---|---|---|---|
| 16 - 20 | ⅜ - ½ | 10 - 15 | **167 482 635** | 0,110 | 27 | 50 | 87 | 42 | 45 | 34 | 73 | |
| 25 - 32 | ¾ - 1 | 20 - 25 | **167 482 636** | 0,120 | 30 | 53 | 108 | 50 | 58 | 38 | 77 | |
| 40 - 50 | 1 ¼ - 1 ½ | 32 - 40 | **167 482 637** | 0,135 | 44 | 72 | 140 | 66 | 75 | 41 | 80 | |
| - 63 | 2 | - 50 | **167 482 638** | 0,175 | 64 | 94 | 165 | 78 | 87 | 46 | 85 | |
| 75 - 90 | 2 ½ - 3 | 65 - 80 | **167 482 639** | 0,460 | 85 | 157 | 270 | 64 | 206 | | | |
| - 110 | 4 | - 100 | **167 482 640** | 0,480 | 123 | 175 | 320 | 64 | 256 | | | |

www.gfrusinfo.ru

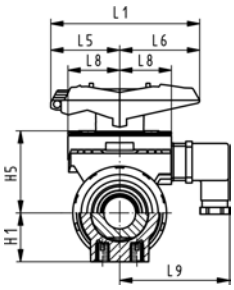


WGrp 2 31 798 999

## Монтажные пластины (I05) PP-GF
## С индуктивными концевыми выключателями Namur

**Модель:**

- Аксессуар к шаровому крану тип 546
- Многофункционнальный модуль работает как промежуточное звено для приводов
- В комплекте разъем 3P+E / Класс защиты 165
- В комплекте поставляются винты для установки модуля и удлинительная вставка из нержавеющей стали (V2A) для размеров DN65-100

| d-d [mm] | Дюйм [inch] | DN-DN [mm] | Код | кг | H1 [mm] | H5 [mm] | L1 [mm] | L5 [mm] | L6 [mm] | L8 [mm] | L9 [mm] |
|---|---|---|---|---|---|---|---|---|---|---|---|
| 16 - 20 | ⅜ - ½ | 10 - 15 | **167 482 671** | 0,110 | 27 | 50 | 87 | 42 | 45 | 34 | 73 |
| 25 - 32 | ¾ - 1 | 20 - 25 | **167 482 672** | 0,120 | 30 | 53 | 108 | 50 | 58 | 38 | 77 |
| 40 - 50 | 1 ¼ - 1 ½ | 32 - 40 | **167 482 673** | 0,135 | 44 | 72 | 140 | 66 | 75 | 41 | 80 |
| - 63 | 2 | - 50 | **167 482 674** | 0,175 | 64 | 94 | 165 | 78 | 87 | 46 | 85 |
| 75 - 90 | 2 ½ - 3 | 65 - 80 | **167 482 675** | 0,460 | 85 | 157 | 270 | 64 | 206 | | |
| - 110 | 4 | - 100 | **167 482 676** | 0,480 | 123 | 175 | 320 | 64 | 256 | | |

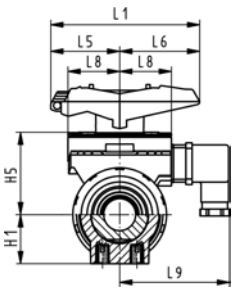


WGrp 2 31 798 999

## Монтажные пластины (I06) PP-GF
## С механическими концевыми выключателями PNP

**Модель:**

- Аксессуар к шаровому крану тип 546
- Многофункционнальный модуль работает как промежуточное звено для приводов
- В комплекте разъем 3P+E / Класс защиты 165
- В комплекте поставляются винты для установки модуля и удлинительная вставка из нержавеющей стали (V2A) для размеров DN65-100

| d-d [mm] | Дюйм [inch] | DN-DN [mm] | Код | кг | H1 [mm] | H5 [mm] | L1 [mm] | L5 [mm] | L6 [mm] | L8 [mm] | L9 [mm] |
|---|---|---|---|---|---|---|---|---|---|---|---|
| 16 - 20 | ⅜ - ½ | 10 - 15 | **167 482 662** | 0,110 | 27 | 50 | 87 | 42 | 45 | 34 | 73 |
| 25 - 32 | ¾ - 1 | 20 - 25 | **167 482 663** | 0,120 | 30 | 53 | 108 | 50 | 58 | 38 | 77 |
| 40 - 50 | 1 ¼ - 1 ½ | 32 - 40 | **167 482 664** | 0,135 | 44 | 72 | 140 | 66 | 75 | 41 | 80 |
| - 63 | 2 | - 50 | **167 482 665** | 0,175 | 64 | 94 | 165 | 78 | 87 | 46 | 85 |
| 75 - 90 | 2 ½ - 3 | 65 - 80 | **167 482 666** | 0,460 | 85 | 157 | 270 | 64 | 206 | | |
| - 110 | 4 | - 100 | **167 482 667** | 0,480 | 123 | 175 | 320 | 64 | 256 | | |

www.gfrusinfo.ru

DN10/15 - 50

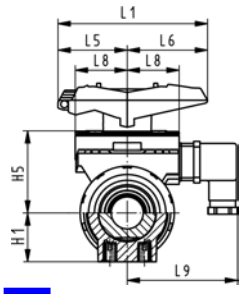


WGrp 2 31 798 999

# Многофункциональный модуль (I07) PP-GF С механическими концевыми выключателями NPN

**Модель:**

- Аксессуар к шаровому крану тип 546
- Многофункционнальный модуль работает как промежуточное звено для приводов
- В комплекте разьем 3P+E / Класс защиты 165
- В комплекте поставляются винты для установки модуля и удлинительная вставка из нержавеющей стали (V2A) для размеров DN65-100

| d-d [mm] | Дюйм [inch] | DN-DN [mm] | Код | кг | H1 [mm] | H5 [mm] | L1 [mm] | L5 [mm] | L6 [mm] | L8 [mm] | L9 [mm] |
|---|---|---|---|---|---|---|---|---|---|---|---|
| 16 - 20 | ⅜ - ½ | 10 - 15 | **167 482 653** | 0,110 | 27 | 50 | 87 | 42 | 45 | 34 | 73 |
| 25 - 32 | ¾ - 1 | 20 - 25 | **167 482 654** | 0,120 | 30 | 53 | 108 | 50 | 58 | 38 | 77 |
| 40 - 50 | 1 ¼ - 1 ½ | 32 - 40 | **167 482 655** | 0,135 | 44 | 72 | 140 | 66 | 75 | 41 | 80 |
| - 63 | 2 | - 50 | **167 482 656** | 0,175 | 64 | 94 | 165 | 78 | 87 | 46 | 85 |
| 75 - 90 | 2 ½ - 3 | 65 - 80 | **167 482 657** | 0,460 | 85 | 157 | 270 | 64 | 206 | | |
| - 110 | 4 | - 100 | **167 482 658** | 0,480 | 123 | 175 | 320 | 64 | 256 | | |

WGrp 2 31 798 999

# Удлинители для рукоятки крана тип 546, PVC-U, метрические

**Модель:**

- Для шарового крана тип 546 и тип 543
- Состоит из переходных раструбов подключения рукоятки и оси
- На месте проведения работ должна быть труба из PVC-U подходящей длины

| d-d [mm] | DN-DN [mm] | Код | кг | H [mm] | H1 [mm] | H2 [mm] | H3 [mm] | D [mm] |
|---|---|---|---|---|---|---|---|---|
| 16 - 20 | 10 - 15 | **161 486 435** | 0,032 | 41 | 52 | 29 | 36 | 26 |
| 25 - 32 | 20 - 25 | **161 486 436** | 0,037 | 50 | 62 | 32 | 39 | 36 |
| 40 - 50 | 32 - 40 | **161 486 437** | 0,047 | 65 | 76 | 34 | 44 | 40 |
| - 63 | - 50 | **161 486 438** | 0,058 | 84 | 87 | 37 | 48 | 44 |

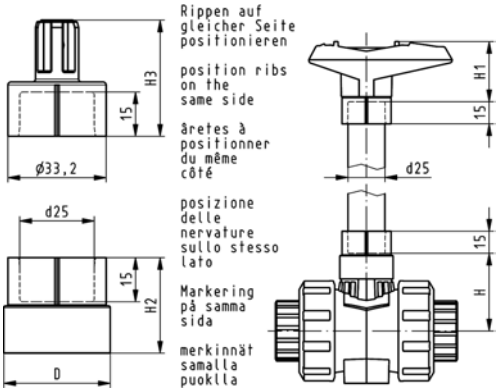


www.gfrusinfo.ru

WGrp 2 31 798 999

## Удлинители для рукоятки крана тип 546, PVC-U, дюймовые, BS/ASTM

- Для шаровых кранов тип 546

| DN-DN [mm] | дюйм | Код | кг | H [mm] | H1 [mm] | H2 [mm] | H3 [mm] | D [mm] |
|---|---|---|---|---|---|---|---|---|
| 10 - 15 | 3/8-1/2 | **161 486 443** | 0,032 | 41 | 52 | 29 | 36 | 26 |
| 20 - 25 | 3/4-1 | **161 486 444** | 0,037 | 50 | 62 | 32 | 39 | 36 |
| 32 - 40 | 1 1/4-1 1/2 | **161 486 445** | 0,047 | 65 | 76 | 34 | 44 | 40 |
| 50 - | 2 | **161 486 446** | 0,058 | 84 | 87 | 37 | 48 | 44 |

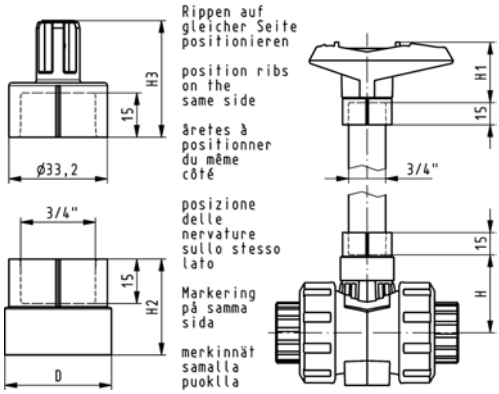

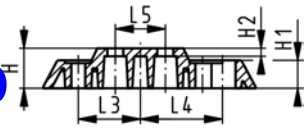


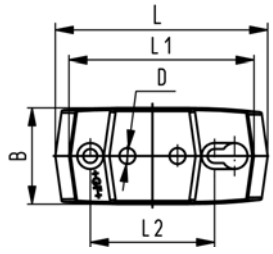


WGrp 2 31 798 999

## Монтажная пластина 546 PP-GF (L02)

- 2 винта в комплекте

| d-d [mm] | Дюйм [inch] | DN-DN [mm] | Код | кг |
|---|---|---|---|---|
| 16 - 32 | ⅜ - 1 | 10 - 25 | **167 484 110** | 0,055 |
| 40 - 63 | 1 ¼ - 2 | 32 - 50 | **167 484 111** | 0,086 |

| d-d [mm] | B [mm] | D [mm] | H [mm] | H1 [mm] | H2 [mm] | L [mm] | L1 [mm] | L2 [mm] | L3 [mm] | L4 [mm] | L5 [mm] |
|---|---|---|---|---|---|---|---|---|---|---|---|
| 16 - 32 | 48 | 8 | 20 | 14 | 4 | 106 | 92 | 62 | 31 | 41 | 25 |
| 40 - 63 | 54 | 9 | 20 | 14 | 4 | 149 | 134 | 104 | 52 | 62 | 45 |

www.gfrusinfo.ru

# Запасные части для двухходовых шаровых кранов

## Запасные части для шарового крана тип 546

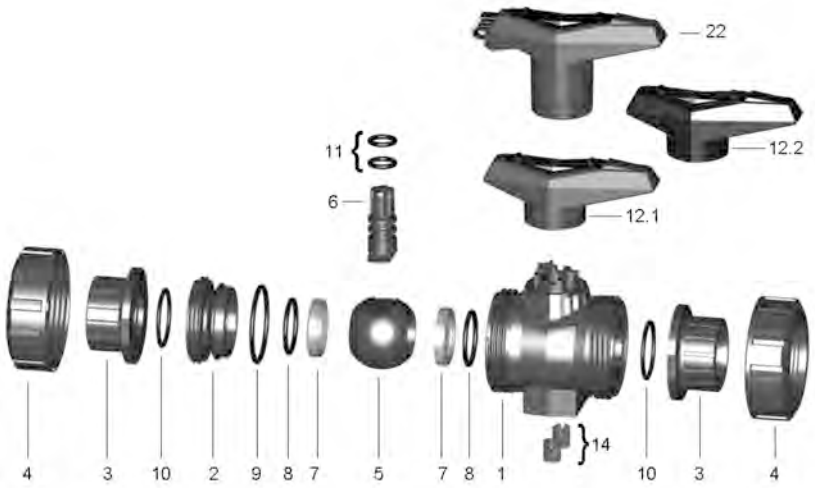


www.gfrusinfo.ru

## Центральная часть

**Модель:**

- Все комплектующие крана и накидные гайки указаны в каталоге по промышленной запорной арматуре
- Уплотнение шара PTFE
- Центральная часть состоит из: корпуса (1), втулки муфты с резьбой (2), шара (5), оси (6), уплотнения шара, опорного уплотнения, уплотнения корпуса, уплотнения контактной части, уплотнения оси (7-11), стандартной рукоятки (12) и резьбовых монтажных вставок из нержавеющей стали (14)

| d [mm] | Дюйм | DN [mm] | PVC-C EPDM Код | PVC-C FPM Код | кг | |
|---|---|---|---|---|---|---|
| 16 | ⅜ | 10 | **163 481 251** | **163 481 263** | 0,100 | |
| 20 | ½ | 15 | **163 481 251** | **163 481 263** | 0,100 | |
| 25 | ¾ | 20 | **163 481 252** | **163 481 264** | 0,160 | |
| 32 | 1 | 25 | **163 481 253** | **163 481 265** | 0,230 | |
| 40 | 1 ¼ | 32 | **163 481 254** | **163 481 266** | 0,410 | |
| 50 | 1 ½ | 40 | **163 481 255** | **163 481 267** | 0,540 | |
| 63 | 2 | 50 | **163 481 256** | **163 481 268** | 0,950 | |
| 75 | 2 ½ | 65 | **163 481 257** | **163 481 269** | 3,560 | |
| 90 | 3 | 80 | **163 481 258** | **163 481 270** | 5,200 | |
| 110 | 4 | 100 | **163 481 259** | **163 481 271** | 8,270 | |

WGrp 2 35 540 998

## Комплект для шара

**Модель:**

- Уплотнение шара PTFE
- Комплект шара состоит из: шара (5), оси (6), уплотнения шара, опорного уплотнения, уплотнения корпуса и уплотнения оси (7-9,11)

| d [mm] | Дюйм | DN [mm] | PVC-C EPDM Код | PVC-C FPM Код | кг | |
|---|---|---|---|---|---|---|
| 16 | ⅜ | 10 | **163 481 375** | **163 481 385** | 0,017 | |
| 20 | ½ | 15 | **163 481 375** | **163 481 385** | 0,017 | |
| 25 | ¾ | 20 | **163 481 376** | **163 481 386** | 0,026 | |
| 32 | 1 | 25 | **163 481 377** | **163 481 387** | 0,045 | |
| 40 | 1 ¼ | 32 | **163 481 378** | **163 481 388** | 0,088 | |
| 50 | 1 ½ | 40 | **163 481 379** | **163 481 389** | 0,138 | |

| d [mm] | Дюйм | DN [mm] | PVC-C EPDM Код | PVC-C FPM Код | кг | |
|---|---|---|---|---|---|---|
| 63 | 2 | 50 | **163 481 380** | **163 481 390** | 0,268 | |
| 75 | 2 ½ | 65 | **163 481 381** | **163 481 391** | 0,538 | |
| 90 | 3 | 80 | **163 481 382** | **163 481 392** | 0,849 | |
| 110 | 4 | 100 | **163 481 383** | **163 481 393** | 1,408 | |

WGrp 2 35 540 998

## Рукоятка

DN10/15 - 50

DN10/15 - 50

| d [mm] | Дюйм | DN [mm] | Стандартная рукоятка, красная Код | Стандартная рукоятка, черная Код | Многофункциональная рукоятка Код | кг | |
|---|---|---|---|---|---|---|---|
| 16 | ⅜ | 10 | **167 484 088** | **167 484 076** | **167 484 100** | 0,026 | |
| 20 | ½ | 15 | **167 484 088** | **167 484 076** | **167 484 100** | 0,026 | |
| 25 | ¾ | 20 | **167 484 089** | **167 484 077** | **167 484 101** | 0,045 | |
| 32 | 1 | 25 | **167 484 090** | **167 484 078** | **167 484 102** | 0,045 | |
| 40 | 1 ¼ | 32 | **167 484 091** | **167 484 079** | **167 484 103** | 0,082 | |
| 50 | 1 ½ | 40 | **167 484 092** | **167 484 080** | **167 484 104** | 0,082 | |
| 63 | 2 | 50 | **167 484 093** | **167 484 081** | **167 484 105** | 0,104 | |
| 75 | 2 ½ | 65 | **167 484 094** | **167 484 082** | **161 486 689** | 0,480 | |
| 90 | 3 | 80 | **167 484 095** | **167 484 083** | **161 486 690** | 0,480 | |
| 110 | 4 | 100 | **167 484 096** | **167 484 084** | **161 486 691** | 0,480 | |

WGrp 2 35 540 998

## Уплотнение контактной части

| d [mm] | Дюйм | DN [mm] | EPDM Код | FPM Код | кг | |
|---|---|---|---|---|---|---|
| 16 | ⅜ | 10 | **748 410 059** | **749 410 059** | 0,002 | |
| 20 | ½ | 15 | **748 410 059** | **749 410 059** | 0,002 | |
| 25 | ¾ | 20 | **748 410 106** | **749 410 106** | 0,002 | |
| 32 | 1 | 25 | **748 410 151** | **749 410 151** | 0,002 | |
| 40 | 1 ¼ | 32 | **748 410 062** | **749 410 062** | 0,005 | |
| 50 | 1 ½ | 40 | **748 410 003** | **749 410 003** | 0,007 | |
| 63 | 2 | 50 | **748 410 231** | **749 410 231** | 0,002 | |
| 75 | 2 ½ | 65 | **748 410 119** | **749 410 119** | 0,010 | |
| 90 | 3 | 80 | **748 410 023** | **749 410 023** | 0,012 | |
| 110 | 4 | 100 | **748 410 254** | **749 410 254** | 0,030 | |

WGrp 2 35 540 998

## Комплект уплотнений

**Модель:**

- Комплект уплотнений состоит из: опорного уплотнения, уплотнения корпуса, уплотнения контактной части и уплотнения оси (8-11)

| d [mm] | Дюйм | DN [mm] | EPDM Код | FPM Код | кг | |
|---|---|---|---|---|---|---|
| 16 | ⅜ | 10 | **161 486 400** | **161 486 410** | 0,003 | |
| 20 | ½ | 15 | **161 486 400** | **161 486 410** | 0,003 | |
| 25 | ¾ | 20 | **161 486 401** | **161 486 411** | 0,005 | |
| 32 | 1 | 25 | **161 486 402** | **161 486 412** | 0,006 | |
| 40 | 1 ¼ | 32 | **161 486 403** | **161 486 413** | 0,010 | |
| 50 | 1 ½ | 40 | **161 486 404** | **161 486 414** | 0,023 | |
| 63 | 2 | 50 | **161 486 405** | **161 486 415** | 0,031 | |
| 75 | 2 ½ | 65 | **161 486 406** | **161 486 416** | 0,024 | |
| 90 | 3 | 80 | **161 486 407** | **161 486 417** | 0,034 | |
| 110 | 4 | 100 | **161 486 408** | **161 486 418** | 0,058 | |

WGrp 2 35 540 998

www.gfrusinfo.ru

# Шаровые краны

## Трехходовой шаровой кран тип 543
## PVC-C
## Горизонтальный/Шар с L-образным отверстием
## С раструбами для клеевого соединения, метрические

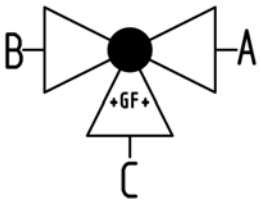


**Модель:**

- Легкость монтажа и демонтажа (втулка крана и накидная гайка совместимы с краном тип 546)
- Уплотнение шара из PTFE
- Возможность отдельного заказа пневматического или электрического привода
- Угол поворота 360°, без ограничителей
- Встроенный ограничитель поворота на 90°
- Встроенные резьбовые вставки из нержавеющей стали
- Поставка с завода в положении: выходы A-C открыты, см. схему распределения потоков

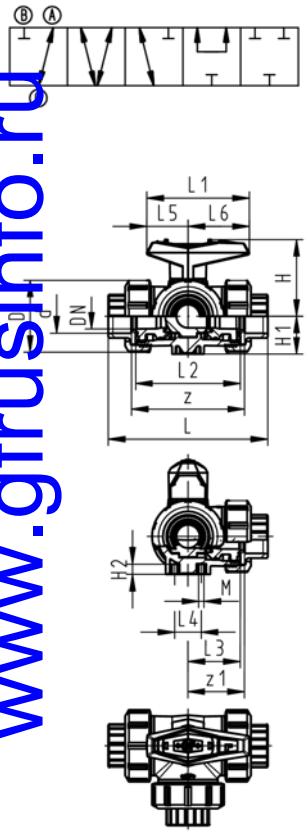


WGrp 2 32 002 801

| d [mm] | DN [mm] | PN | kv-значение (Δp=1 бар) [l/min] | EPDM Код | FPM Код | кг |
|---|---|---|---|---|---|---|
| 16 | 10 | 10 | 50 | **163 543 001** | **163 543 011** | 0,265 |
| 20 | 15 | 10 | 75 | **163 543 002** | **163 543 012** | 0,272 |
| 25 | 20 | 10 | 150 | **163 543 003** | **163 543 013** | 0,391 |
| 32 | 25 | 10 | 280 | **163 543 004** | **163 543 014** | 0,598 |
| 40 | 32 | 10 | 480 | **163 543 005** | **163 543 015** | 1,018 |
| 50 | 40 | 10 | 620 | **163 543 006** | **163 543 016** | 1,509 |
| 63 | 50 | 10 | 1230 | **163 543 007** | **163 543 017** | 2,938 |

| d [mm] | D [mm] | L [mm] | L1 [mm] | L2 [mm] | L3 [mm] | L4 [mm] | L5 [mm] | L6 [mm] | H [mm] | H1 [mm] | H2 [mm] | M | z [mm] | z1 [mm] | ближайший размер в дюймах |
|---|---|---|---|---|---|---|---|---|---|---|---|---|---|---|---|
| 16 | 50 | 109 | 77 | 73 | 36 | 25 | 32 | 45 | 57 | 28 | 8 | 6 | 81 | 40 | ⅜ |
| 20 | 50 | 112 | 77 | 73 | 36 | 25 | 32 | 45 | 57 | 28 | 8 | 6 | 81 | 40 | ½ |
| 25 | 58 | 131 | 97 | 86 | 43 | 25 | 39 | 58 | 67 | 32 | 8 | 6 | 94 | 47 | ¾ |
| 32 | 68 | 151 | 97 | 99 | 50 | 25 | 39 | 58 | 73 | 36 | 8 | 6 | 107 | 54 | 1 |
| 40 | 84 | 181 | 128 | 120 | 60 | 45 | 54 | 74 | 90 | 45 | 9 | 8 | 130 | 65 | 1 ¼ |
| 50 | 97 | 205 | 128 | 137 | 69 | 45 | 54 | 74 | 97 | 51 | 9 | 8 | 143 | 72 | 1 ½ |
| 63 | 124 | 261 | 152 | 179 | 89 | 45 | 66 | 87 | 116 | 65 | 9 | 8 | 185 | 92 | 2 |

www.gfrusinfo.ru

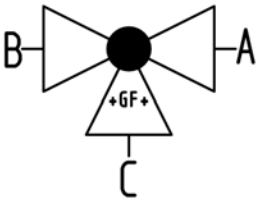


# Трехходовой шаровой кран тип 543 PVC-C Горизонтальный/Шар с L-образным отверстием С резьбовыми патрубками, Rp

Новый

**Модель:**

- Легкость монтажа и демонтажа (втулка крана и накидная гайка совместимы с краном тип 546)
- Уплотнение шара из PTFE
- Возможность отдельного заказа пневматического или электрического привода
- Угол поворота 360°, без ограничителей
- Встроенный ограничитель поворота на 90°
- Встроенные резьбовые вставки из нержавеющей стали
- Поставка с завода в положении: выходы A-C открыты, см. схему распределения потоков

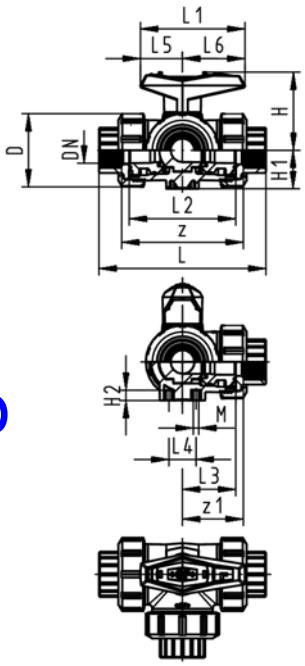


WGrp 2 32 002 801

| Rp [inch] | DN [mm] | PN | kv-значение (Δp=1 бар) [l/min] | EPDM Код | FPM Код | кг |
|---|---|---|---|---|---|---|
| ⅜ | 10 | 10 | 50 | **163 543 041** | **163 543 051** | 0,265 |
| ½ | 15 | 10 | 75 | **163 543 042** | **163 543 052** | 0,272 |
| ¾ | 20 | 10 | 150 | **163 543 043** | **163 543 053** | 0,391 |
| 1 | 25 | 10 | 280 | **163 543 044** | **163 543 054** | 0,598 |
| 1 ¼ | 32 | 10 | 480 | **163 543 045** | **163 543 055** | 1,018 |
| 1 ½ | 40 | 10 | 620 | **163 543 046** | **163 543 056** | 1,509 |
| 2 | 50 | 10 | 1230 | **163 543 047** | **163 543 057** | 2,938 |

| Rp [inch] | D [mm] | L [mm] | L1 [mm] | L2 [mm] | L3 [mm] | L4 [mm] | L5 [mm] | L6 [mm] | H [mm] | H1 [mm] | H2 [mm] | z [mm] | z1 [mm] | M |
|---|---|---|---|---|---|---|---|---|---|---|---|---|---|---|
| ⅜ | 50 | 113 | 77 | 73 | 36 | 25 | 32 | 45 | 57 | 28 | 8 | 87 | 43 | 6 |
| ½ | 50 | 116 | 77 | 73 | 36 | 25 | 32 | 45 | 57 | 28 | 8 | 85 | 42 | 6 |
| ¾ | 58 | 135 | 97 | 86 | 43 | 25 | 39 | 58 | 67 | 32 | 8 | 100 | 50 | 6 |
| 1 | 68 | 155 | 97 | 99 | 50 | 25 | 39 | 58 | 73 | 36 | 8 | 113 | 57 | 6 |
| 1 ¼ | 84 | 179 | 128 | 120 | 60 | 45 | 54 | 74 | 90 | 45 | 9 | 134 | 67 | 8 |
| 1 ½ | 97 | 201 | 128 | 137 | 69 | 45 | 54 | 74 | 97 | 51 | 9 | 155 | 78 | 8 |
| 2 | 124 | 255 | 152 | 179 | 89 | 45 | 66 | 87 | 116 | 65 | 9 | 199 | 99 | 8 |

www.gfrusinfo.ru

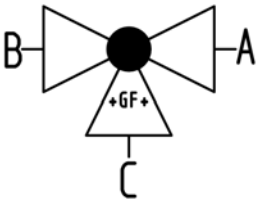

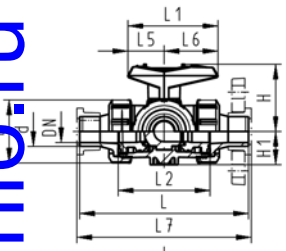


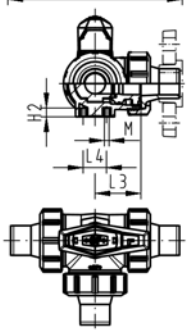


# Трехходовой шаровой кран тип 543 PVC-C Горизонтальный/Шар с L-образным отверстием С патрубками для клеевого соединения, метрические

Новый

**Модель:**

- Легкость монтажа и демонтажа (втулка крана и накидная гайка совместимы с краном тип 546)
- Уплотнение шара из PTFE
- Возможность отдельного заказа пневматического или электрического привода
- Угол поворота 360°, без ограничителей
- Встроенный ограничитель поворота на 90°
- Встроенные резьбовые вставки из нержавеющей стали
- Поставка с завода в положении: выходы A-C открыты, см. схему распределения потоков

| d [mm] | DN [mm] | PN | kv-значение (Δp=1 бар) [l/min] | EPDM Код | FPM Код | кг |
|---|---|---|---|---|---|---|
| 16 | 10 | 10 | 50 | **163 543 021** | **163 543 031** | 0,272 |
| 20 | 15 | 10 | 75 | **163 543 022** | **163 543 032** | 0,282 |
| 25 | 20 | 10 | 150 | **163 543 023** | **163 543 033** | 0,408 |
| 32 | 25 | 10 | 280 | **163 543 024** | **163 543 034** | 0,624 |
| 40 | 32 | 10 | 480 | **163 543 025** | **163 543 035** | 1,041 |
| 50 | 40 | 10 | 620 | **163 543 026** | **163 543 036** | 1,578 |
| 63 | 50 | 10 | 1230 | **163 543 027** | **163 543 037** | 3,075 |

| d [mm] | D [mm] | L [mm] | L1 [mm] | L2 [mm] | L3 [mm] | L4 [mm] | L5 [mm] | L6 [mm] | L7 [mm] | H [mm] | H1 [mm] | H2 [mm] | M | ближайший размер в дюймах |
|---|---|---|---|---|---|---|---|---|---|---|---|---|---|---|
| 16 | 50 | 131 | 77 | 73 | 36 | 25 | 32 | 45 | 137 | 57 | 28 | 8 | 6 | ⅜ |
| 20 | 50 | 141 | 77 | 73 | 36 | 25 | 32 | 45 | 147 | 57 | 28 | 8 | 6 | ½ |
| 25 | 58 | 165 | 97 | 86 | 43 | 25 | 39 | 58 | 171 | 67 | 32 | 8 | 6 | ¾ |
| 32 | 68 | 182 | 97 | 99 | 50 | 25 | 39 | 58 | 188 | 73 | 36 | 8 | 6 | 1 |
| 40 | 84 | 209 | 128 | 120 | 60 | 45 | 54 | 74 | 215 | 90 | 45 | 9 | 8 | 1 ¼ |
| 50 | 97 | 242 | 128 | 137 | 69 | 45 | 54 | 74 | 248 | 97 | 51 | 9 | 8 | 1 ½ |
| 63 | 124 | 302 | 152 | 179 | 89 | 45 | 66 | 87 | 308 | 116 | 65 | 9 | 8 | 2 |

WGrp 2 32 002 801

www.gfrusinfo.ru

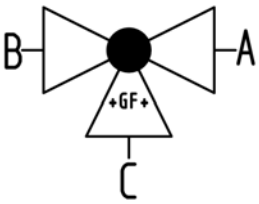

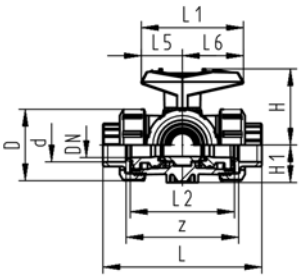


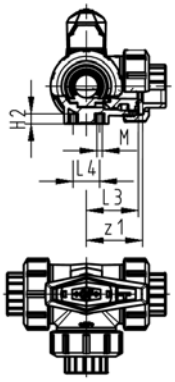


# Трехходовой шаровой кран тип 543, PVC-C ГоризонтальныйI/Шар с Т-образным отверстием С раструбами для клеевого соединения, метрические

Новый

**Модель:**

- Легкость монтажа и демонтажа (втулка крана и накидная гайка совместимы с краном тип 546)
- Уплотнение шара из PTFE
- Возможность отдельного заказа пневматического или электрического привода
- Угол поворота 360°, без ограничителей
- Встроенный ограничитель поворота на 90°
- Встроенные резьбовые вставки из нержавеющей стали
- Поставка с завода в положении: выходы A-B-C открыты, см. схему распределения потоков

| d [mm] | DN [mm] | PN | kv-значение (Δp=1 бар) [l/min] | EPDM Код | FPM Код | кг |
|---|---|---|---|---|---|---|
| 16 | 10 | 10 | 140 | **163 543 201** | **163 543 211** | 0,264 |
| 20 | 15 | 10 | 200 | **163 543 202** | **163 543 212** | 0,271 |
| 25 | 20 | 10 | 470 | **163 543 203** | **163 543 213** | 0,389 |
| 32 | 25 | 10 | 793 | **163 543 204** | **163 543 214** | 0,590 |
| 40 | 32 | 10 | 1290 | **163 543 205** | **163 543 215** | 1,007 |
| 50 | 40 | 10 | 1910 | **163 543 206** | **163 543 216** | 1,487 |
| 63 | 50 | 10 | 3100 | **163 543 207** | **163 543 217** | 2,889 |

| d [mm] | D [mm] | L [mm] | L1 [mm] | L2 [mm] | L3 [mm] | L4 [mm] | L5 [mm] | L6 [mm] | H [mm] | H1 [mm] | H2 [mm] | M | z [mm] | z1 [mm] | ближайший размер в дюймах |
|---|---|---|---|---|---|---|---|---|---|---|---|---|---|---|---|
| 16 | 50 | 109 | 77 | 73 | 36 | 25 | 32 | 45 | 57 | 28 | 8 | 6 | 81 | 40 | ⅜ |
| 20 | 50 | 112 | 77 | 73 | 36 | 25 | 32 | 45 | 57 | 28 | 8 | 6 | 81 | 40 | ½ |
| 25 | 58 | 131 | 97 | 86 | 43 | 25 | 39 | 58 | 67 | 32 | 8 | 6 | 94 | 47 | ¾ |
| 32 | 68 | 151 | 97 | 99 | 50 | 25 | 39 | 58 | 73 | 36 | 8 | 6 | 107 | 54 | 1 |
| 40 | 84 | 181 | 128 | 120 | 60 | 45 | 54 | 74 | 90 | 45 | 9 | 8 | 130 | 65 | 1 ¼ |
| 50 | 97 | 205 | 128 | 137 | 69 | 45 | 54 | 74 | 97 | 51 | 9 | 8 | 143 | 72 | 1 ½ |
| 63 | 124 | 261 | 152 | 179 | 89 | 45 | 66 | 87 | 116 | 65 | 9 | 8 | 185 | 92 | 2 |

WGrp 2 32 002 801

www.gfrusinfo.ru

# Трехходовой шаровой кран тип 543, PVC-C
# Горизонтальный/Шар с Т-образным отверстием
# С резьбовыми патрубками, Rp

Новый

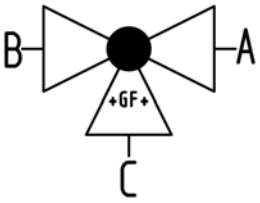


**Модель:**

- Легкость монтажа и демонтажа (втулка крана и накидная гайка совместимы с краном тип 546)
- Уплотнение шара из PTFE
- Возможность отдельного заказа пневматического или электрического привода
- Угол поворота 360°, без ограничителей
- Встроенный ограничитель поворота на 90°
- Встроенные резьбовые вставки из нержавеющей стали
- Поставка с завода в положении: выходы A-B-C открыты, см. схему распределения потоков

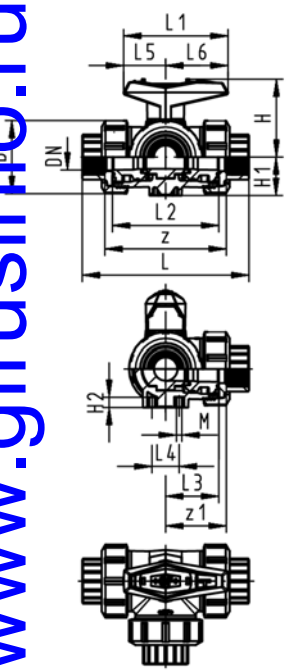


| Rp [inch] | DN [mm] | PN | kv-значение (Δp=1 бар) [l/min] | EPDM Код | FPM Код | кг |
|---|---|---|---|---|---|---|
| ⅜ | 10 | 10 | 140 | **163 543 241** | **163 543 251** | 0,264 |
| ½ | 15 | 10 | 200 | **163 543 242** | **163 543 252** | 0,271 |
| ¾ | 20 | 10 | 470 | **163 543 243** | **163 543 253** | 0,389 |
| 1 | 25 | 10 | 793 | **163 543 244** | **163 543 254** | 0,590 |
| 1 ¼ | 32 | 10 | 1290 | **163 543 245** | **163 543 255** | 1,007 |
| 1 ½ | 40 | 10 | 1910 | **163 543 246** | **163 543 256** | 1,487 |
| 2 | 50 | 10 | 3100 | **163 543 247** | **163 543 257** | 2,889 |

| Rp [inch] | D [mm] | L [mm] | L1 [mm] | L2 [mm] | L3 [mm] | L4 [mm] | L5 [mm] | L6 [mm] | H [mm] | H1 [mm] | H2 [mm] | M | z [mm] | z1 [mm] |
|---|---|---|---|---|---|---|---|---|---|---|---|---|---|---|
| ⅜ | 50 | 113 | 77 | 73 | 36 | 25 | 32 | 45 | 57 | 28 | 8 | 6 | 87 | 43 |
| ½ | 50 | 116 | 77 | 73 | 36 | 25 | 32 | 45 | 57 | 28 | 8 | 6 | 85 | 42 |
| ¾ | 58 | 135 | 97 | 86 | 43 | 25 | 39 | 58 | 67 | 32 | 8 | 6 | 100 | 50 |
| 1 | 68 | 155 | 97 | 99 | 50 | 25 | 39 | 58 | 73 | 36 | 8 | 6 | 113 | 57 |
| 1 ¼ | 84 | 179 | 128 | 120 | 60 | 45 | 54 | 74 | 90 | 45 | 9 | 8 | 134 | 67 |
| 1 ½ | 97 | 201 | 128 | 137 | 69 | 45 | 54 | 74 | 97 | 51 | 9 | 8 | 155 | 78 |
| 2 | 124 | 255 | 152 | 179 | 89 | 45 | 66 | 87 | 116 | 65 | 9 | 8 | 199 | 99 |

www.gfrusinfo.ru

WGrp 2 32 002 801

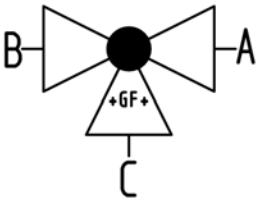

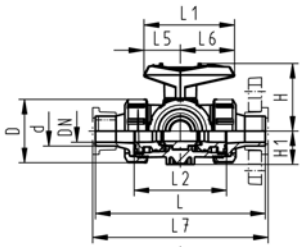


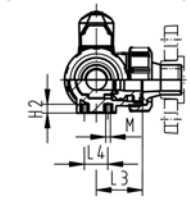


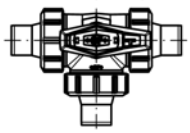

WGrp 2 32 002 801

# Трехходовой шаровой кран тип 543, PVC-C
# ГоризонтальныйI/Шар с Т-образным отверстием
# С патрубками для клеевого соединения, метрические

**Модель:**

- Легкость монтажа и демонтажа (втулка крана и накидная гайка совместимы с краном тип 546)
- Уплотнение шара из PTFE
- Возможность отдельного заказа пневматического или электрического привода
- Угол поворота 360°, без ограничителей
- Встроенный ограничитель поворота на 90°
- Встроенные резьбовые вставки из нержавеющей стали
- Поставка с завода в положении: выходы A-B-C открыты, см. схему распределения потоков

| d [mm] | DN [mm] | PN | kv-значение (Δp=1 бар) [l/min] | EPDM Код | FPM Код | кг |
|---|---|---|---|---|---|---|
| 16 | 10 | 10 | 140 | **163 543 221** | **163 543 231** | 0,264 |
| 20 | 15 | 10 | 200 | **163 543 222** | **163 543 232** | 0,271 |
| 25 | 20 | 10 | 470 | **163 543 223** | **163 543 233** | 0,389 |
| 32 | 25 | 10 | 793 | **163 543 224** | **163 543 234** | 0,590 |
| 40 | 32 | 10 | 1290 | **163 543 225** | **163 543 235** | 1,007 |
| 50 | 40 | 10 | 1910 | **163 543 226** | **163 543 236** | 1,487 |
| 63 | 50 | 10 | 3100 | **163 543 227** | **163 543 237** | 2,889 |

| d [mm] | D [mm] | L [mm] | L1 [mm] | L2 [mm] | L3 [mm] | L4 [mm] | L5 [mm] | L6 [mm] | L7 [mm] | H [mm] | H1 [mm] | H2 [mm] | M | ближайший размер в дюймах |
|---|---|---|---|---|---|---|---|---|---|---|---|---|---|---|
| 16 | 50 | 131 | 77 | 73 | 36 | 25 | 32 | 45 | 137 | 57 | 28 | 8 | 6 | ⅜ |
| 20 | 50 | 141 | 77 | 73 | 36 | 25 | 32 | 45 | 147 | 57 | 28 | 8 | 6 | ½ |
| 25 | 58 | 165 | 97 | 86 | 43 | 25 | 39 | 58 | 171 | 67 | 32 | 8 | 6 | ¾ |
| 32 | 68 | 182 | 97 | 99 | 50 | 25 | 39 | 58 | 188 | 73 | 36 | 8 | 6 | 1 |
| 40 | 84 | 209 | 128 | 120 | 60 | 45 | 54 | 74 | 215 | 90 | 45 | 9 | 8 | 1 ¼ |
| 50 | 97 | 242 | 128 | 137 | 69 | 45 | 54 | 74 | 248 | 97 | 51 | 9 | 8 | 1 ½ |
| 63 | 124 | 302 | 152 | 179 | 89 | 45 | 66 | 87 | 308 | 116 | 65 | 9 | 8 | 2 |

www.gfrusinfo.ru

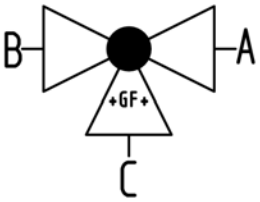

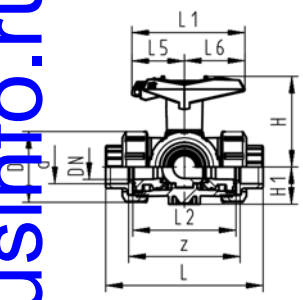


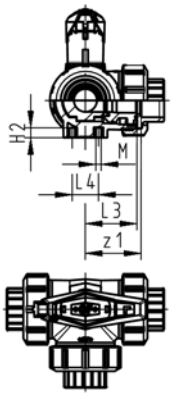


# Трехходовой шаровой кран тип 543, PVC-C
# Горизонтальный/Шар с L-образным отверстием
# С запираемой рукояткой
# С раструбами для клеевого соединения, метрические

Новый

**Модель:**

- Легкость монтажа и демонтажа (втулка крана и накидная гайка совместимы с краном тип 546)
- Уплотнение шара из PTFE
- Возможность отдельного заказа пневматического или электрического привода
- Угол поворота 360°, без ограничителей
- Встроенный ограничитель поворота на 90°
- Встроенные резьбовые вставки из нержавеющей стали
- Многофункциональная красная рукоятка с фиксацией поворота на каждые 45°, запираемая
- Поставка с завода в положении: выходы A-C открыты, см. схему распределения потоков

| d [mm] | DN [mm] | PN | kv-значение (Δp=1 бар) [l/min] | EPDM Код | FPM Код | кг |
|---|---|---|---|---|---|---|
| 16 | 10 | 10 | 50 | **163 543 381** | **163 543 391** | 0,281 |
| 20 | 15 | 10 | 75 | **163 543 382** | **163 543 392** | 0,287 |
| 25 | 20 | 10 | 150 | **163 543 383** | **163 543 393** | 0,410 |
| 32 | 25 | 10 | 280 | **163 543 384** | **163 543 394** | 0,616 |
| 40 | 32 | 10 | 480 | **163 543 385** | **163 543 395** | 1,043 |
| 50 | 40 | 10 | 620 | **163 543 386** | **163 543 396** | 1,534 |
| 63 | 50 | 10 | 1230 | **163 543 387** | **163 543 397** | 2,972 |

| d [mm] | D [mm] | L [mm] | L1 [mm] | L2 [mm] | L3 [mm] | L4 [mm] | L5 [mm] | L6 [mm] | H [mm] | H1 [mm] | H2 [mm] | M | z [mm] | z1 [mm] | ближайший размер в дюймах |
|---|---|---|---|---|---|---|---|---|---|---|---|---|---|---|---|
| 16 | 50 | 109 | 87 | 73 | 36 | 25 | 42 | 45 | 79 | 28 | 8 | 6 | 81 | 40 | ⅜ |
| 20 | 50 | 112 | 87 | 73 | 36 | 25 | 42 | 45 | 79 | 28 | 8 | 6 | 81 | 40 | ½ |
| 25 | 58 | 131 | 108 | 86 | 43 | 25 | 50 | 58 | 88 | 32 | 8 | 6 | 94 | 47 | ¾ |
| 32 | 68 | 151 | 108 | 99 | 50 | 25 | 50 | 58 | 94 | 36 | 8 | 6 | 107 | 54 | 1 |
| 40 | 84 | 181 | 141 | 120 | 60 | 45 | 66 | 75 | 113 | 45 | 9 | 8 | 130 | 65 | 1 ¼ |
| 50 | 97 | 205 | 141 | 137 | 69 | 45 | 66 | 75 | 119 | 51 | 9 | 8 | 143 | 72 | 1 ½ |
| 63 | 124 | 261 | 165 | 179 | 89 | 45 | 78 | 87 | 141 | 65 | 9 | 8 | 185 | 92 | 2 |

WGrp 2 32 002 801

www.gfrusinfo.ru

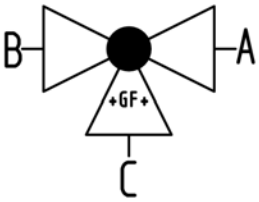


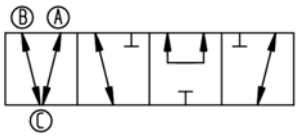


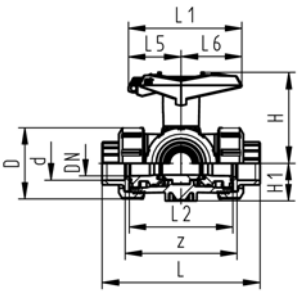


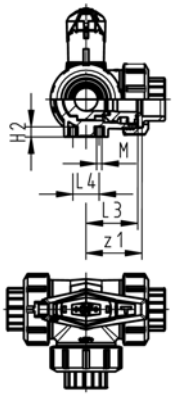


# Трехходовой шаровой кран тип 543, PVC-C
# ГоризонтальныйI/Шар с Т-образным отверстием
# С запираемой рукояткой
# С раструбами для клеевого соединения, метрические

Новый

**Модель:**

- Легкость монтажа и демонтажа (втулка крана и накидная гайка совместимы с краном тип 546)
- Уплотнение шара из PTFE
- Возможность отдельного заказа пневматического или электрического привода
- Угол поворота 360°, без ограничителей
- Встроенный ограничитель поворота на 90°
- Встроенные резьбовые вставки из нержавеющей стали
- Многофункциональная красная рукоятка с фиксацией поворота на каждые 45°, запираемая
- Поставка с завода в положении: выходы A-B-C открыты, см. схему распределения потоков

| d [mm] | DN [mm] | PN | kv-значение (Δp=1 бар) [l/min] | EPDM Код | FPM Код | кг |
|---|---|---|---|---|---|---|
| 16 | 10 | 10 | 140 | **163 543 401** | **163 543 411** | 0,280 |
| 20 | 15 | 10 | 200 | **163 543 402** | **163 543 412** | 0,286 |
| 25 | 20 | 10 | 470 | **163 543 403** | **163 543 413** | 0,408 |
| 32 | 25 | 10 | 793 | **163 543 404** | **163 543 414** | 0,609 |
| 40 | 32 | 10 | 1290 | **163 543 405** | **163 543 415** | 1,031 |
| 50 | 40 | 10 | 1910 | **163 543 406** | **163 543 416** | 1,512 |
| 63 | 50 | 10 | 3100 | **163 543 407** | **163 543 417** | 2,923 |

| d [mm] | D [mm] | L [mm] | L1 [mm] | L2 [mm] | L3 [mm] | L4 [mm] | L5 [mm] | L6 [mm] | H [mm] | H1 [mm] | H2 [mm] | M | z [mm] | z1 [mm] | ближайший размер в дюймах |
|---|---|---|---|---|---|---|---|---|---|---|---|---|---|---|---|
| 16 | 50 | 109 | 87 | 73 | 36 | 25 | 42 | 45 | 79 | 28 | 8 | 6 | 81 | 40 | ⅜ |
| 20 | 50 | 112 | 87 | 73 | 36 | 25 | 42 | 45 | 79 | 28 | 8 | 6 | 81 | 40 | ½ |
| 25 | 58 | 131 | 108 | 86 | 43 | 25 | 50 | 58 | 88 | 32 | 8 | 6 | 94 | 47 | ¾ |
| 32 | 68 | 151 | 108 | 99 | 50 | 25 | 50 | 58 | 94 | 36 | 8 | 6 | 107 | 54 | 1 |
| 40 | 84 | 181 | 141 | 120 | 60 | 45 | 66 | 75 | 113 | 45 | 9 | 8 | 130 | 65 | 1 ¼ |
| 50 | 97 | 205 | 141 | 137 | 69 | 45 | 66 | 75 | 119 | 51 | 9 | 8 | 143 | 72 | 1 ½ |
| 63 | 124 | 261 | 165 | 179 | 89 | 45 | 78 | 87 | 141 | 65 | 9 | 8 | 185 | 92 | 2 |

WGrp 2 32 002 801

www.gfrusinfo.ru

# Запасные части для трехходовых шаровых кранов

## Запасные части для шаровых кранов тип 543, горизонтальная версия

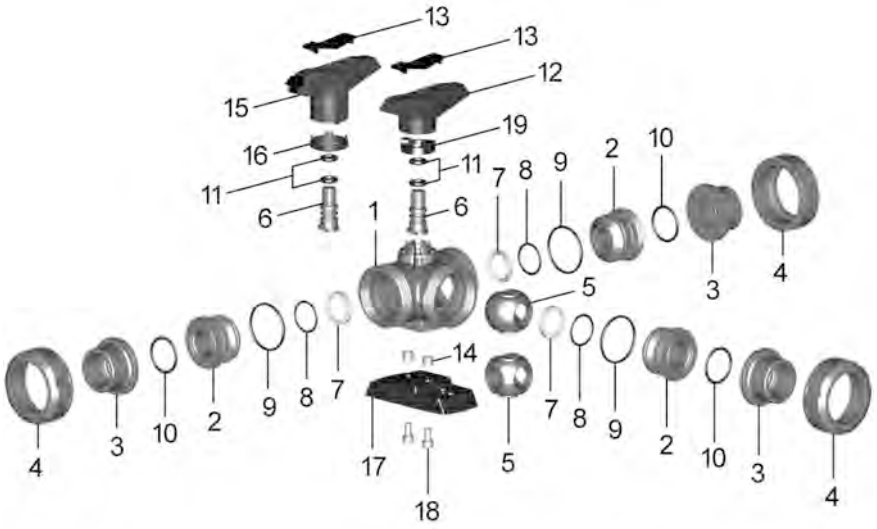

## Центральная часть, L-образное отверстие шара

**Модель:**

- Все комплектующие крана и накидные гайки указаны в каталоге по промышленной запорной арматуре
- Уплотнение шара PTFE
- Центральная часть состоит из: корпуса (1), втулки муфты с резьбой (2), шара (5), оси (6), уплотнения шара, опорного уплотнения, уплотнения корпуса, уплотнения контактной части, уплотнения оси (7-11), стандартной рукоятки (12) и резьбовых монтажных вставок из нержавеющей стали (14)

| d [mm] | Дюйм | DN [mm] | PVC-C EPDM Код | PVC-C FPM Код | кг | |
|---|---|---|---|---|---|---|
| 16 | ⅜ | 10 | **163 481 902** | **163 481 912** | 0,000 | |
| 20 | ½ | 15 | **163 481 902** | **163 481 912** | 0,000 | |
| 25 | ¾ | 20 | **163 481 903** | **163 481 913** | 0,000 | |
| 32 | 1 | 25 | **163 481 904** | **163 481 914** | 0,000 | |
| 40 | 1 ¼ | 32 | **163 481 905** | **163 481 915** | 0,000 | |
| 50 | 1 ½ | 40 | **163 481 906** | **163 481 916** | 0,000 | |
| 63 | 2 | 50 | **163 481 907** | **163 481 917** | 0,000 | |

WGrp 2 35 735 999

## Центральная часть, T-образное отверстие шара

**Модель:**

- Уплотнение шара PTFE
- Центральная часть состоит из: корпуса (1), втулки муфты с резьбой (2), шара (5), оси (6), уплотнения шара, опорного уплотнения, уплотнения корпуса, уплотнения контактной части, уплотнения оси (7-11), стандартной рукоятки (12) и резьбовых монтажных вставок из нержавеющей стали (14)

| d [mm] | Дюйм | DN [mm] | PVC-C EPDM Код | PVC-C FPM Код | кг | |
|---|---|---|---|---|---|---|
| 16 | ⅜ | 10 | **163 481 922** | **163 481 932** | 0,000 | |
| 20 | ½ | 15 | **163 481 922** | **163 481 932** | 0,000 | |
| 25 | ¾ | 20 | **163 481 923** | **163 481 933** | 0,000 | |
| 32 | 1 | 25 | **163 481 924** | **163 481 934** | 0,000 | |
| 40 | 1 ¼ | 32 | **163 481 925** | **163 481 935** | 0,000 | |
| 50 | 1 ½ | 40 | **163 481 926** | **163 481 936** | 0,000 | |
| 63 | 2 | 50 | **163 481 927** | **163 481 937** | 0,000 | |

WGrp 2 35 735 999

www.gfrusinfo.ru

WGrp 2 35 735 999

## Комплект шара с L-образным отверстием

**Модель:**

- Уплотнение шара PTFE
- Комплект шара состоит из: рукоятки (12), шара (5), оси (6), уплотнения шара, опорного уплотнения, уплотнения корпуса и уплотнения оси (7-9,11)

| d [mm] | Дюйм | DN [mm] | PVC-C EPDM Код | PVC-C FPM Код | кг |
|---|---|---|---|---|---|
| 16 | ⅜ | 10 | **163 481 982** | **163 481 992** | 2,969 |
| 20 | ½ | 15 | **163 481 982** | **163 481 992** | 2,969 |
| 25 | ¾ | 20 | **163 481 983** | **163 481 993** | 5,747 |
| 32 | 1 | 25 | **163 481 984** | **163 481 994** | 7,985 |
| 40 | 1 ¼ | 32 | **163 481 985** | **163 481 995** | 0,138 |
| 50 | 1 ½ | 40 | **163 481 986** | **163 481 996** | 0,212 |
| 63 | 2 | 50 | **163 481 987** | **163 481 997** | 0,358 |

WGrp 2 35 735 999

## Комплект шара с T-образным отверстием

**Модель:**

- Уплотнение шара PTFE
- Комплект шара состоит из: рукоятки (12), шара (5), оси (6), уплотнения шара, опорного уплотнения, уплотнения корпуса и уплотнения оси (7-9,11)

| d [mm] | Дюйм | DN [mm] | PVC-C EPDM Код | PVC-C FPM Код | кг |
|---|---|---|---|---|---|
| 16 | ⅜ | 10 | **163 482 002** | **163 482 012** | 0,028 |
| 20 | ½ | 15 | **163 482 002** | **163 482 012** | 0,028 |
| 25 | ¾ | 20 | **163 482 003** | **163 482 013** | 5,529 |
| 32 | 1 | 25 | **163 482 004** | **163 482 014** | 7,224 |
| 40 | 1 ¼ | 32 | **163 482 005** | **163 482 015** | 0,126 |
| 50 | 1 ½ | 40 | **163 482 006** | **163 482 016** | 0,189 |
| 63 | 2 | 50 | **163 482 007** | **163 482 017** | 0,309 |

WGrp 2 35 735 999

## Рукоятка

| d [mm] | Дюйм | DN [mm] | Стандартная рукоятка для крана с L-образным отверстием, красная Код | Стандартная рукоятка для крана с T-образным отверстием, красная Код | Многофункциональная рукоятка для крана с L-образным отверстием, красная Код |
|---|---|---|---|---|---|
| 16 | ⅜ | 10 | **167 484 488** | **167 484 588** | **167 484 442** |
| 20 | ½ | 15 | **167 484 488** | **167 484 588** | **167 484 442** |
| 25 | ¾ | 20 | **167 484 489** | **167 484 589** | **167 484 443** |
| 32 | 1 | 25 | **167 484 490** | **167 484 590** | **167 484 444** |
| 40 | 1 ¼ | 32 | **167 484 491** | **167 484 591** | **167 484 445** |
| 50 | 1 ½ | 40 | **167 484 492** | **167 484 592** | **167 484 446** |
| 63 | 2 | 50 | **167 484 493** | **167 484 593** | **167 484 447** |

| d [mm] | Дюйм | DN [mm] | Многофункциональная рукоятка для крана с L-образным отверстием, черная Код | кг |
|---|---|---|---|---|
| 16 | ⅜ | 10 | **167 484 542** | 0,026 |
| 20 | ½ | 15 | **167 484 542** | 0,026 |
| 25 | ¾ | 20 | **167 484 543** | 0,045 |
| 32 | 1 | 25 | **167 484 544** | 0,045 |
| 40 | 1 ¼ | 32 | **167 484 545** | 0,082 |
| 50 | 1 ½ | 40 | **167 484 546** | 0,082 |
| 63 | 2 | 50 | **167 484 547** | 0,104 |

www.gfrusinfo.ru

## Уплотнение контактной части

| d [mm] | Дюйм | DN [mm] | EPDM Код | FPM Код | кг |
|---|---|---|---|---|---|
| 16 | ⅜ | 10 | **748 410 059** | **749 410 059** | 0,002 |
| 20 | ½ | 15 | **748 410 059** | **749 410 059** | 0,002 |
| 25 | ¾ | 20 | **748 410 106** | **749 410 106** | 0,002 |
| 32 | 1 | 25 | **748 410 151** | **749 410 151** | 0,002 |
| 40 | 1 ¼ | 32 | **748 410 062** | **749 410 062** | 0,005 |
| 50 | 1 ½ | 40 | **748 410 003** | **749 410 003** | 0,007 |
| 63 | 2 | 50 | **748 410 231** | **749 410 231** | 0,002 |

WGrp 2 35 735 999

## Комплект уплотнений

**Модель:**

- Комплект уплотнений состоит из: опорного уплотнения, уплотнения корпуса, уплотнения контактной части и уплотнения оси (8-11)

| d [mm] | Дюйм | DN [mm] | EPDM Код | FPM Код | кг |
|---|---|---|---|---|---|
| 16 | ⅜ | 10 | **161 488 242** | **161 488 248** | 0,011 |
| 20 | ½ | 15 | **161 488 242** | **161 488 248** | 0,011 |
| 25 | ¾ | 20 | **161 488 243** | **161 488 249** | 0,011 |
| 32 | 1 | 25 | **161 488 244** | **161 488 250** | 0,014 |
| 40 | 1 ¼ | 32 | **161 488 245** | **161 488 251** | 0,014 |
| 50 | 1 ½ | 40 | **161 488 246** | **161 488 252** | 0,026 |
| 63 | 2 | 50 | **161 488 247** | **161 488 253** | 0,032 |

WGrp 2 35 735 999

## Ограничитель поворотов на 90°

| d [mm] | Дюйм | DN [mm] | Код | кг |
|---|---|---|---|---|
| 16 | ⅜ | 10 | **167 482 479** | 0,001 |
| 20 | ½ | 15 | **167 482 479** | 0,001 |
| 25 | ¾ | 20 | **167 482 480** | 0,002 |
| 32 | 1 | 25 | **167 482 480** | 0,002 |
| 40 | 1 ¼ | 32 | **167 482 481** | 0,004 |
| 50 | 1 ½ | 40 | **167 482 481** | 0,004 |
| 63 | 2 | 50 | **167 482 482** | 0,004 |

WGrp 2 35 735 999

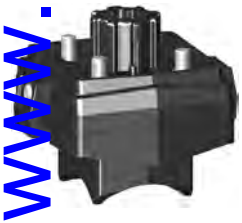

## Соединительный блок

**Модель:**

- Промежуточный элемент между шаровым краном тип 543 (горизонтальный) и элетро-, или пневмоприводами EA21, PA11/21
- Включает винты и индикатор положения для приводов

| d [mm] | Дюйм [inch] | DN [mm] | Код | кг |
|---|---|---|---|---|
| 16 - 20 | ⅜ - ½ | 10 - 15 | **167 484 941** | 0,000 |
| 25 - 32 | ¾ - 1 | 20 - 25 | **167 484 942** | 0,000 |
| 40 - 50 | 1 ¼ - 1 ½ | 32 - 40 | **167 484 943** | 0,000 |
| 63 | 2 | 50 | **167 484 944** | 0,000 |

WGrp 2 35 735 999

www.gfrusinfo.ru

# Мембранные клапаны

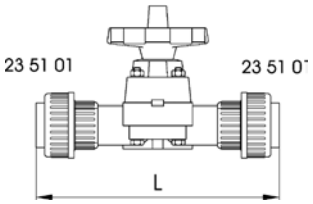


## Мембраный клапан тип 314 PVC-C
## С раструбами для клеевого соединения, метрические

**Модель:**
- Тип 314 поставляется с 2-мя приклеенными разъемными муфтами
- Общая длина не соответствует стандарту
- Легкость монтажа и демонтажа

**Опция:**
- Запираемый маховик (в стандартной модели возможность запирания не предусмотрена)

| d [mm] | DN [mm] | PN | kv-значение (Δp=1 бар) [l/min] | EPDM Код | кг | D2 [mm] | L [mm] | Lift = Ход штока [mm] | ближайший размер в дюймах |
|---|---|---|---|---|---|---|---|---|---|
| 20 | 15 | 10 | 72 | **163 314 017** | 0,378 | 25 | 182 | 8 | ½ |
| 25 | 20 | 10 | 137 | **163 314 018** | 0,584 | 25 | 208 | 11 | ¾ |
| 32 | 25 | 10 | 207 | **163 314 019** | 0,906 | 25 | 224 | 13 | 1 |
| 40 | 32 | 10 | 354 | **163 314 020** | 1,000 | 45 | 256 | 16 | 1 ¼ |
| 50 | 40 | 10 | 517 | **163 314 021** | 1,496 | 45 | 290 | 21 | 1 ½ |
| 63 | 50 | 10 | 713 | **163 314 022** | 3,100 | 45 | 342 | 28 | 2 |

WGrp 2 32 169 010

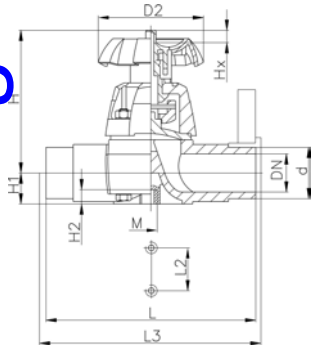


## Мембраный клапан тип 315 PVC-C
## С патрубками для клеевого соединения, метрические

**Модель:**
- Длина в соответствии с EN 558-1

**Опция:**
- Запираемый маховик (в стандартной модели возможность запирания не предусмотрена)

| d [mm] | DN [mm] | PN | kv-значение (Δp=1 бар) [l/min] | EPDM Код | PTFE с поддерживающей мембранной из EPDM Код | кг |
|---|---|---|---|---|---|---|
| 20 | 15 | 10 | 72 | **163 315 617** | **163 315 632** | 0,290 |
| 25 | 20 | 10 | 137 | **163 315 618** | **163 315 633** | 0,440 |
| 32 | 25 | 10 | 207 | **163 315 619** | **163 315 634** | 0,710 |
| 40 | 32 | 10 | 354 | **163 315 620** | **163 315 635** | 1,000 |
| 50 | 40 | 10 | 517 | **163 315 621** | **163 315 636** | 1,300 |
| 63 | 50 | 10 | 713 | **163 315 622** | **163 315 637** | 2,300 |

| d [mm] | D2 [mm] | L [mm] | L2 [mm] | L3 [mm] | H [mm] | H1 [mm] | H2 [mm] | M | Lift = Ход штока [mm] | ближайший размер в дюймах |
|---|---|---|---|---|---|---|---|---|---|---|
| 20 | 80 | 124 | 25 | 130 | 90 | 14 | 12 | M6 | 8 | ½ |
| 25 | 80 | 144 | 25 | 150 | 102 | 18 | 12 | M6 | 11 | ¾ |
| 32 | 94 | 154 | 25 | 160 | 119 | 21 | 12 | M6 | 13 | 1 |
| 40 | 117 | 174 | 45 | 180 | 126 | 26 | 15 | M8 | 16 | 1 ¼ |
| 50 | 117 | 194 | 45 | 200 | 139 | 33 | 15 | M8 | 21 | 1 ½ |
| 63 | 152 | 224 | 45 | 230 | 172 | 39 | 15 | M8 | 28 | 2 |

WGrp 2 32 169 010

www.gfrusinfo.ru

# Мембраный клапан тип 317 PVC-C
# С фланцами из PP-V

**Модель:**
- Плоская поверхность для соединения
- С накидными фланцами DN 15 – 65
- С фиксированными фланцами DN 80 – 150
- Длина в соответствии с EN 558-1

**Опция:**
- Запираемый маховик для DN 15 – 65 (в стандартной модели возможность запирания не предусмотрена)

* DN80 и DN150 фиксированные фланцы, метровые и дюймовые ANSI B16.5

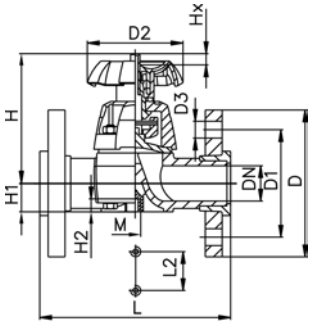


DN 15–65

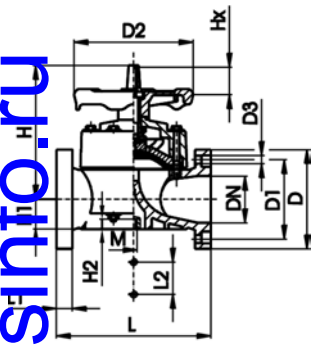


DN 80-100

| d [mm] | DN [mm] | Дюйм | PN | kv-значение (Δp=1 бар) [l/min] | EPDM Код | PTFE с EPDM Код | кг | |
|---|---|---|---|---|---|---|---|---|
| 20 | 15 | ½ | 10 | 72 | **163 317 517** | **163 317 532** | 0,460 | |
| 25 | 20 | ¾ | 10 | 137 | **163 317 518** | **163 317 533** | 0,680 | |
| 32 | 25 | 1 | 10 | 207 | **163 317 519** | **163 317 534** | 1,000 | |
| 40 | 32 | 1 ¼ | 10 | 354 | **163 317 520** | **163 317 535** | 1,600 | |
| 50 | 40 | 1 ½ | 10 | 517 | **163 317 521** | **163 317 536** | 1,900 | |
| 63 | 50 | 2 | 10 | 713 | **163 317 522** | **163 317 537** | 3,200 | |
| 75 | 65 | 2 ½ | 10 | 992 | **163 317 523** | **163 317 538** | 4,425 | |
| * 90 | 80 | 3 | 10 | 1700 | **163 317 024** | **163 317 039** | 9,888 | |
| 110 | 100 | 4 | 10 | 2700 | **163 317 025** | **163 317 040** | 13,799 | |

| d [mm] | L [mm] | L1 [mm] | L2 [mm] | D [mm] | D1 [mm] | D2 [mm] | D3 [mm] | H [mm] | H1 [mm] | H2 [mm] | M | AL | Lift = Ход штока [mm] |
|---|---|---|---|---|---|---|---|---|---|---|---|---|---|
| 20 | 130 | | 25 | 95 | 65 | 80 | 14 | 90 | 14 | 12 | M6 | 4 | 8 |
| 25 | 150 | | 25 | 105 | 75 | 80 | 14 | 102 | 18 | 12 | M6 | 4 | 11 |
| 32 | 160 | | 25 | 115 | 85 | 94 | 14 | 119 | 21 | 12 | M6 | 4 | 13 |
| 40 | 180 | | 45 | 140 | 100 | 117 | 18 | 126 | 26 | 15 | M8 | 4 | 16 |
| 50 | 200 | | 45 | 150 | 110 | 117 | 18 | 139 | 33 | 15 | M8 | 4 | 21 |
| 63 | 230 | | 45 | 165 | 125 | 152 | 18 | 172 | 39 | 15 | M8 | 4 | 28 |
| 75 | 290 | | 70 | 185 | 145 | 152 | 18 | 201 | 46 | 15 | M8 | 4 | 30 |
| * 90 | 310 | 35 | 120 | 200 | 160 | 270 | 18 | 265 | 57 | 23 | M12 | 8 | 40 |
| 110 | 350 | 35 | 120 | 225 | 180 | 270 | 18 | 304 | 69 | 23 | M12 | 8 | 50 |

WGrp 2 32 169 020

# Маховик со встроенным механизмом запирания
# Для мембранных клапанов тип 314 / 315 / 317 / 319

| d-d [mm] | DN-DN [mm] | d-d [inch] | Код | кг | |
|---|---|---|---|---|---|
| 20 - 25 | 15 - 20 | ½ - ¾ | **167 481 943** | 0,032 | |
| 32 - | 25 - | 1 - | **167 481 944** | 0,043 | |
| 40 - 50 | 32 - 40 | 1 ¼ - 1 ½ | **167 481 945** | 0,071 | |
| 63 - 75 | 50 - 65 | 2 - 2 ½ | **167 481 946** | 0,217 | |

WGrp 2 31 158 999

www.gfrusinfo.ru

# Запасные части для мембранных клапанов

## Запасные части для мембранного клапана тип 315

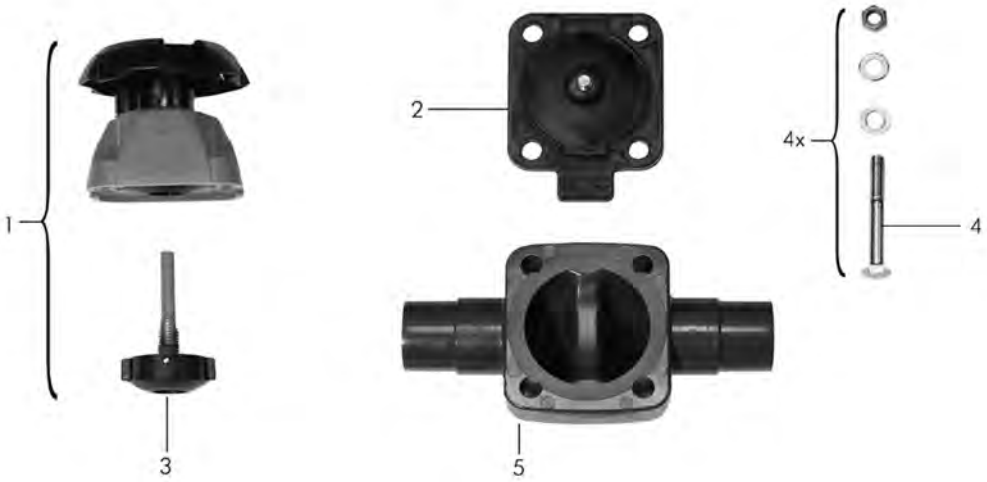


www.gfrusinfo.ru

WGrp 2 37 206 998

### Корпус в сборе

**Модель:**

- Без мембраны (1,3)

| d [mm] | Дюйм | DN [mm] | Мембрана из эластомера Код | PTFE мембрана Код | кг | |
|---|---|---|---|---|---|---|
| 20 | ½ | 15 | **161 484 625** | **161 484 632** | 0,185 | |
| 25 | ¾ | 20 | **161 484 626** | **161 484 633** | 0,299 | |
| 32 | 1 | 25 | **161 484 627** | **161 484 634** | 0,367 | |
| 40 | 1 ¼ | 32 | **161 484 628** | **161 484 635** | 0,361 | |
| 50 | 1 ½ | 40 | **161 484 629** | **161 484 636** | 0,422 | |
| 63 | 2 | 50 | **161 484 630** | **161 484 637** | 0,896 | |

WGrp 2 37 206 998

### Мембрана (2)

| d [mm] | Дюйм | DN [mm] | EPDM Код | PTFE/EPDM Код | кг | |
|---|---|---|---|---|---|---|
| 20 | ½ | 15 | **161 481 022** | **161 311 698** | 0,025 | |
| 25 | ⅜ | 20 | **161 481 023** | **161 311 699** | 0,035 | |
| 32 | 1 | 25 | **161 481 024** | **161 311 700** | 0,060 | |
| 40 | 1 ¼ | 32 | **161 481 025** | **161 311 701** | 0,083 | |
| 50 | 1 ½ | 40 | **161 481 026** | **161 311 702** | 0,106 | |
| 63 | 2 | 50 | **161 481 027** | **161 311 703** | 0,150 | |

WGrp 2 37 206 998

### Шпиндель для работы под давлением (3)

| d [mm] | Дюйм | DN [mm] | Мембрана из эластомера Код | PTFE мембрана Код | кг | |
|---|---|---|---|---|---|---|
| 20 | ½ | 15 | **161 484 688** | **161 484 696** | 0,060 | |
| 25 | ¾ | 20 | **161 484 689** | **161 484 697** | 0,105 | |
| 32 | 1 | 25 | **161 484 690** | **161 484 698** | 0,046 | |
| 40 | 1 ¼ | 32 | **161 484 691** | **161 484 699** | 0,062 | |
| 50 | 1 ½ | 40 | **161 484 692** | **161 484 700** | 0,057 | |
| 63 | 2 | 50 | **161 484 693** | **161 484 701** | 0,113 | |

WGrp 2 37 206 998

## Набор крепежных деталей (4)

| d [mm] | Дюйм | DN [mm] | для PVC-U, PVC-C, ABS Код | кг |
|---|---|---|---|---|
| 20 | ½ | 15 | **161 484 704** | 0,067 |
| 25 | ¾ | 20 | **161 484 705** | 0,073 |
| 32 | 1 | 25 | **161 484 706** | 0,150 |
| 40 | 1 ¼ | 32 | **161 484 707** | 0,168 |
| 50 | 1 ½ | 40 | **161 484 708** | 0,327 |
| 63 | 2 | 50 | **161 484 709** | 0,525 |

WGrp 2 37 206 998

## Корпус клапана (5), метрический

| d [mm] | Дюйм | DN [mm] | клеевой патрубок PVC-C Код | кг |
|---|---|---|---|---|
| 20 | ½ | 15 | **163 480 271** | 0,083 |
| 25 | ¾ | 20 | **163 480 272** | 0,143 |
| 32 | 1 | 25 | **163 480 273** | 0,232 |
| 40 | 1 ¼ | 32 | **163 480 274** | 0,371 |
| 50 | 1 ½ | 40 | **163 480 275** | 0,564 |
| 63 | 2 | 50 | **163 480 276** | 0,733 |

WGrp 2 37 206 998

## Корпус клапана, BS/ASTM (5)

| Дюйм | DN [mm] | клеевой патрубок PVC-C Код | кг |
|---|---|---|---|
| ½ | 15 | **163 480 135** | 0,090 |
| ¾ | 20 | **163 480 136** | 0,150 |
| 1 | 25 | **163 480 137** | 0,215 |
| 1 ¼ | 32 | **163 480 138** | 0,344 |
| 1 ½ | 40 | **163 480 139** | 0,545 |
| 2 | 50 | **163 480 140** | 0,846 |

www.gfrusinfo.ru

# Запасные части для мембранного клапана тип 317

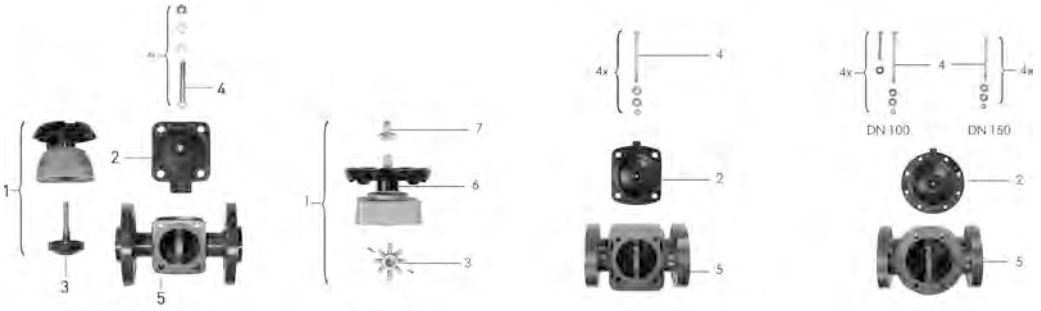

## Корпус в сборе

**Модель:**

- Без мембраны (1,3)

| d [mm] | Дюйм | DN [mm] | Мембрана из эластомера Код | PTFE мембрана Код | кг |
|---|---|---|---|---|---|
| 20 | ½ | 15 | **161 484 625** | **161 484 632** | 0,185 |
| 25 | ¾ | 20 | **161 484 626** | **161 484 633** | 0,299 |
| 32 | 1 | 25 | **161 484 627** | **161 484 634** | 0,367 |
| 40 | 1 ¼ | 32 | **161 484 628** | **161 484 635** | 0,361 |
| 50 | 1 ½ | 40 | **161 484 629** | **161 484 636** | 0,422 |
| 63 | 2 | 50 | **161 484 630** | **161 484 637** | 0,896 |
| 75 | 2 ½ | 65 | **161 484 631** | **161 484 638** | 1,526 |
| 90 | 3 | 80 | **161 482 514** | **161 482 516** | 3,967 |
| 110 | 4 | 100 | **161 482 515** | **161 482 517** | 5,700 |
| 160 | 6 | 150 | **161 482 901** | **161 482 906** | 14,040 |

WGrp 2 35 193 999

## Мембрана (2)

| d [mm] | Дюйм | DN [mm] | EPDM Код | PTFE/EPDM Код | кг |
|---|---|---|---|---|---|
| 20 | ½ | 15 | **161 481 022** | **161 311 698** | 0,025 |
| 25 | ¾ | 20 | **161 481 023** | **161 311 699** | 0,035 |
| 32 | 1 | 25 | **161 481 024** | **161 311 700** | 0,060 |
| 40 | 1 ¼ | 32 | **161 481 025** | **161 311 701** | 0,083 |
| 50 | 1 ½ | 40 | **161 481 026** | **161 311 702** | 0,106 |
| 63 | 2 | 50 | **161 481 027** | **161 311 703** | 0,150 |
| 75 | 2 ½ | 65 | **161 481 028** | **161 480 240** | 0,252 |
| 90 | 3 | 80 | **161 481 029** | **161 480 241** | 0,390 |
| 110 | 4 | 100 | **161 481 030** | **161 480 242** | 0,630 |
| 160 | 6 | 150 | **161 482 754** | **161 482 760** | 1,421 |

WGrp 2 35 193 999

## Шпиндель для работы под давлением (3)

| d [mm] | Дюйм | DN [mm] | Мембрана из эластомера Код | PTFE мембрана Код | кг |
|---|---|---|---|---|---|
| 20 | ½ | 15 | **161 484 688** | **161 484 696** | 0,060 |
| 25 | ¾ | 20 | **161 484 689** | **161 484 697** | 0,105 |
| 32 | 1 | 25 | **161 484 690** | **161 484 698** | 0,046 |
| 40 | 1 ¼ | 32 | **161 484 691** | **161 484 699** | 0,062 |
| 50 | 1 ½ | 40 | **161 484 692** | **161 484 700** | 0,057 |
| 63 | 2 | 50 | **161 484 693** | **161 484 701** | 0,113 |
| 75 | 2 ½ | 65 | **161 484 694** | **161 484 702** | 0,134 |
| 90 | 3 | 80 | **161 483 008** | **161 483 020** | 0,335 |
| 110 | 4 | 100 | **161 483 009** | **161 483 021** | 0,495 |
| 125 | 6 | 150 | **161 483 011** | **161 483 023** | 4,500 |

WGrp 2 35 193 999

www.gfrusinfo.ru

WGrp 2 35 193 999

## Набор крепежных деталей (4)

| d [mm] | Дюйм | DN [mm] | для PVC-U, PVC-C, ABS Код | кг |
|---|---|---|---|---|
| 20 | ½ | 15 | **161 484 704** | 0,067 |
| 25 | ¾ | 20 | **161 484 705** | 0,073 |
| 32 | 1 | 25 | **161 484 706** | 0,150 |
| 40 | 1 ¼ | 32 | **161 484 707** | 0,168 |
| 50 | 1 ½ | 40 | **161 484 708** | 0,327 |
| 63 | 2 | 50 | **161 484 709** | 0,525 |
| 75 | 2 ½ | 65 | **161 483 032** | 0,679 |
| 90 | 3 | 80 | **161 483 033** | 0,845 |
| 110 | 4 | 100 | **161 483 034** | 1,440 |
| 160 | 6 | 150 | **161 483 037** | 0,400 |

WGrp 2 35 193 999

## Корпус клапана с накидными/фиксированными фланцами (5)

| Дюйм | d [mm] | DN [mm] | PVC-C метрический Код | кг |
|---|---|---|---|---|
| ½ | 20 | 15 | **163 480 808** | 0,135 |
| ¾ | 25 | 20 | **163 480 809** | 0,255 |
| 1 | 32 | 25 | **163 480 810** | 0,375 |
| 1 ¼ | 40 | 32 | **163 480 811** | 0,620 |
| 1 ½ | 50 | 40 | **163 480 812** | 1,220 |
| 2 | 63 | 50 | **163 480 813** | 1,750 |
| 2 ½ | 75 | 65 | **163 480 814** | 2,940 |
| 3 | 90 | 80 | **163 480 677** | 4,750 |
| 4 | 110 | 100 | **163 480 678** | 6,900 |

WGrp 2 35 193 999

## Кольцевое уплотнение (6)

| d [mm] | Дюйм | DN [mm] | EPDM Код |
|---|---|---|---|
| 90 | 3 | 80 | - |
| 110 | 4 | 100 | - |
| 160 | 6 | 150 | **748 410 212** |

WGrp 2 35 193 999

## Крышка индикатора (7)

| d [mm] | Дюйм | DN [mm] | PVC-U SAN Код | кг |
|---|---|---|---|---|
| 90 | 3 | 80 | **161 481 759** | 0,032 |
| 110 | 4 | 100 | **161 481 760** | 0,035 |
| 160 | 6 | 150 | **161 482 744** | 0,010 |

www.gfrusinfo.ru

# Шаровые обратные клапаны

## Шаровой обратный клапан тип 360, PVC-C
## С раструбами для клеевого соединения, метрические

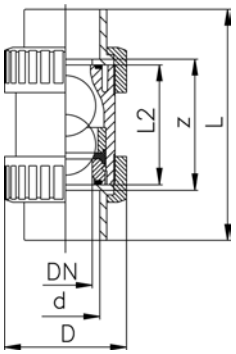


**Модель:**

- Лёгкость монтажа и демонтажа
- Уплотнение шара рассчитано на минимальную высоту водяного столба 2 м
- Даже при высокой скорости жидкости не возникает вибрации
- Установка в вертикальном или горизонтальном положениях

| d [mm] | DN [mm] | PN | kv-значение (Δp=1 бар) [l/min] | EPDM Код | FPM Код | кг |
|---|---|---|---|---|---|---|
| 16 | 10 | 16 | 170 | **163 360 401** | **163 360 411** | 0,139 |
| 20 | 15 | 16 | 150 | **163 360 402** | **163 360 412** | 0,139 |
| 25 | 20 | 16 | 330 | **163 360 403** | **163 360 413** | 0,231 |
| 32 | 25 | 16 | 390 | **163 360 404** | **163 360 414** | 0,359 |
| 40 | 32 | 16 | 710 | **163 360 405** | **163 360 415** | 0,592 |
| 50 | 40 | 16 | 900 | **163 360 406** | **163 360 416** | 0,950 |
| 63 | 50 | 16 | 1390 | **163 360 407** | **163 360 417** | 1,682 |

| d [mm] | z [mm] | D [mm] | L [mm] | L2 [mm] | ближайший размер в дюймах |
|---|---|---|---|---|---|
| 16 | 71 | 45 | 99 | 63 | ⅜ |
| 20 | 70 | 45 | 102 | 63 | ½ |
| 25 | 82 | 56 | 120 | 75 | ¾ |
| 32 | 87 | 67 | 131 | 79 | 1 |
| 40 | 98 | 82 | 150 | 89 | 1 ¼ |
| 50 | 101 | 98 | 163 | 95 | 1 ½ |
| 63 | 121 | 120 | 197 | 115 | 2 |

WGrp 2 32 200 001

www.gfrusinfo.ru

# Запасные части для шаровых обратных клапанов

## Запасные части для шарового обратного клапана тип 360

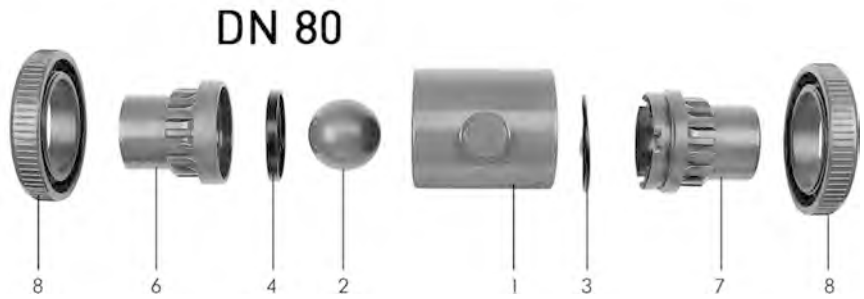


www.gfrusinfo.ru

### Центральная часть

**Модель:**

- Центральная часть из: корпуса (1), шара (2), опорного кольца (3), уплотнительного кольца (4) и втулки муфты с резьбой (5)

| d [mm] | Дюйм | DN [mm] | PVC-C EPDM Код | PVC-C FPM Код | кг | |
|---|---|---|---|---|---|---|
| 16 | ⅜ | 10 | **163 480 645** | **163 480 655** | 0,064 | |
| 20 | ½ | 15 | **163 480 646** | **163 480 656** | 0,064 | |
| 25 | ¾ | 20 | **163 480 647** | **163 480 657** | 0,106 | |
| 32 | 1 | 25 | **163 480 648** | **163 480 658** | 0,171 | |
| 40 | 1 ¼ | 32 | **163 480 649** | **163 480 659** | 0,276 | |
| 50 | 1 ½ | 40 | **163 480 650** | **163 480 660** | 0,424 | |
| 63 | 2 | 50 | **163 480 651** | **163 480 661** | 0,802 | |

WGrp 2 34 181 999

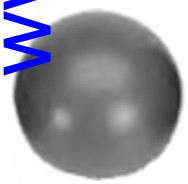

### Шар (2)

| d [mm] | Дюйм | DN [mm] | PVC-U Код | PP-H с плотностью 1.24 Код | PP-H 100% Код | PVDF Код | кг | |
|---|---|---|---|---|---|---|---|---|
| 16 | ⅜ | 10 | **161 330 304** | **167 481 165** | **167 480 024** | **175 480 153** | 0,010 | |
| 20 | ½ | 15 | **161 330 304** | **167 481 165** | **167 480 024** | **175 480 153** | 0,010 | |
| 25 | ¾ | 20 | **161 330 354** | **167 481 166** | **167 480 025** | **175 480 154** | 0,014 | |
| 32 | 1 | 25 | **161 330 404** | **167 481 167** | **167 480 026** | **175 480 155** | 0,028 | |
| 40 | 1 ¼ | 32 | **161 330 454** | **167 481 168** | **167 480 027** | **175 480 156** | 0,064 | |
| 50 | 1 ½ | 40 | **161 330 504** | **167 481 169** | **167 480 028** | **175 480 157** | 0,093 | |
| 63 | 2 | 50 | **161 330 554** | **167 481 170** | **167 480 029** | **175 480 158** | 0,214 | |
| 90 | 3 | 80 | **161 330 654** | | | | 0,475 | |

WGrp 2 34 181 999

## Уплотнительное кольцо (4)

| d [mm] | Дюйм | DN [mm] | EPDM Код | FPM Код | кг |
|---|---|---|---|---|---|
| 16 | ⅜ | 10 | **161 483 259** | **161 483 265** | 0,004 |
| 20 | ½ | 15 | **161 483 259** | **161 483 265** | 0,004 |
| 25 | ¾ | 20 | **161 483 260** | **161 483 266** | 0,006 |
| 32 | 1 | 25 | **161 483 261** | **161 483 267** | 0,003 |
| 40 | 1 ¼ | 32 | **161 483 262** | **161 483 268** | 0,015 |
| 50 | 1 ½ | 40 | **161 483 263** | **161 483 269** | 0,025 |
| 63 | 2 | 50 | **161 483 264** | **161 483 270** | 0,050 |
| 90 | 3 | 80 | **161 480 141** | **161 480 149** | 0,080 |

WGrp 2 34 181 999

## Уплотнение контактной части (6)

| d [mm] | Дюйм | DN [mm] | EPDM Код | FPM Код | кг |
|---|---|---|---|---|---|
| 16 | ⅜ | 10 | **748 410 042** | **749 410 042** | 0,002 |
| 20 | ½ | 15 | **748 410 042** | **749 410 042** | 0,002 |
| 25 | ¾ | 20 | **748 410 116** | **749 410 116** | 0,030 |
| 32 | 1 | 25 | **748 410 103** | **749 410 103** | 0,002 |
| 40 | 1 ¼ | 32 | **748 410 027** | **749 410 027** | 0,003 |
| 50 | 1 ½ | 40 | **748 410 010** | **749 410 010** | 0,007 |
| 63 | 2 | 50 | **748 410 011** | **749 410 011** | 0,010 |
| 90 | 3 | 80 | **748 410 099** | **749 410 099** | 0,015 |

WGrp 2 34 181 999

## Гайка клапана (8)

| d [mm] | Дюйм | DN [mm] | PVC-C Код | кг |
|---|---|---|---|---|
| 16 | ⅜ | 10 | **163 480 995** | 0,021 |
| 20 | ½ | 15 | **163 480 995** | 0,021 |
| 25 | ¾ | 20 | **163 480 081** | 0,036 |
| 32 | 1 | 25 | **163 480 082** | 0,043 |
| 40 | 1 ¼ | 32 | **163 480 083** | 0,077 |
| 50 | 1 ½ | 40 | **163 480 084** | 0,145 |
| 63 | 2 | 50 | **163 480 085** | 0,303 |

WGrp 2 34 181 999

## Раструб для клеевого соединения (7)

| d [mm] | Дюйм | DN [mm] | PVC-C metric Код | кг |
|---|---|---|---|---|
| 16 | ⅜ | 10 | **163 480 522** | 0,011 |
| 20 | ½ | 15 | **163 480 523** | 0,011 |
| 25 | ¾ | 20 | **163 480 524** | 0,017 |
| 32 | 1 | 25 | **163 480 525** | 0,025 |
| 40 | 1 ¼ | 32 | **163 480 526** | 0,047 |
| 50 | 1 ½ | 40 | **163 480 527** | 0,073 |
| 63 | 2 | 50 | **163 480 528** | 0,129 |

WGrp 2 34 181 999

## Комплект уплотнений (4,6)

| d [mm] | Дюйм | DN [mm] | EPDM Код | FPM Код | кг |
|---|---|---|---|---|---|
| 16 | ⅜ | 10 | **161 482 910** | **161 482 920** | 0,003 |
| 20 | ½ | 15 | **161 482 910** | **161 482 920** | 0,003 |
| 25 | ¾ | 20 | **161 482 911** | **161 482 921** | 0,007 |
| 32 | 1 | 25 | **161 482 912** | **161 482 922** | 0,011 |
| 40 | 1 ¼ | 32 | **161 482 913** | **161 482 923** | 0,016 |
| 50 | 1 ½ | 40 | **161 482 914** | **161 482 924** | 0,032 |
| 63 | 2 | 50 | **161 482 915** | **161 482 925** | 0,065 |

WGrp 2 34 181 999

www.gfrusinfo.ru

# Дисковые затворы

## Дисковый затвор тип 567, PVC-C
## Рукоятка с храповым механизмом

**Модель:**

- Размеры для присоединения: ISO 7005 PN 10, EN 1092 PN 10, DIN 2501 PN 10, ANSI B 16.5 Класс 150, BS 1560: 1958, JIS B 2220
- Общая длина в соответствии с EN 558-1, ISO 5752

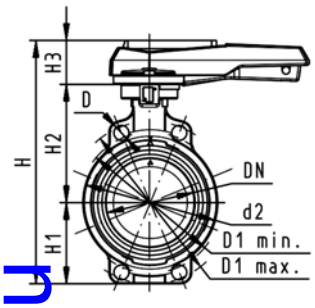


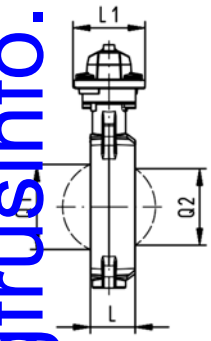


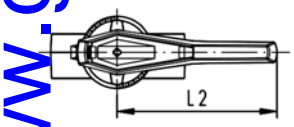


| d [mm] | DN [mm] | Дюйм | PN | kv-значение (Δp=1 бар) [l/min] | EPDM Код | FPM Код | кг |
|---|---|---|---|---|---|---|---|
| 63 | 50 | 2 | 10 | 1470 | **163 567 002** | **163 567 022** | 1,400 |
| 75 | 65 | 2 ½ | 10 | 2200 | **163 567 003** | **163 567 023** | 1,174 |
| 90 | 80 | 3 | 10 | 3000 | **163 567 004** | **163 567 024** | 1,353 |
| 110 | 100 | 4 | 10 | 6500 | **163 567 005** | **163 567 025** | 2,043 |
| 140 | 125 | 5 | 10 | 11500 | **163 567 006** | **163 567 026** | 2,536 |
| 160 | 150 | 6 | 10 | 16600 | **163 567 007** | **163 567 027** | 3,634 |
| 225 | 200 | 8 | 10 | 39600 | **163 567 008** | **163 567 028** | 5,901 |

| d [mm] | D [mm] | D1 мин. [mm] | D1 макс. [mm] | d2 [mm] | H [mm] | H1 [mm] | H2 [mm] | H3 [mm] | L [mm] | L1 [mm] | L2 [mm] | Q1 [mm] | Q2 [mm] |
|---|---|---|---|---|---|---|---|---|---|---|---|---|---|
| 63 | 19 | 120,0 | 125,0 | 104 | 264 | 77 | 134 | 54 | 45 | 106 | 205 | 40 | |
| 75 | 19 | 139,7 | 145,0 | 115 | 277 | 83 | 140 | 54 | 46 | 106 | 205 | 54 | 35 |
| 90 | 19 | 150,0 | 160,0 | 131 | 289 | 89 | 146 | 54 | 49 | 106 | 205 | 67 | 50 |
| 110 | 19 | 175,0 | 190,5 | 161 | 325 | 104 | 167 | 55 | 56 | 106 | 255 | 88 | 74 |
| 140 | 23 | 210,0 | 215,9 | 187 | 352 | 117 | 181 | 55 | 64 | 106 | 255 | 113 | 97 |
| 160 | 24 | 241,3 | 241,3 | 215 | 373 | 130 | 189 | 55 | 72 | 106 | 255 | 139 | 123 |
| 225 | 23 | 290,0 | 295,0 | 267 | 435 | 158 | 210 | 67 | 73 | 140 | 408 | 178 | 169 |

WGrp 2 32 693 001

www.gfrusinfo.ru

# Дисковый затвор тип 567, PVC-C
# Ручной редукторный привод с маховиком

**Модель:**

- Размеры для присоединения: ISO 7005 PN 10, EN 1092 PN 10, DIN 2501 PN 10, ANSI B 16.5 Класс 150, BS 1560: 1958, JIS B 2220
- Общая длина в соответствии с EN 558-1, ISO 5752

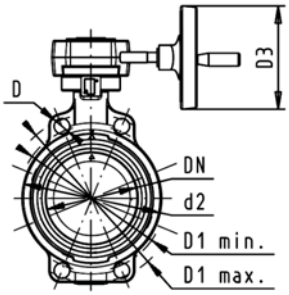


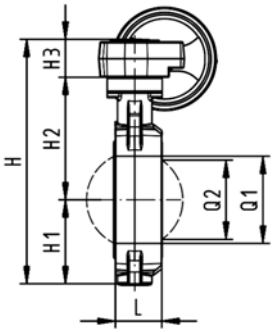


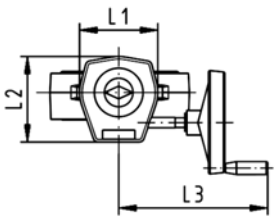


WGrp 2 32 693 001

| d [mm] | DN [mm] | Дюйм | PN | kv-значение (Δp=1 бар) [l/min] | EPDM Код | FPM Код | кг |
|---|---|---|---|---|---|---|---|
| 63 | 50 | 2 | 10 | 1470 | **163 567 042** | **163 567 062** | 3,078 |
| 75 | 65 | 2 ½ | 10 | 2200 | **163 567 043** | **163 567 063** | 3,212 |
| 90 | 80 | 3 | 10 | 3000 | **163 567 044** | **163 567 064** | 3,391 |
| 110 | 100 | 4 | 10 | 6500 | **163 567 045** | **163 567 065** | 4,033 |
| 140 | 125 | 5 | 10 | 11500 | **163 567 046** | **163 567 066** | 4,526 |
| 160 | 150 | 6 | 10 | 16600 | **163 567 047** | **163 567 067** | 5,624 |
| 225 | 200 | 8 | 10 | 39600 | **163 567 048** | **163 567 068** | 7,354 |

| d [mm] | D [mm] | D1 мин. [mm] | D1 макс. [mm] | d2 [mm] | D3 [mm] | H [mm] | H1 [mm] | H2 [mm] | H3 [mm] | L [mm] | L1 [mm] | L2 [mm] | L3 [mm] | Q1 [mm] |
|---|---|---|---|---|---|---|---|---|---|---|---|---|---|---|
| 63 | 19 | 120,0 | 125,0 | 104 | 160 | 278 | 77 | 134 | 60 | 45 | 120 | 132 | 236 | 40 |
| 75 | 19 | 139,7 | 145,0 | 115 | 160 | 291 | 83 | 140 | 60 | 46 | 120 | 132 | 236 | 54 |
| 90 | 19 | 150,0 | 160,0 | 131 | 160 | 303 | 89 | 146 | 60 | 49 | 120 | 132 | 236 | 67 |
| 110 | 19 | 175,0 | 190,5 | 160 | 160 | 339 | 104 | 167 | 60 | 56 | 120 | 132 | 236 | 88 |
| 140 | 23 | 210,0 | 215,9 | 187 | 160 | 365 | 117 | 181 | 60 | 64 | 120 | 132 | 236 | 113 |
| 160 | 24 | 241,3 | 241,3 | 215 | 160 | 387 | 130 | 189 | 60 | 72 | 120 | 132 | 236 | 139 |
| 225 | 23 | 290,0 | 295,0 | 267 | 160 | 436 | 158 | 210 | 60 | 73 | 120 | 132 | 236 | 178 |

| d [mm] | Q2 [mm] |
|---|---|
| 63 | |
| 75 | 35 |
| 90 | 50 |
| 110 | 74 |
| 140 | 97 |
| 160 | 123 |
| 225 | 169 |

www.gfrusinfo.ru

# Дисковый затвор тип 567, PVC-C
# С открытой осью

**Модель:**

- Размеры для присоединения: ISO 7005 PN 10, EN 1092 PN 10, DIN 2501 PN 10, ANSI B 16.5 Класс 150, BS 1560: 1958, JIS B 2220
- Общая длина в соответствии с EN 558-1, ISO 5752
- Монтажная площадка F07 в соответствии с DIN/ISO 5211

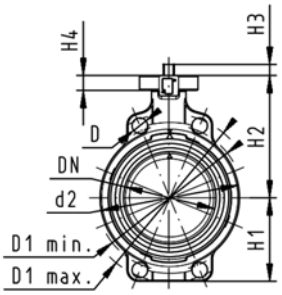


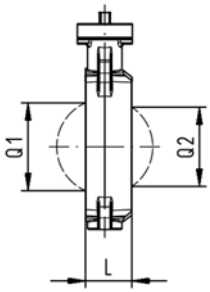


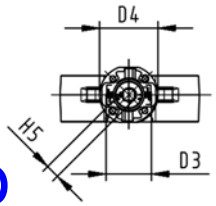


| d [mm] | DN [mm] | Дюйм | PN | kv-значение (Δp=1 бар) [l/min] | EPDM Код | FPM Код | кг |
|---|---|---|---|---|---|---|---|
| 63 | 50 | 2 | 10 | 1470 | **163 567 802** | **163 567 822** | 0,835 |
| 75 | 65 | 2 ½ | 10 | 2200 | **163 567 803** | **163 567 823** | 0,952 |
| 90 | 80 | 3 | 10 | 3000 | **163 567 804** | **163 567 824** | 1,131 |
| 110 | 100 | 4 | 10 | 6500 | **163 567 805** | **163 567 825** | 1,773 |
| 140 | 125 | 5 | 10 | 11500 | **163 567 806** | **163 567 826** | 2,379 |
| 160 | 150 | 6 | 10 | 16600 | **163 567 807** | **163 567 827** | 3,364 |
| 225 | 200 | 8 | 10 | 39600 | **163 567 808** | **163 567 828** | 5,094 |

| d [mm] | D [mm] | D1 мин. [mm] | D1 макс. [mm] | d2 [mm] | D3 [mm] | D4 [mm] | H [mm] | H1 [mm] | H2 [mm] | H3 [mm] | H4 [mm] | H5 [mm] | L [mm] | Q1 [mm] | Q2 [mm] |
|---|---|---|---|---|---|---|---|---|---|---|---|---|---|---|---|
| 63 | 19 | 120,0 | 125,0 | 104 | 70 | 90 | 222 | 77 | 134 | 27 | 23 | 11 | 45 | 40 | |
| 75 | 19 | 139,7 | 145,0 | 115 | 70 | 90 | 235 | 83 | 140 | 27 | 23 | 11 | 46 | 54 | 35 |
| 90 | 19 | 150,0 | 160,0 | 131 | 70 | 90 | 247 | 89 | 146 | 27 | 23 | 11 | 49 | 67 | 50 |
| 110 | 19 | 175,0 | 190,5 | 161 | 70 | 90 | 287 | 104 | 167 | 16 | 23 | 14 | 56 | 88 | 74 |
| 140 | 23 | 210,0 | 215,9 | 187 | 70 | 90 | 313 | 117 | 181 | 16 | 23 | 14 | 64 | 113 | 97 |
| 160 | 24 | 241,3 | 241,3 | 215 | 70 | 90 | 335 | 130 | 189 | 19 | 23 | 17 | 72 | 139 | 123 |
| 225 | 23 | 290,0 | 295,0 | 267 | 70 | 90 | 387 | 158 | 210 | 19 | 23 | 17 | 73 | 178 | 169 |

WGrp 2 32 693 998

www.gfrusinfo.ru

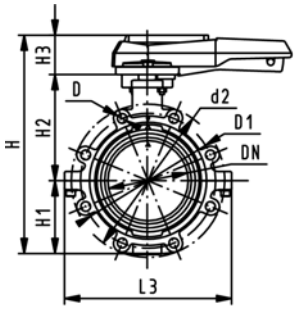


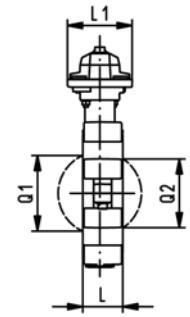


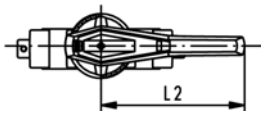


WGrp 2 32 694 001

# Опорный дисковый затвор тип 568, PVC-C
# Рукоятка с храповым механизмом

**Модель:**

- Корпус из GGG 40,3 с эпоксидным покрытием
- Размеры для присоединения: ISO 7005 PN10, EN 1092 PN10, DIN 2501 PN10
- Общая длина в соответствии с EN 558-1, ISO 5752

| d [mm] | DN [mm] | Дюйм | PN | kv-значение (Δp=1 бар) [l/min] | EPDM Код | FPM Код | кг |
|---|---|---|---|---|---|---|---|
| 63 | 50 | 2 | 10 | 1470 | **163 568 002** | **163 568 022** | 3,143 |
| 75 | 65 | 2 ½ | 10 | 2200 | **163 568 003** | **163 568 023** | 3,510 |
| 90 | 80 | 3 | 10 | 3000 | **163 568 004** | **163 568 024** | 4,564 |
| 110 | 100 | 4 | 10 | 6500 | **163 568 005** | **163 568 025** | 6,127 |
| 140 | 125 | 5 | 10 | 11500 | **163 568 006** | **163 568 026** | 8,115 |
| 160 | 150 | 6 | 10 | 16600 | **163 568 007** | **163 568 027** | 10,094 |
| 225 | 200 | 8 | 10 | 39600 | **163 568 008** | **163 568 028** | 15,849 |

| d [mm] | d2 [mm] | D | D1 [mm] | H [mm] | H1 [mm] | H2 [mm] | H3 [mm] | L [mm] | L1 [mm] | L2 [mm] | L3 [mm] | Q1 [mm] | Q2 [mm] |
|---|---|---|---|---|---|---|---|---|---|---|---|---|---|
| 63 | 150 | M16 | 125 | 265 | 77 | 134 | 54 | 45 | 106 | 205 | 150 | 40 | |
| 75 | 170 | M16 | 145 | 277 | 83 | 140 | 54 | 46 | 106 | 205 | 160 | 54 | 35 |
| 90 | 184 | M16 | 160 | 289 | 89 | 146 | 54 | 49 | 106 | 205 | 205 | 67 | 50 |
| 110 | 216 | M16 | 180 | 326 | 104 | 167 | 55 | 56 | 106 | 255 | 244 | 88 | 74 |
| 140 | 246 | M16 | 210 | 353 | 117 | 181 | 55 | 64 | 106 | 255 | 272 | 113 | 97 |
| 160 | 273 | M20 | 240 | 374 | 130 | 189 | 55 | 72 | 106 | 255 | 297 | 139 | 123 |
| 225 | 334 | M20 | 295 | 435 | 158 | 210 | 67 | 73 | 140 | 408 | 360 | 178 | 169 |

www.gfrusinfo.ru

# Опорный дисковый затвор тип 568, PVC-C
# Ручной редукторный привод с маховиком

**Модель:**

- Корпус из GGG 40,3 с эпоксидным покрытием
- Размеры для присоединения: ISO 7005 PN10, EN 1092 PN10, DIN 2501 PN10
- Общая длина в соответствии с EN 558-1, ISO 5752

| d [mm] | DN [mm] | Дюйм | PN | kv-значение (Δp=1 бар) [l/min] | EPDM Код | FPM Код | кг |
|---|---|---|---|---|---|---|---|
| 63 | 50 | 2 | 10 | 1470 | **163 568 042** | **163 568 062** | 5,181 |
| 75 | 65 | 2 ½ | 10 | 2200 | **163 568 043** | **163 568 063** | 5,548 |
| 90 | 80 | 3 | 10 | 3000 | **163 568 044** | **163 568 064** | 6,602 |
| 110 | 100 | 4 | 10 | 6500 | **163 568 045** | **163 568 065** | 8,117 |
| 140 | 125 | 5 | 10 | 11500 | **163 568 046** | **163 568 066** | 10,105 |
| 160 | 150 | 6 | 10 | 16600 | **163 568 047** | **163 568 067** | 12,084 |
| 225 | 200 | 8 | 10 | 39600 | **163 568 048** | **163 568 068** | 17,302 |

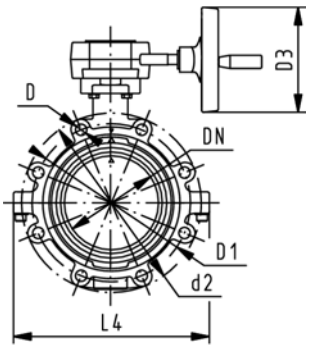


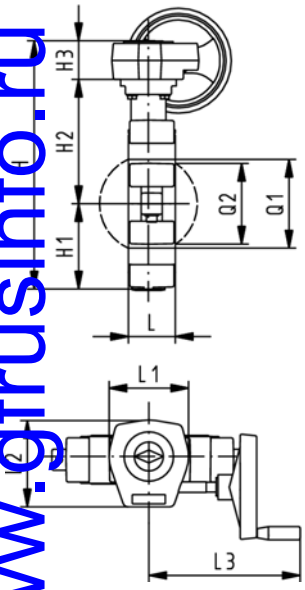


WGrp 2 32 694 001

| d [mm] | d2 [mm] | D | D1 [mm] | D3 [mm] | H [mm] | H1 [mm] | H2 [mm] | H3 [mm] | L [mm] | L1 [mm] | L2 [mm] | L3 [mm] | L4 [mm] | Q1 [mm] | Q2 [mm] |
|---|---|---|---|---|---|---|---|---|---|---|---|---|---|---|---|
| 63 | 150 | M16 | 125 | 160 | 279 | 77 | 134 | 60 | 45 | 120 | 132 | 236 | 150 | 40 | |
| 75 | 170 | M16 | 145 | 160 | 291 | 83 | 140 | 60 | 46 | 120 | 132 | 236 | 160 | 54 | 35 |
| 90 | 184 | M16 | 160 | 160 | 303 | 89 | 146 | 60 | 49 | 120 | 132 | 236 | 205 | 67 | 50 |
| 110 | 216 | M16 | 180 | 160 | 339 | 104 | 167 | 60 | 56 | 120 | 132 | 236 | 244 | 88 | 74 |
| 140 | 246 | M16 | 210 | 160 | 366 | 117 | 181 | 60 | 64 | 120 | 132 | 236 | 272 | 113 | 97 |
| 160 | 273 | M20 | 240 | 160 | 387 | 130 | 189 | 60 | 72 | 120 | 132 | 236 | 297 | 139 | 123 |
| 225 | 334 | M20 | 295 | 160 | 436 | 158 | 210 | 60 | 73 | 120 | 132 | 236 | 360 | 178 | 169 |

www.gfrusinfo.ru

# Опорный дисковый затвор тип 568, PVC-C
# С открытой осью

**Модель:**

- Корпус из GGG 40,3 с эпоксидным покрытием
- Размеры для присоединения: ISO 7005 PN10, EN 1092 PN10, DIN 2501 PN10
- Общая длина в соответствии с EN 558-1, ISO 5752
- Монтажная площадка F07 в соответствии с DIN/ISO 5211

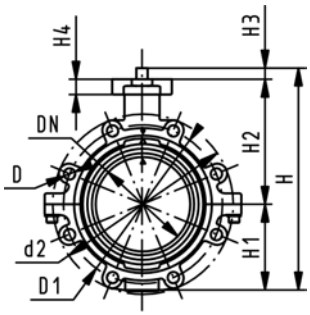


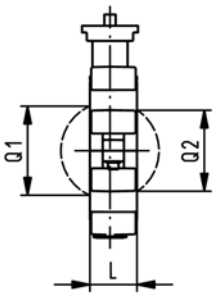


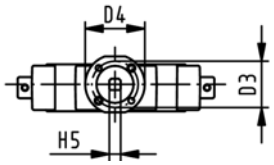


| d [mm] | DN [mm] | Дюйм | PN | kv-значение (Δp=1 бар) [l/min] | EPDM Код | FPM Код | кг |
|---|---|---|---|---|---|---|---|
| 63 | 50 | 2 | 10 | 1470 | **163 568 802** | **163 568 822** | 2,921 |
| 75 | 65 | 2 ½ | 10 | 2200 | **163 568 803** | **163 568 823** | 3,288 |
| 90 | 80 | 3 | 10 | 3000 | **163 568 804** | **163 568 824** | 4,342 |
| 110 | 100 | 4 | 10 | 6500 | **163 568 805** | **163 568 825** | 5,857 |
| 140 | 125 | 5 | 10 | 11500 | **163 568 806** | **163 568 826** | 7,845 |
| 160 | 150 | 6 | 10 | 16600 | **163 568 807** | **163 568 827** | 9,824 |
| 225 | 200 | 8 | 10 | 39600 | **163 568 808** | **163 568 828** | 15,042 |

| d [mm] | d2 [mm] | D | D1 [mm] | D3 [mm] | D4 [mm] | H [mm] | H1 [mm] | H2 [mm] | H3 [mm] | H4 [mm] | L [mm] | Q1 [mm] | Q2 [mm] |
|---|---|---|---|---|---|---|---|---|---|---|---|---|---|
| 63 | 150 | M16 | 125 | 70 | 90 | 222 | 77 | 134 | 27 | 23 | 45 | 40 | |
| 75 | 170 | M16 | 145 | 70 | 90 | 235 | 83 | 140 | 27 | 23 | 46 | 54 | 35 |
| 90 | 184 | M16 | 160 | 70 | 90 | 247 | 89 | 146 | 27 | 23 | 49 | 67 | 50 |
| 110 | 216 | M16 | 180 | 70 | 90 | 287 | 104 | 167 | 16 | 23 | 56 | 88 | 74 |
| 140 | 246 | M16 | 210 | 70 | 90 | 313 | 117 | 181 | 16 | 23 | 64 | 113 | 97 |
| 160 | 273 | M20 | 240 | 70 | 90 | 335 | 130 | 189 | 19 | 23 | 72 | 139 | 123 |
| 225 | 334 | M20 | 295 | 70 | 90 | 387 | 158 | 210 | 19 | 23 | 73 | 178 | 169 |

WGrp 2 32 694 998

www.gfrusinfo.ru

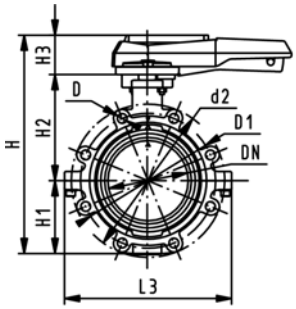


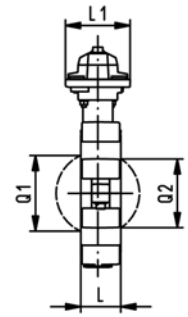


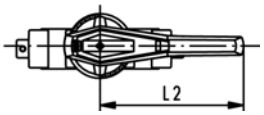


WGrp 2 32 694 001

# Опорный дисковый затвор тип 568, PVC-C
# Рукоятка с храповым механизмом

**Модель:**

- Корпус из GGG 40,3 с эпоксидным покрытием
- Размеры присоединения ANSI / ASME B 16.5 Класс 150
- Общая длина в соответствии с EN 558-1, ISO 5752

| Дюйм | d [mm] | DN [mm] | PN | kv-значение (Δp=1 бар) [l/min] | EPDM Код | FPM Код | кг |
|---|---|---|---|---|---|---|---|
| 2 | 63 | 50 | 10 | 1470 | **163 568 102** | **163 568 122** | 3,143 |
| 2 ½ | 75 | 65 | 10 | 2200 | **163 568 103** | **163 568 123** | 3,510 |
| 3 | 90 | 80 | 10 | 3000 | **163 568 104** | **163 568 124** | 3,935 |
| 4 | 110 | 100 | 10 | 6500 | **163 568 105** | **163 568 125** | 6,127 |
| 5 | 140 | 125 | 10 | 11500 | **163 568 106** | **163 568 126** | 8,115 |
| 6 | 160 | 150 | 10 | 16600 | **163 568 107** | **163 568 127** | 10,094 |
| 8 | 225 | 200 | 10 | 39600 | **163 568 108** | **163 568 128** | 15,849 |

| Дюйм | d2 [mm] | D | D1 [mm] | H [mm] | H1 [mm] | H2 [mm] | H3 [mm] | L [mm] | L1 [mm] | L2 [mm] | L3 [mm] | Q1 [mm] | Q2 [mm] |
|---|---|---|---|---|---|---|---|---|---|---|---|---|---|
| 2 | 150 | UNC 5/8 | 121 | 265 | 77 | 134 | 54 | 45 | 106 | 205 | 150 | 40 | |
| 2 ½ | 170 | UNC 5/8 | 138 | 277 | 83 | 140 | 54 | 46 | 106 | 205 | 160 | 54 | 35 |
| 3 | 177 | UNC 5/8 | 152 | 289 | 89 | 146 | 54 | 49 | 106 | 205 | 175 | 67 | 50 |
| 4 | 216 | UNC 5/8 | 191 | 326 | 104 | 167 | 55 | 56 | 106 | 255 | 244 | 88 | 74 |
| 5 | 246 | UNC 3/4 | 216 | 353 | 117 | 181 | 55 | 64 | 106 | 255 | 272 | 113 | 97 |
| 6 | 273 | UNC 3/4 | 241 | 374 | 130 | 189 | 55 | 72 | 106 | 255 | 297 | 139 | 123 |
| 8 | 334 | UNC 3/4 | 298 | 435 | 158 | 210 | 67 | 73 | 140 | 408 | 360 | 178 | 169 |

www.gfrusinfo.ru

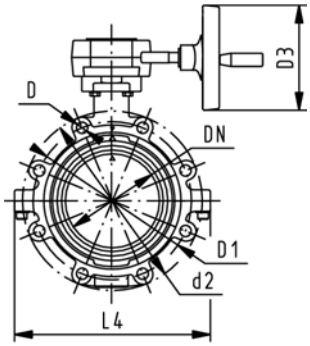


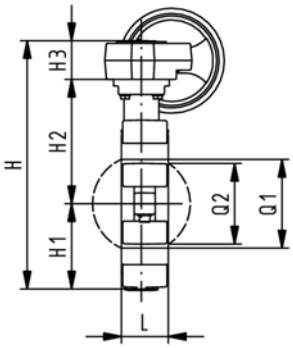


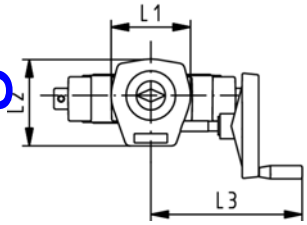


WGrp 2 32 694 001

# Опорный дисковый затвор тип 568, PVC-C
# Ручной редукторный привод с маховиком

**Модель:**

- Корпус из GGG 40,3 с эпоксидным покрытием
- Размеры присоединения ANSI / ASME B 16.5 Класс 150
- Общая длина в соответствии с EN 558-1, ISO 5752

| Дюйм | d [mm] | DN [mm] | PN | kv-значение (Δp=1 бар) [l/min] | EPDM Код | FPM Код | кг |
|---|---|---|---|---|---|---|---|
| 2 | 63 | 50 | 10 | 1470 | **163 568 142** | **163 568 162** | 5,181 |
| 2 ½ | 75 | 65 | 10 | 2200 | **163 568 143** | **163 568 163** | 5,548 |
| 3 | 90 | 80 | 10 | 3000 | **163 568 144** | **163 568 164** | 5,973 |
| 4 | 110 | 100 | 10 | 6500 | **163 568 145** | **163 568 165** | 8,117 |
| 5 | 140 | 125 | 10 | 11500 | **163 568 146** | **163 568 166** | 10,105 |
| 6 | 160 | 150 | 10 | 16600 | **163 568 147** | **163 568 167** | 12,084 |
| 8 | 225 | 200 | 10 | 39600 | **163 568 148** | **163 568 168** | 17,302 |

| Дюйм | d2 [mm] | D | D1 [mm] | D3 [mm] | H [mm] | H1 [mm] | H2 [mm] | H3 [mm] | L [mm] | L1 [mm] | L2 [mm] | L3 [mm] | L4 [mm] |
|---|---|---|---|---|---|---|---|---|---|---|---|---|---|
| 2 | 150 | UNC 5/8 | 121 | 160 | 279 | 77 | 134 | 60 | 45 | 120 | 132 | 236 | 150 |
| 2 ½ | 170 | UNC 5/8 | 138 | 160 | 291 | 83 | 140 | 60 | 46 | 120 | 132 | 236 | 160 |
| 3 | 177 | UNC 5/8 | 152 | 160 | 303 | 89 | 146 | 60 | 49 | 120 | 132 | 236 | 175 |
| 4 | 216 | UNC 5/8 | 191 | 160 | 339 | 104 | 167 | 60 | 56 | 120 | 132 | 236 | 244 |
| 5 | 246 | UNC 3/4 | 216 | 160 | 366 | 117 | 181 | 60 | 64 | 120 | 132 | 236 | 272 |
| 6 | 273 | UNC 3/4 | 241 | 160 | 387 | 130 | 189 | 60 | 72 | 120 | 132 | 236 | 297 |
| 8 | 334 | UNC 3/4 | 298 | 160 | 436 | 158 | 210 | 60 | 73 | 120 | 132 | 236 | 360 |

| Дюйм | Q1 [mm] | Q2 [mm] |
|---|---|---|
| 2 | 40 | |
| 2 ½ | 54 | 35 |
| 3 | 67 | 50 |
| 4 | 88 | 74 |
| 5 | 113 | 97 |
| 6 | 139 | 123 |
| 8 | 178 | 169 |

www.gfrusinfo.ru

# Опорный дисковый затвор тип 568, PVC-C
# С открытой осью

**Модель:**

- Корпус из GGG 40,3 с эпоксидным покрытием
- Размеры присоединения ANSI / ASME B 16.5 Класс 150
- Общая длина в соответствии с EN 558-1, ISO 5752
- Монтажная площадка F07 в соответствии с DIN/ISO 5211

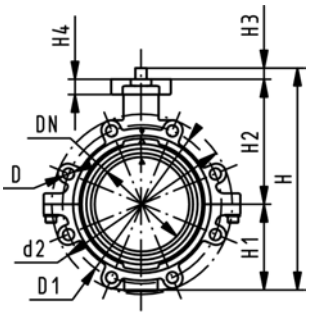


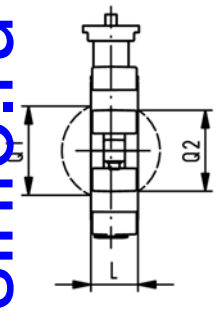


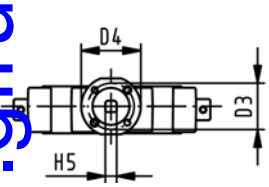


| Дюйм | d [mm] | DN [mm] | PN | kv-значение (Δp=1 бар) [l/min] | EPDM Код | FPM Код | кг |
|---|---|---|---|---|---|---|---|
| 2 | 63 | 50 | 10 | 1470 | **163 568 902** | **163 568 922** | 2,921 |
| 2 ½ | 75 | 65 | 10 | 2200 | **163 568 903** | **163 568 923** | 3,288 |
| 3 | 90 | 80 | 10 | 3000 | **163 568 904** | **163 568 924** | 3,713 |
| 4 | 110 | 100 | 10 | 6500 | **163 568 905** | **163 568 925** | 5,857 |
| 5 | 140 | 125 | 10 | 11500 | **163 568 906** | **163 568 926** | 7,845 |
| 6 | 160 | 150 | 10 | 16600 | **163 568 907** | **163 568 927** | 9,824 |
| 8 | 225 | 200 | 10 | 39600 | **163 568 908** | **163 568 928** | 15,042 |

| Дюйм | d2 [mm] | D | D1 [mm] | D3 [mm] | D4 [mm] | H [mm] | H1 [mm] | H2 [mm] | H3 [mm] | H4 [mm] | L [mm] | Q1 [mm] | Q2 [mm] |
|---|---|---|---|---|---|---|---|---|---|---|---|---|---|
| 2 | 150 | UNC 5/8 | 121 | 70 | 90 | 222 | 77 | 134 | 27 | 23 | 45 | 40 | |
| 2 ½ | 170 | UNC 5/8 | 138 | 70 | 90 | 235 | 83 | 140 | 27 | 23 | 46 | 54 | 35 |
| 3 | 177 | UNC 5/8 | 152 | 70 | 90 | 247 | 89 | 146 | 27 | 23 | 49 | 67 | 50 |
| 4 | 216 | UNC 5/8 | 191 | 70 | 90 | 287 | 104 | 167 | 16 | 23 | 56 | 88 | 74 |
| 5 | 246 | UNC 3/4 | 216 | 70 | 90 | 313 | 117 | 181 | 16 | 23 | 64 | 113 | 97 |
| 6 | 273 | UNC 3/4 | 241 | 70 | 90 | 335 | 130 | 189 | 19 | 23 | 72 | 139 | 123 |
| 8 | 334 | UNC 3/4 | 298 | 70 | 90 | 387 | 158 | 210 | 19 | 23 | 73 | 178 | 169 |

WGrp 2 32 694 998

www.gfrusinfo.ru

# Запасные части для дисковых затворов

## Запасные части для дисковых затворов тип 567/568

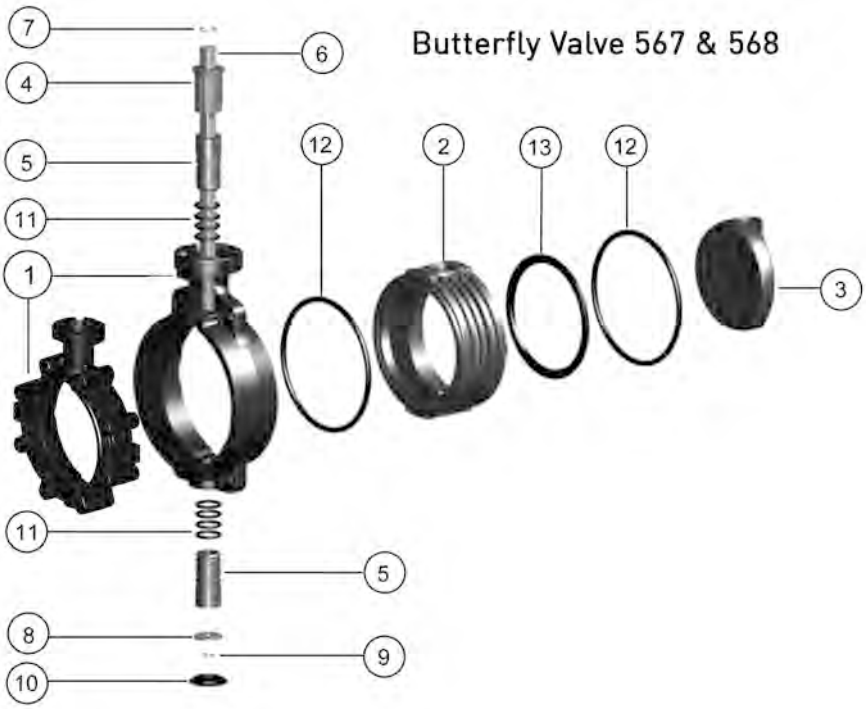


www.gfrusinfo.ru

WGrp 2 31 567 999

### Внутренний корпус

**Модель:**

- Внутренний корпус состоит из корпуса (2) и уплотнения (13)

| d [mm] | Дюйм | DN [mm] | PVC-C EPDM Код | кг |
|---|---|---|---|---|
| 63 | 2 | 50 | **163 481 591** | 0,159 |
| 75 | 2 ½ | 65 | **163 481 592** | 0,191 |
| 90 | 3 | 80 | **163 481 593** | 0,264 |
| 110 | 4 | 100 | **163 481 594** | 0,484 |
| 140 | 5 | 125 | **163 481 595** | 0,716 |
| 160 | 6 | 150 | **163 481 596** | 0,887 |
| 225 | 8 | 200 | **163 481 597** | 1,528 |

WGrp 2 31 567 999

### Фланцевое уплотнение (12)

**Модель:**

- В комплекте поставляется 2 шт.

| d [mm] | Дюйм | DN [mm] | EPDM Код | FPM Код | кг |
|---|---|---|---|---|---|
| 63 | 2 | 50 | **161 486 959** | **161 486 979** | 0,012 |
| 75 | 2 ½ | 65 | **161 486 960** | **161 486 980** | 0,014 |
| 90 | 3 | 80 | **161 486 961** | **161 486 981** | 0,016 |
| 110 | 4 | 100 | **161 486 962** | **161 486 982** | 0,036 |
| 125 | 5 | 125 | **161 486 963** | **161 486 983** | 0,043 |
| 160 | 6 | 150 | **161 486 964** | **161 486 984** | 0,050 |
| 225 | 8 | 200 | **161 486 965** | **161 486 985** | 0,064 |
| 280 | 10 | 250 | **161 486 966** | **161 486 986** | 0,091 |
| 315 | 12 | 300 | **161 486 967** | **161 486 987** | 0,104 |

WGrp 2 31 567 999

## Диск (3)

| d [mm] | Дюйм | DN [mm] | PVC-C Код | кг |
|---|---|---|---|---|
| 63 | 2 | 50 | **163 481 451** | 0,037 |
| 75 | 2 ½ | 65 | **163 481 452** | 0,070 |
| 90 | 3 | 80 | **163 481 453** | 0,112 |
| 110 | 4 | 100 | **163 481 454** | 0,215 |
| 140 | 5 | 125 | **163 481 455** | 0,387 |
| 160 | 6 | 150 | **163 481 456** | 0,000 |
| 225 | 8 | 200 | **163 481 457** | 0,000 |

WGrp 2 31 567 999

## Осевая втулка (5,11)

**Модель:**

- В комплекте поставляется 2 шт.
- С уплотнительными кольцами

| d [mm] | Дюйм | DN [mm] | PVC-C EPDM Код | PVC-C FPM Код | кг |
|---|---|---|---|---|---|
| 63 | 2 | 50 | **163 481 576** | **163 481 582** | 0,033 |
| 75 | 2 ½ | 65 | **163 481 576** | **163 481 582** | 0,033 |
| 90 | 3 | 80 | **163 481 576** | **163 481 582** | 0,033 |
| 110 | 4 | 100 | **163 481 577** | **163 481 583** | 0,059 |
| 140 | 5 | 125 | **163 481 577** | **163 481 583** | 0,059 |
| 160 | 6 | 150 | **163 481 578** | **163 481 584** | 0,126 |
| 225 | 8 | 200 | **163 481 578** | **163 481 584** | 0,126 |

WGrp 2 31 567 999

## Ограничитель из PP, армированного стекловолокном (4)

| d [mm] | Дюйм | DN [mm] | Код | кг |
|---|---|---|---|---|
| 63 | 2 | 50 | **167 483 251** | 0,023 |
| 75 | 2 ½ | 65 | **167 483 251** | 0,023 |
| 90 | 3 | 80 | **167 483 251** | 0,023 |
| 110 | 4 | 100 | **167 483 252** | 0,033 |
| 140 | 5 | 125 | **167 483 252** | 0,033 |
| 160 | 6 | 150 | **167 483 253** | 0,049 |
| 225 | 8 | 200 | **167 483 253** | 0,049 |
| 280 | 10 | 250 | **167 483 254** | 0,096 |
| 315 | 12 | 300 | **167 483 254** | 0,096 |

WGrp 2 31 567 999

## Шток в сборе

**Модель:**

- Комплект состоит из: штока из храмиронной стали 1.4301 AISI 304 (6), пружинных шайб (7,9) и шайбы (8)

| d [mm] | Дюйм | DN [mm] | Код | кг |
|---|---|---|---|---|
| 63 | 2 | 50 | **161 486 899** | 0,225 |
| 75 | 2 ½ | 65 | **161 486 900** | 0,237 |
| 90 | 3 | 80 | **161 486 901** | 0,249 |
| 110 | 4 | 100 | **161 486 902** | 0,429 |
| 140 | 5 | 125 | **161 486 903** | 0,469 |
| 160 | 6 | 150 | **161 486 904** | 0,749 |
| 225 | 8 | 200 | **161 486 905** | 0,844 |
| 280 | 10 | 250 | **161 486 906** | 2,335 |
| 315 | 12 | 300 | **161 486 907** | 2,536 |

www.gfrusinfo.ru

WGrp 2 31 567 999

# Рукоятка

| d [mm] | Дюйм | DN [mm] | с делительной шкалой Код | с точной регулировкой Код | кг | |
|---|---|---|---|---|---|---|
| 63 | 2 | 50 | **161 486 690** | **161 486 325** | 0,485 | |
| 75 | 2 ½ | 65 | **161 486 690** | **161 486 325** | 0,485 | |
| 90 | 3 | 80 | **161 486 690** | **161 486 325** | 0,485 | |
| 110 | 4 | 100 | **161 486 691** | **161 486 326** | 0,540 | |
| 140 | 5 | 125 | **161 486 691** | **161 486 326** | 0,540 | |
| 160 | 6 | 150 | **161 486 694** | **161 486 327** | 0,537 | |
| 225 | 8 | 200 | **161 486 695** | **161 486 328** | 1,375 | |
| 280 | 10 | 250 | **161 486 697** | | 0,330 | |
| 315 | 12 | 300 | **161 486 697** | | 0,330 | |

www.gfrusinfo.ru

# Грязеуловители

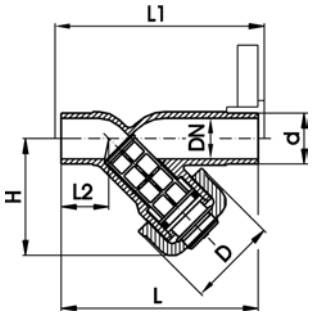


WGrp 2 32 200 004

## Фильтр для установки в линии тип 305, PVC-C
## С патрубками для стыковой сварки, метрические

**Модель:**

- Служит для защиты клапанов, насосов и т.д. от загрязнений
- Легкая очистка сеток
- Сетка должна заказываться отдельно
- Общая длина в соответствии с EN 558-1

| **d** [mm] | **DN** [mm] | **PN** | **EPDM Код** | **FPM Код** | **кг** | **D** [mm] | **L** [mm] | **L1** [mm] | **L2** [mm] | **H** [mm] | **ближайший размер в дюймах** |
|---|---|---|---|---|---|---|---|---|---|---|---|
| 20 | 15 | 10 | **163 305 302** | **163 305 317** | 0,120 | 48 | 124 | 130 | 28 | 65 | ½ |
| 25 | 20 | 10 | **163 305 303** | **163 305 318** | 0,160 | 54 | 144 | 150 | 37 | 76 | ¾ |
| 32 | 25 | 10 | **163 305 304** | **163 305 319** | 0,250 | 62 | 154 | 160 | 37 | 90 | 1 |
| 40 | 32 | 10 | **163 305 305** | **163 305 320** | 0,640 | 71 | 174 | 180 | 44 | 104 | 1 ¼ |
| 50 | 40 | 10 | **163 305 306** | **163 305 321** | 0,640 | 88 | 194 | 200 | 48 | 124 | 1 ½ |
| 63 | 50 | 10 | **163 305 307** | **163 305 322** | 1,060 | 103 | 224 | 230 | 60 | 148 | 2 |

www.gfrusinfo.ru

# Запасные части для сетчатых фильтров

## Запасные части для сетчатых фильтров тип 305/306

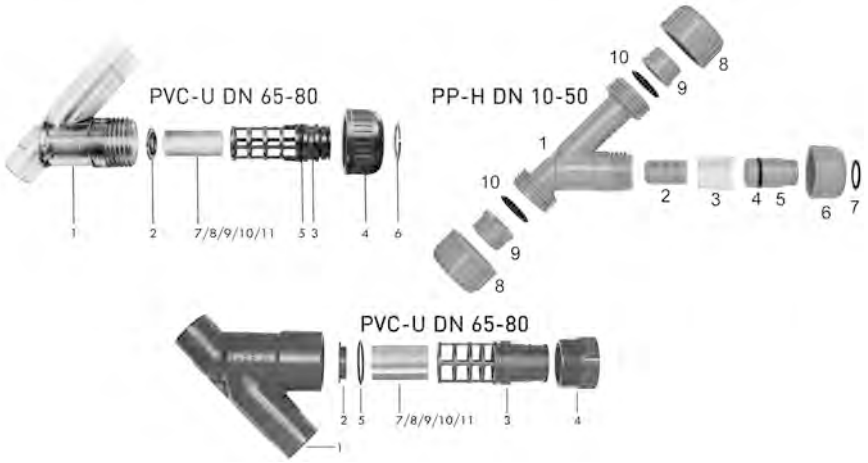


www.gfrusinfo.ru

WGrp 2 31 160 999

## Корпус (1)

| d [mm] | Дюйм | DN [mm] | PVC-C Код | кг |
|---|---|---|---|---|
| 20 | ½ | 15 | **163 481 075** | 0,046 |
| 25 | ¾ | 20 | **163 481 076** | 0,079 |
| 32 | 1 | 25 | **163 481 077** | 0,125 |
| 40 | 1 ¼ | 32 | **163 481 078** | 0,177 |
| 50 | 1 ½ | 40 | **163 481 079** | 0,303 |
| 63 | 2 | 50 | **163 481 080** | 0,514 |

WGrp 2 31 160 999

## Съемный каркас для сетки

**Модель:**

- Съемный каркас из PVC-U (3) и PP-H (2)

| d [mm] | Дюйм | DN [mm] | PVC-C Код | кг |
|---|---|---|---|---|
| 20 | ½ | 15 | **163 481 102** | 0,018 |
| 25 | ¾ | 20 | **163 481 103** | 0,024 |
| 32 | 1 | 25 | **163 481 104** | 0,035 |
| 40 | 1 ¼ | 32 | **163 481 105** | 0,055 |
| 50 | 1 ½ | 40 | **163 481 106** | 0,088 |
| 63 | 2 | 50 | **163 481 107** | 0,132 |

## Накидная гайка

**Модель:**

- Накидная гайка из PVC-U DN10-DN50 (4), PP-H (6, 8)

| d [mm] | Дюйм | DN [mm] | Cap nut PVC-C Код | кг |
|---|---|---|---|---|
| 20 | ½ | 15 | **163 481 084** | 0,025 |
| 25 | ¾ | 20 | **163 481 085** | 0,027 |
| 32 | 1 | 25 | **163 481 086** | 0,029 |
| 40 | 1 ¼ | 32 | **163 481 087** | 0,035 |
| 50 | 1 ½ | 40 | **163 481 088** | 0,064 |
| 63 | 2 | 50 | **163 481 089** | 0,099 |

WGrp 2 31 160 999

## Уплотнение корпуса

**Модель:**

- Уплотнение корпуса из PVC-U (5), PP-H (10)

| d [mm] | Дюйм | DN [mm] | EPDM Код | FPM Код | кг |
|---|---|---|---|---|---|
| 20 | ½ | 15 | **748 410 006** | **749 410 006** | 0,002 |
| 25 | ¾ | 20 | **748 410 001** | **749 410 001** | 0,002 |
| 32 | 1 | 25 | **748 410 007** | **749 410 007** | 0,002 |
| 40 | 1 ¼ | 32 | **748 410 002** | **749 410 002** | 0,003 |
| 50 | 1 ½ | 40 | **748 410 003** | **749 410 003** | 0,007 |
| 63 | 2 | 50 | **748 410 012** | **749 410 012** | 0,008 |
| 75 | 2 ½ | 65 | **748 410 013** | **749 410 013** | 0,011 |
| 90 | 3 | 80 | **748 410 014** | **749 410 014** | 0,012 |

WGrp 2 31 160 999

## Цилиндрическая сетка

**Модель:**

- Для PVC-U (7), PP-H (3)

| d [mm] | Дюйм | DN [mm] | PVC-U 0.5мм Код | PVC-U 0.8мм Код | PVC-U 1.4мм Код | PVC-U 2.2мм Код |
|---|---|---|---|---|---|---|
| 20 | ½ | 15 | **161 305 339** | **161 305 338** | **161 305 337** | **161 305 336** |
| 25 | ¾ | 20 | **161 305 389** | **161 305 388** | **161 305 387** | **161 305 386** |
| 32 | 1 | 25 | **161 305 439** | **161 305 438** | **161 305 437** | **161 305 436** |
| 40 | 1 ¼ | 32 | **161 305 489** | **161 305 488** | **161 305 487** | **161 305 486** |
| 50 | 1 ½ | 40 | **161 305 539** | **161 305 538** | **161 305 537** | **161 305 536** |
| 63 | 2 | 50 | **161 305 589** | **161 305 588** | **161 305 587** | **161 305 586** |
| 75 | 2 ½ | 65 | **161 305 639** | **161 305 638** | **161 305 637** | **161 305 636** |
| 90 | 3 | 80 | **161 305 689** | **161 305 688** | **161 305 687** | **161 305 686** |

| d [mm] | Дюйм | DN [mm] | нержавеющая сталь 0.5мм Код | кг |
|---|---|---|---|---|
| 20 | ½ | 15 | **161 486 100** | 0,002 |
| 25 | ¾ | 20 | **161 486 101** | 0,004 |
| 32 | 1 | 25 | **161 486 102** | 0,006 |
| 40 | 1 ¼ | 32 | **161 486 103** | 0,009 |
| 50 | 1 ½ | 40 | **161 486 104** | 0,014 |
| 63 | 2 | 50 | **161 486 105** | 0,022 |
| 75 | 2 ½ | 65 | **161 486 106** | 0,026 |
| 90 | 3 | 80 | **161 486 107** | 0,036 |

WGrp 2 31 160 999

www.gfrusinfo.ru

# Шаровые краны с электроприводом

DN10/15 - 50

## Шаровой кран тип 107, PVC-C, 100-230 В
## С возможностью аварийного ручного управления
## С раструбами для клеевого соединения, метрические

**Модель:**

- Установлен электрический привод EA11
- Напряжение 100-230 Вольт, 50-60 Герц
- Угол контроля 90°<)
- Время контроля 5 сек / 90°<)
- Легкость монтажа и демонтажа
- Встроенные резьбовые вставки  из нержавеющей стали

**Опция:**

- Возможность конфигурации по запросу (см. конфигуратор)

| d [mm] | DN [mm] | PN | kv-значение (Δp=1 бар) [l/min] | EPDM Код | FPM Код | кг |
|---|---|---|---|---|---|---|
| 16 | 10 | 10 | 70 | **199 107 102** | **199 107 112** | 1,770 |
| 20 | 15 | 10 | 185 | **199 107 103** | **199 107 113** | 1,780 |
| 25 | 20 | 10 | 350 | **199 107 104** | **199 107 114** | 1,860 |
| 32 | 25 | 10 | 700 | **199 107 105** | **199 107 115** | 1,950 |
| 40 | 32 | 10 | 1000 | **199 107 106** | **199 107 116** | 2,190 |
| 50 | 40 | 10 | 1600 | **199 107 107** | **199 107 117** | 2,360 |
| 63 | 50 | 10 | 3100 | **199 107 108** | **199 107 118** | 3,140 |

| d [mm] | D [mm] | H [mm] | H1 [mm] | H2 [mm] | H3 [mm] | H5 [mm] | L [mm] | L1 [mm] | L2 [mm] | L4 [mm] | L5 [mm] | L6 [mm] | L7 [mm] | L8 [mm] | z [mm] |
|---|---|---|---|---|---|---|---|---|---|---|---|---|---|---|---|
| 16 | 50 | 200 | 27 | 64 | 64 | 137 | 92 | 161 | 56 | 25 | 77 | 83 | 122 | 33 | 64 |
| 20 | 50 | 200 | 27 | 64 | 64 | 137 | 95 | 161 | 56 | 25 | 77 | 83 | 122 | 33 | 64 |
| 25 | 58 | 209 | 30 | 73 | 64 | 137 | 110 | 161 | 65 | 25 | 77 | 83 | 122 | 33 | 72 |
| 32 | 68 | 209 | 36 | 73 | 64 | 137 | 123 | 161 | 71 | 25 | 77 | 83 | 122 | 33 | 79 |
| 40 | 84 | 220 | 44 | 64 | 64 | 137 | 146 | 161 | 85 | 45 | 77 | 83 | 122 | 33 | 94 |
| 50 | 97 | 220 | 51 | 84 | 64 | 137 | 157 | 161 | 89 | 45 | 77 | 83 | 122 | 33 | 95 |
| 63 | 124 | 243 | 64 | 106 | 64 | 137 | 183 | 161 | 101 | 45 | 77 | 83 | 122 | 33 | 107 |

| d [mm] | ближайший размер в дюймах |
|---|---|
| 16 | ⅜ |
| 20 | ½ |
| 25 | ¾ |
| 32 | 1 |
| 40 | 1 ¼ |
| 50 | 1 ½ |
| 63 | 2 |

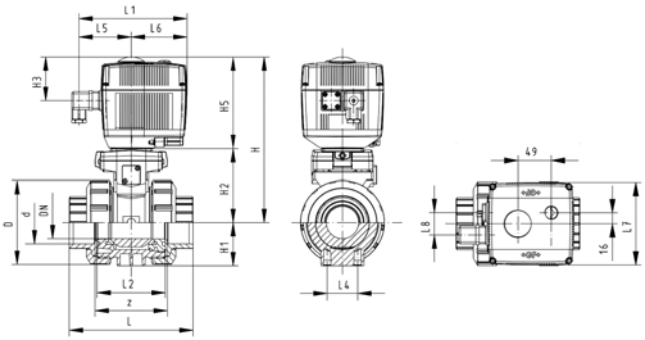


WGrp 3 39 695 032

www.gfrusinfo.ru

DN10/15 - 50

# Шаровой кран тип 107, PVC-C, 24 В
# С возможностью аварийного ручного управления
# С раструбами для клеевого соединения, метрические

**Модель:**
- Установлен электрический привод EA11
- Напряжение 24 Вольт переменного / постоянного тока
- Угол контроля 90°<)
- Время контроля 5 сек / 90°<)
- Легкость монтажа и демонтажа
- Встроенные резьбовые вставки  из нержавеющей стали

**Опция:**
- Возможность конфигурации по запросу (см. конфигуратор)

| d [mm] | DN [mm] | PN | kv-значение (Δp=1 бар) [l/min] | EPDM Код | FPM Код | кг |
|---|---|---|---|---|---|---|
| 16 | 10 | 10 | 70 | **199 107 142** | **199 107 152** | 1,770 |
| 20 | 15 | 10 | 185 | **199 107 143** | **199 107 153** | 1,780 |
| 25 | 20 | 10 | 350 | **199 107 144** | **199 107 154** | 1,860 |
| 32 | 25 | 10 | 700 | **199 107 145** | **199 107 155** | 1,950 |
| 40 | 32 | 10 | 1000 | **199 107 146** | **199 107 156** | 2,190 |
| 50 | 40 | 10 | 1600 | **199 107 147** | **199 107 157** | 2,360 |
| 63 | 50 | 10 | 3100 | **199 107 148** | **199 107 158** | 3,140 |

| d [mm] | D [mm] | H [mm] | H1 [mm] | H2 [mm] | H3 [mm] | H5 [mm] | L [mm] | L1 [mm] | L2 [mm] | L4 [mm] | L5 [mm] | L6 [mm] | L7 [mm] | L8 [mm] | z [mm] |
|---|---|---|---|---|---|---|---|---|---|---|---|---|---|---|---|
| 16 | 50 | 200 | 27 | 64 | 64 | 137 | 92 | 161 | 56 | 25 | 77 | 83 | 122 | 33 | 64 |
| 20 | 50 | 200 | 27 | 64 | 64 | 137 | 95 | 161 | 56 | 25 | 77 | 83 | 122 | 33 | 64 |
| 25 | 58 | 209 | 30 | 73 | 64 | 137 | 110 | 161 | 65 | 25 | 77 | 83 | 122 | 33 | 72 |
| 32 | 68 | 209 | 36 | 73 | 64 | 137 | 123 | 161 | 71 | 25 | 77 | 83 | 122 | 33 | 79 |
| 40 | 84 | 220 | 44 | 84 | 64 | 137 | 146 | 161 | 85 | 45 | 77 | 83 | 122 | 33 | 94 |
| 50 | 97 | 220 | 51 | 84 | 64 | 137 | 157 | 161 | 89 | 45 | 77 | 83 | 122 | 33 | 95 |
| 63 | 124 | 243 | 64 | 106 | 64 | 137 | 183 | 161 | 101 | 45 | 77 | 83 | 122 | 33 | 107 |

| d [mm] | ближайший размер в дюймах |
|---|---|
| 16 | ⅜ |
| 20 | ½ |
| 25 | ¾ |
| 32 | 1 |
| 40 | 1 ¼ |
| 50 | 1 ½ |
| 63 | 2 |

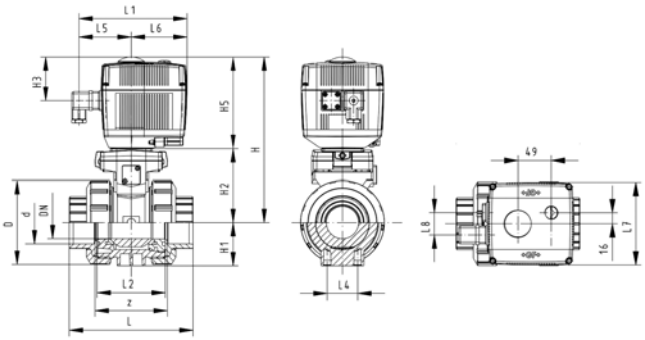


WGrp 3 39 695 032

www.gfrusinfo.ru

DN10/15 - 50

# Шаровой кран тип 107, PVC-C, 100-230 В
# С возможностью аварийного ручного управления
# С патрубками для клеевого соединения, метрические

**Модель:**
- Установлен электрический привод EA11
- Напряжение 100-230 Вольт, 50-60 Герц
- Угол контроля 90°<)
- Время контроля 5 сек / 90°<)
- Легкость монтажа и демонтажа
- Встроенные резьбовые вставки  из нержавеющей стали

**Опция:**
- Возможность конфигурации по запросу (см. конфигуратор)

| d [mm] | DN [mm] | PN | kv-значение (Δp=1 бар) [l/min] | EPDM Код | FPM Код | кг |
|---|---|---|---|---|---|---|
| 16 | 10 | 10 | 70 | **199 107 122** | **199 107 132** | 1,770 |
| 20 | 15 | 10 | 185 | **199 107 123** | **199 107 133** | 1,780 |
| 25 | 20 | 10 | 350 | **199 107 124** | **199 107 134** | 1,860 |
| 32 | 25 | 10 | 700 | **199 107 125** | **199 107 135** | 1,950 |
| 40 | 32 | 10 | 1000 | **199 107 126** | **199 107 136** | 2,190 |
| 50 | 40 | 10 | 1600 | **199 107 127** | **199 107 137** | 2,360 |
| 63 | 50 | 10 | 3100 | **199 107 128** | **199 107 138** | 3,140 |

| d [mm] | D [mm] | H [mm] | H1 [mm] | H2 [mm] | H3 [mm] | H5 [mm] | L [mm] | L1 [mm] | L2 [mm] | L3 [mm] | L4 [mm] | L5 [mm] | L6 [mm] | L7 [mm] | L8 [mm] |
|---|---|---|---|---|---|---|---|---|---|---|---|---|---|---|---|
| 16 | 50 | 200 | 27 | 64 | 64 | 137 | 114 | 161 | 56 | 130 | 25 | 77 | 83 | 122 | 33 |
| 20 | 50 | 200 | 27 | 64 | 64 | 137 | 124 | 161 | 56 | 130 | 25 | 77 | 83 | 122 | 33 |
| 25 | 58 | 209 | 30 | 73 | 64 | 137 | 144 | 161 | 65 | 150 | 25 | 77 | 83 | 122 | 33 |
| 32 | 68 | 209 | 36 | 73 | 64 | 137 | 154 | 161 | 71 | 160 | 25 | 77 | 83 | 122 | 33 |
| 40 | 84 | 220 | 44 | 84 | 64 | 137 | 174 | 161 | 85 | 180 | 45 | 77 | 83 | 122 | 33 |
| 50 | 97 | 220 | 51 | 84 | 64 | 137 | 194 | 161 | 89 | 200 | 45 | 77 | 83 | 122 | 33 |
| 63 | 124 | 243 | 64 | 106 | 64 | 137 | 224 | 161 | 101 | 230 | 45 | 77 | 83 | 122 | 33 |

| d [mm] | ближайший размер в дюймах |
|---|---|
| 16 | ⅜ |
| 20 | ½ |
| 25 | ¾ |
| 32 | 1 |
| 40 | 1 ¼ |
| 50 | 1 ½ |
| 63 | 2 |

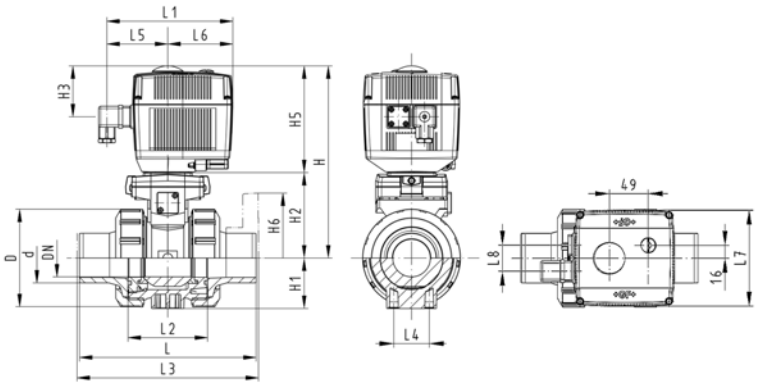


WGrp 3 39 695 032

www.gfrusinfo.ru

DN10/15 - 50

# Шаровой кран тип 107, PVC-C, 24 В
# С возможностью аварийного ручного управления
# С патрубками для стыковой сварки, метрические

| d [mm] | DN [mm] | PN | kv-значение (Δp=1 бар) [l/min] | EPDM Код | FPM Код | кг |
|---|---|---|---|---|---|---|
| 16 | 10 | 10 | 70 | **199 107 162** | **199 107 172** | 1,770 |
| 20 | 15 | 10 | 185 | **199 107 163** | **199 107 173** | 1,780 |
| 25 | 20 | 10 | 350 | **199 107 164** | **199 107 174** | 1,860 |
| 32 | 25 | 10 | 700 | **199 107 165** | **199 107 175** | 1,950 |
| 40 | 32 | 10 | 1000 | **199 107 166** | **199 107 176** | 2,190 |
| 50 | 40 | 10 | 1600 | **199 107 167** | **199 107 177** | 2,360 |
| 63 | 50 | 10 | 3100 | **199 107 168** | **199 107 178** | 3,140 |

| d [mm] | D [mm] | H [mm] | H1 [mm] | H2 [mm] | H3 [mm] | H5 [mm] | L [mm] | L1 [mm] | L2 [mm] | L3 [mm] | L4 [mm] | L5 [mm] | L6 [mm] | L7 [mm] | L8 [mm] |
|---|---|---|---|---|---|---|---|---|---|---|---|---|---|---|---|
| 16 | 50 | 200 | 27 | 64 | 64 | 137 | 114 | 161 | 56 | 130 | 25 | 77 | 83 | 122 | 33 |
| 20 | 50 | 200 | 27 | 64 | 64 | 137 | 124 | 161 | 56 | 130 | 25 | 77 | 83 | 122 | 33 |
| 25 | 58 | 209 | 30 | 73 | 64 | 137 | 144 | 161 | 65 | 150 | 25 | 77 | 83 | 122 | 33 |
| 32 | 68 | 209 | 36 | 73 | 64 | 137 | 154 | 161 | 71 | 160 | 25 | 77 | 83 | 122 | 33 |
| 40 | 84 | 220 | 44 | 84 | 64 | 137 | 174 | 161 | 85 | 180 | 45 | 77 | 83 | 122 | 33 |
| 50 | 97 | 220 | 51 | 84 | 64 | 137 | 194 | 161 | 89 | 200 | 45 | 77 | 83 | 122 | 33 |
| 63 | 124 | 243 | 64 | 106 | 64 | 137 | 224 | 161 | 101 | 230 | 45 | 77 | 83 | 122 | 33 |

| d [mm] | ближайший размер в дюймах |
|---|---|
| 16 | ⅜ |
| 20 | ½ |
| 25 | ¾ |
| 32 | 1 |
| 40 | 1 ¼ |
| 50 | 1 ½ |
| 63 | 2 |

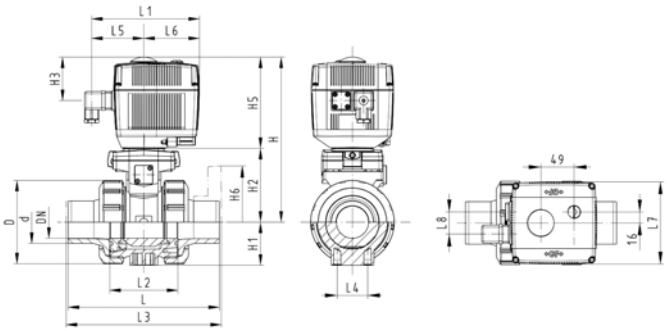


WGrp 3 39 695 032

www.gfrusinfo.ru

DN10/15 - 50

# Шаровой кран тип 107, PVC-C, 100-230 В
# С возможностью аварийного ручного управления
# С резьбовыми раструбами, Rp

| Rp [inch] | DN [mm] | PN | kv-значение (Δp=1 бар) [l/min] | EPDM Код | FPM Код | кг |
|---|---|---|---|---|---|---|
| ⅜ | 10 | 10 | 70 | **199 107 702** | **199 107 712** | 2,100 |
| ½ | 15 | 10 | 185 | **199 107 703** | **199 107 713** | 2,100 |
| ¾ | 20 | 10 | 350 | **199 107 704** | **199 107 714** | 2,200 |
| 1 | 25 | 10 | 700 | **199 107 705** | **199 107 715** | 2,300 |
| 1 ¼ | 32 | 10 | 1000 | **199 107 706** | **199 107 716** | 2,600 |
| 1 ½ | 40 | 10 | 1600 | **199 107 707** | **199 107 717** | 3,000 |
| 2 | 50 | 10 | 3100 | **199 107 708** | **199 107 718** | 3,800 |

| Rp [inch] | D [mm] | H [mm] | H1 [mm] | H2 [mm] | H3 [mm] | H5 [mm] | L [mm] | L1 [mm] | L2 [mm] | L4 [mm] | L5 [mm] | L6 [mm] | L7 [mm] | L8 [mm] | z [mm] |
|---|---|---|---|---|---|---|---|---|---|---|---|---|---|---|---|
| ⅜ | 50 | 200 | 27 | 64 | 64 | 137 | 92 | 161 | 56 | 25 | 77 | 83 | 122 | 33 | 64 |
| ½ | 50 | 200 | 27 | 64 | 64 | 137 | 95 | 161 | 56 | 25 | 77 | 83 | 122 | 33 | 64 |
| ¾ | 58 | 209 | 30 | 73 | 64 | 137 | 110 | 161 | 65 | 25 | 77 | 83 | 122 | 33 | 72 |
| 1 | 68 | 209 | 36 | 73 | 64 | 137 | 123 | 161 | 71 | 25 | 77 | 83 | 122 | 33 | 79 |
| 1 ¼ | 84 | 220 | 44 | 84 | 64 | 137 | 146 | 161 | 85 | 45 | 77 | 83 | 122 | 33 | 94 |
| 1 ½ | 97 | 220 | 51 | 84 | 64 | 137 | 157 | 161 | 89 | 45 | 77 | 83 | 122 | 33 | 95 |
| 2 | 124 | 243 | 64 | 106 | 64 | 137 | 183 | 161 | 101 | 45 | 77 | 83 | 122 | 33 | 107 |

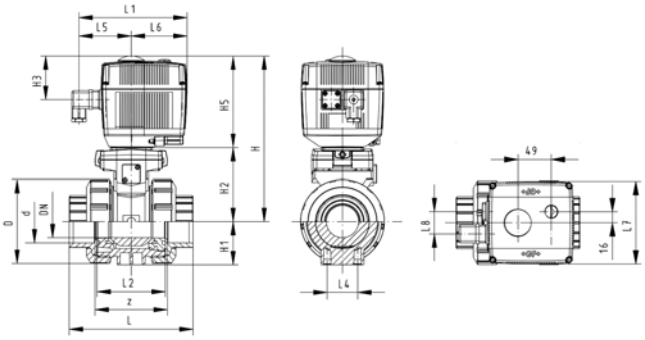


WGrp 3 39 695 032

DN10/15 - 50

# Шаровой кран тип 107, PVC-C, 24 В
# С возможностью аварийного ручного управления
# С резьбовыми раструбами, Rp

| Rp [inch] | DN [mm] | PN | kv-значение (Δp=1 бар) [l/min] | EPDM Код | FPM Код | кг |
|---|---|---|---|---|---|---|
| ⅜ | 10 | 10 | 70 | **199 107 742** | **199 107 752** | 2,100 |
| ½ | 15 | 10 | 185 | **199 107 743** | **199 107 753** | 2,100 |
| ¾ | 20 | 10 | 350 | **199 107 744** | **199 107 754** | 2,200 |
| 1 | 25 | 10 | 700 | **199 107 745** | **199 107 755** | 2,300 |
| 1 ¼ | 32 | 10 | 1000 | **199 107 746** | **199 107 756** | 2,600 |
| 1 ½ | 40 | 10 | 1600 | **199 107 747** | **199 107 757** | 3,000 |
| 2 | 50 | 10 | 3100 | **199 107 748** | **199 107 758** | 3,800 |

www.gfrusinfo.ru

| Rp [inch] | D [mm] | H [mm] | H1 [mm] | H2 [mm] | H3 [mm] | H5 [mm] | L [mm] | L1 [mm] | L2 [mm] | L4 [mm] | L5 [mm] | L6 [mm] | L7 [mm] | L8 [mm] | z [mm] |
|---|---|---|---|---|---|---|---|---|---|---|---|---|---|---|---|
| ⅜ | 50 | 200 | 27 | 64 | 64 | 137 | 92 | 161 | 56 | 25 | 77 | 83 | 122 | 33 | 64 |
| ½ | 50 | 200 | 27 | 64 | 64 | 137 | 95 | 161 | 56 | 25 | 77 | 83 | 122 | 33 | 64 |
| ¾ | 58 | 209 | 30 | 73 | 64 | 137 | 110 | 161 | 65 | 25 | 77 | 83 | 122 | 33 | 72 |
| 1 | 68 | 209 | 36 | 73 | 64 | 137 | 123 | 161 | 71 | 25 | 77 | 83 | 122 | 33 | 79 |
| 1 ¼ | 84 | 220 | 44 | 84 | 64 | 137 | 146 | 161 | 85 | 45 | 77 | 83 | 122 | 33 | 94 |
| 1 ½ | 97 | 220 | 51 | 84 | 64 | 137 | 157 | 161 | 89 | 45 | 77 | 83 | 122 | 33 | 95 |
| 2 | 124 | 243 | 64 | 106 | 64 | 137 | 183 | 161 | 101 | 45 | 77 | 83 | 122 | 33 | 107 |

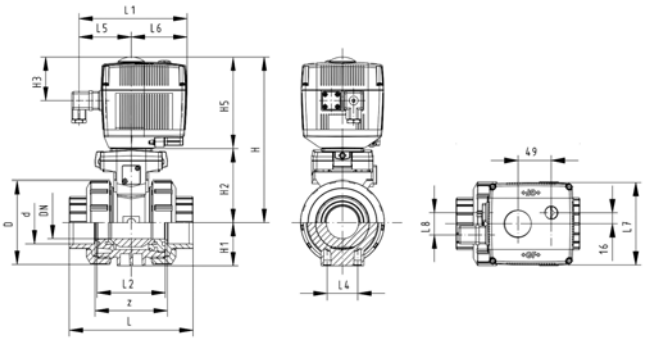


WGrp 3 39 695 032

www.gfrusinfo.ru

DN10/15 - 50

# Шаровой кран тип 130, PVC-C, 100-230 В
# С возможностью аварийного ручного управления
# С раструбами для клеевого соединения, метрические

**Модель:**

- Встроенный электрический привод: EA21 (DN10 / 15-50), EA31 (DN65-100 если доступно)
- Легкость монтажа и демонтажа
- Встроенные резьбовые вставки из нержавеющей стали
- Напряжение 100-230 Вольт, 50-60 Герц
- Угол контроля 90°<)
- Время открытия: EA21:5 сек / 90°<), EA31: 15сек / 90°<)

**Опция:**

- Возможность конфигурации по запросу (см. конфигуратор)

| d [mm] | DN [mm] | PN | kv-значение (Δp=1 бар) [l/min] | EPDM Код | FPM Код | кг |
|---|---|---|---|---|---|---|
| 16 | 10 | 10 | 70 | **199 130 402** | **199 130 412** | 2,100 |
| 20 | 15 | 10 | 185 | **199 130 403** | **199 130 413** | 2,100 |
| 25 | 20 | 10 | 350 | **199 130 404** | **199 130 414** | 2,200 |
| 32 | 25 | 10 | 700 | **199 130 405** | **199 130 415** | 2,300 |
| 40 | 32 | 10 | 1000 | **199 130 406** | **199 130 416** | 2,600 |
| 50 | 40 | 10 | 1600 | **199 130 407** | **199 130 417** | 3,000 |
| 63 | 50 | 10 | 3100 | **199 130 408** | **199 130 418** | 3,800 |
| 75 | 65 | 10 | 5000 | **199 130 409** | **199 130 419** | 7,700 |
| 90 | 80 | 10 | 7000 | **199 130 410** | **199 130 420** | 10,400 |
| 110 | 100 | 10 | 11000 | **199 130 411** | **199 130 421** | 15,100 |

| d [mm] | D [mm] | H [mm] | H1 [mm] | H2 [mm] | H3 [mm] | H5 [mm] | L [mm] | L1 [mm] | L2 [mm] | L4 [mm] | L5 [mm] | L7 [mm] | z [mm] | ближайший размер в дюймах | |
|---|---|---|---|---|---|---|---|---|---|---|---|---|---|---|---|
| 16 | 50 | 231 | 27 | 64 | 94 | 167 | 92 | 180 | 56 | 25 | 97 | 122 | 64 | ⅜ | |
| 20 | 50 | 231 | 27 | 64 | 94 | 167 | 95 | 180 | 56 | 25 | 97 | 122 | 64 | ½ | |
| 25 | 58 | 240 | 30 | 73 | 94 | 167 | 110 | 180 | 65 | 25 | 97 | 122 | 72 | ¾ | |
| 32 | 68 | 240 | 36 | 73 | 94 | 167 | 123 | 180 | 71 | 25 | 97 | 122 | 79 | 1 | |
| 40 | 84 | 251 | 44 | 84 | 94 | 167 | 146 | 180 | 85 | 45 | 97 | 122 | 94 | 1 ¼ | |
| 50 | 97 | 251 | 51 | 84 | 94 | 167 | 157 | 180 | 89 | 45 | 97 | 122 | 95 | 1 ½ | |
| 63 | 124 | 273 | 64 | 106 | 94 | 167 | 183 | 180 | 101 | 45 | 97 | 122 | 107 | 2 | |
| 75 | 166 | 346 | 85 | 156 | 94 | 190 | 233 | 180 | 136 | 70 | 98 | 122 | 144 | 2 ½ | |
| 90 | 200 | 358 | 105 | 168 | 94 | 190 | 254 | 180 | 141 | 70 | 98 | 122 | 151 | 3 | |
| 110 | 238 | 365 | 123 | 175 | 94 | 190 | 301 | 180 | 164 | 120 | 98 | 122 | 174 | 4 | |

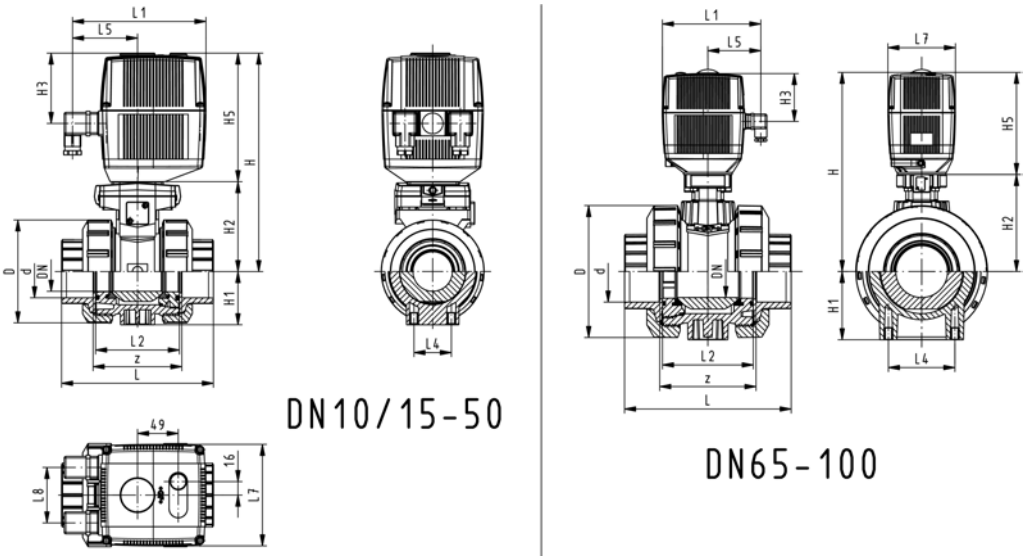


WGrp 3 39 695 632

www.gfrusinfo.ru

DN10/15 - 50

# Шаровой кран тип 130, PVC-C, 24 В
# С возможностью аварийного ручного управления
# С раструбами для клеевого соединения, метрические

**Модель:**

- Встроенный электрический привод: EA21 (DN10 / 15-50), EA31 (DN65-100 если доступно)
- Легкость монтажа и демонтажа
- Встроенные резьбовые вставки из нержавеющей стали
- Напряжение 24 Вольт переменного / постоянного тока
- Угол контроля 90°<)
- Время открытия: EA21:5 сек / 90°<), EA31: 15сек / 90°<)

**Опция:**

- Возможность конфигурации по запросу (см. конфигуратор)

| d [mm] | DN [mm] | PN | kv-значение (Δp=1 бар) [l/min] | EPDM Код | FPM Код | кг |
|---|---|---|---|---|---|---|
| 16 | 10 | 10 | 70 | **199 130 442** | **199 130 452** | 2,100 |
| 20 | 15 | 10 | 185 | **199 130 443** | **199 130 453** | 2,100 |
| 25 | 20 | 10 | 350 | **199 130 444** | **199 130 454** | 2,200 |
| 32 | 25 | 10 | 700 | **199 130 445** | **199 130 455** | 2,300 |
| 40 | 32 | 10 | 1000 | **199 130 446** | **199 130 456** | 2,600 |
| 50 | 40 | 10 | 1600 | **199 130 447** | **199 130 457** | 3,000 |
| 63 | 50 | 10 | 3100 | **199 130 448** | **199 130 458** | 3,800 |
| 75 | 65 | 10 | 5000 | **199 130 449** | **199 130 459** | 7,700 |
| 90 | 80 | 10 | 7000 | **199 130 450** | **199 130 460** | 10,400 |
| 110 | 100 | 10 | 11000 | **199 130 451** | **199 130 461** | 15,100 |

| d [mm] | D [mm] | H [mm] | H1 [mm] | H2 [mm] | H3 [mm] | H5 [mm] | L [mm] | L1 [mm] | L2 [mm] | L4 [mm] | L5 [mm] | L7 [mm] | z [mm] | ближайший размер в дюймах |
|---|---|---|---|---|---|---|---|---|---|---|---|---|---|---|
| 16 | 50 | 231 | 27 | 64 | 94 | 167 | 92 | 180 | 56 | 25 | 97 | 122 | 64 | ⅜ |
| 20 | 50 | 231 | 27 | 64 | 94 | 167 | 95 | 180 | 56 | 25 | 97 | 122 | 64 | ½ |
| 25 | 58 | 240 | 30 | 73 | 94 | 167 | 110 | 180 | 65 | 25 | 97 | 122 | 72 | ¾ |
| 32 | 68 | 240 | 36 | 73 | 94 | 167 | 123 | 180 | 71 | 25 | 97 | 122 | 79 | 1 |
| 40 | 84 | 251 | 44 | 84 | 94 | 167 | 146 | 180 | 85 | 45 | 97 | 122 | 94 | 1 ¼ |
| 50 | 97 | 251 | 51 | 84 | 94 | 167 | 157 | 180 | 89 | 45 | 97 | 122 | 95 | 1 ½ |
| 63 | 124 | 273 | 64 | 106 | 94 | 167 | 183 | 180 | 101 | 45 | 97 | 122 | 107 | 2 |
| 75 | 166 | 346 | 85 | 156 | 94 | 190 | 233 | 180 | 136 | 70 | 98 | 122 | 144 | 2 ½ |
| 90 | 200 | 358 | 105 | 168 | 94 | 190 | 254 | 180 | 141 | 70 | 98 | 122 | 151 | 3 |
| 110 | 238 | 365 | 123 | 175 | 94 | 190 | 301 | 180 | 164 | 120 | 98 | 122 | 174 | 4 |

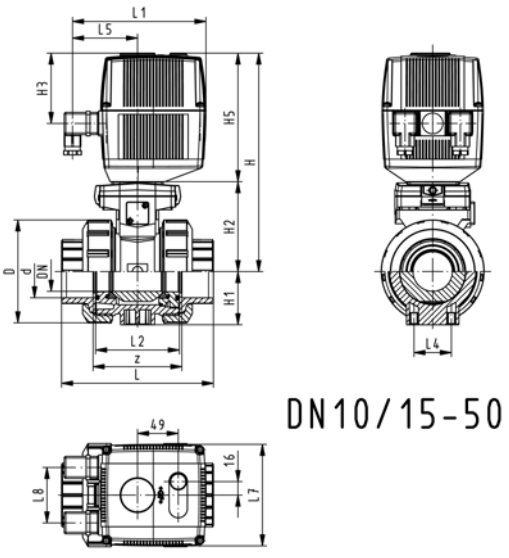


DN10/15-50

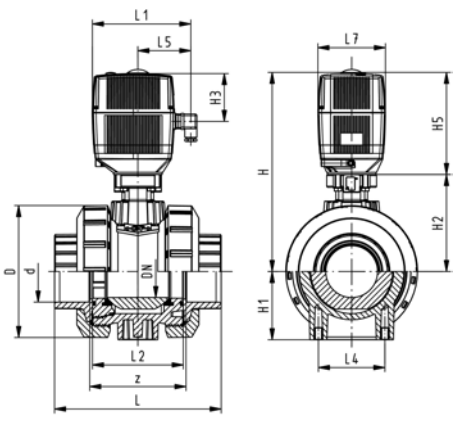


DN65-100

WGrp 3 39 695 632

www.gfrusinfo.ru

DN10/15 - 50

# Шаровой кран тип 130, PVC-C, 100-230 В
# С возможностью аварийного ручного управления
# С патрубками для стыковой сварки, метрические

**Модель:**

- Встроенный электрический привод: EA21 (DN10 / 15-50), EA31 (DN65-100 если доступно)
- Легкость монтажа и демонтажа
- Встроенные резьбовые вставки из нержавеющей стали
- Напряжение 100-230 Вольт, 50-60 Герц
- Угол контроля 90°<)
- Время открытия: EA21:5 сек / 90°<), EA31: 15сек / 90°<)

**Опция:**

- Возможность конфигурации по запросу (см. конфигуратор)

| d [mm] | DN [mm] | PN | kv-значение (Δp=1 бар) [l/min] | EPDM Код | FPM Код | кг |
|---|---|---|---|---|---|---|
| 16 | 10 | 10 | 70 | **199 130 422** | **199 130 432** | 2,100 |
| 20 | 15 | 10 | 185 | **199 130 423** | **199 130 433** | 2,100 |
| 25 | 20 | 10 | 350 | **199 130 424** | **199 130 434** | 2,200 |
| 32 | 25 | 10 | 700 | **199 130 425** | **199 130 435** | 2,300 |
| 40 | 32 | 10 | 1000 | **199 130 426** | **199 130 436** | 2,600 |
| 50 | 40 | 10 | 1600 | **199 130 427** | **199 130 437** | 3,000 |
| 63 | 50 | 10 | 3100 | **199 130 428** | **199 130 438** | 3,800 |
| 75 | 65 | 10 | 5000 | **199 130 429** | **199 130 439** | 7,900 |
| 90 | 80 | 10 | 7000 | **199 130 430** | **199 130 440** | 10,600 |
| 110 | 100 | 10 | 11000 | **199 130 431** | **199 130 441** | 15,300 |

| d [mm] | D [mm] | H [mm] | H1 [mm] | H2 [mm] | H3 [mm] | H5 [mm] | L [mm] | L1 [mm] | L2 [mm] | L3 [mm] | L4 [mm] | L5 [mm] | L7 [mm] | ближайший размер в дюймах |
|---|---|---|---|---|---|---|---|---|---|---|---|---|---|---|
| 16 | 50 | 231 | 27 | 64 | 94 | 167 | 114 | 180 | 56 | 130 | 25 | 97 | 122 | ⅜ |
| 20 | 50 | 231 | 27 | 64 | 94 | 167 | 124 | 180 | 56 | 130 | 25 | 97 | 122 | ½ |
| 25 | 58 | 240 | 30 | 73 | 94 | 167 | 144 | 180 | 65 | 150 | 25 | 97 | 122 | ¾ |
| 32 | 68 | 240 | 36 | 73 | 94 | 167 | 154 | 180 | 71 | 160 | 25 | 97 | 122 | 1 |
| 40 | 84 | 251 | 44 | 84 | 94 | 167 | 174 | 180 | 85 | 180 | 45 | 97 | 122 | 1 ¼ |
| 50 | 97 | 251 | 51 | 84 | 94 | 167 | 194 | 180 | 89 | 200 | 45 | 97 | 122 | 1 ½ |
| 63 | 124 | 273 | 64 | 106 | 94 | 167 | 224 | 180 | 101 | 230 | 45 | 97 | 122 | 2 |
| 75 | 166 | 346 | 85 | 156 | 94 | 190 | 284 | 180 | 136 | 290 | 70 | 98 | 122 | 2 ½ |
| 90 | 200 | 358 | 105 | 168 | 94 | 190 | 300 | 180 | 141 | 310 | 70 | 98 | 122 | 3 |
| 110 | 238 | 365 | 123 | 175 | 94 | 190 | 340 | 180 | 164 | 350 | 120 | 98 | 122 | 4 |

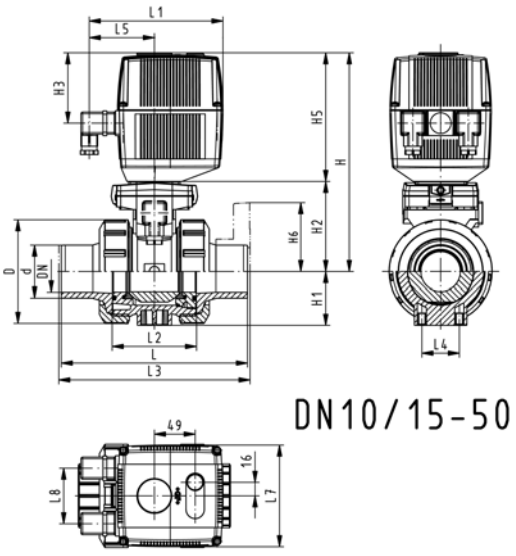


DN10/15-50

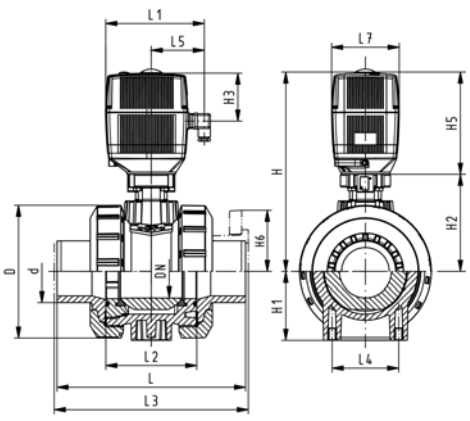


DN65-100

WGrp 3 39 695 632

www.gfrusinfo.ru

DN10/15 - 50

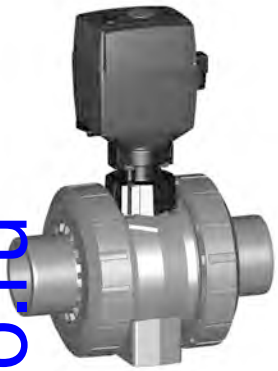

# Шаровой кран тип 130, PVC-C, 24 В
# С возможностью аварийного ручного управления
# С патрубками для клеевого соединения, метрические

**Модель:**

- Встроенный электрический привод: EA21 (DN10 / 15-50), EA31 (DN65-100 если доступно)
- Легкость монтажа и демонтажа
- Встроенные резьбовые вставки из нержавеющей стали
- Напряжение 24 Вольт переменного / постоянного тока
- Угол контроля 90°<)
- Время открытия: EA21:5 сек / 90°<), EA31: 15сек / 90°<)

**Опция:**

- Возможность конфигурации по запросу (см. конфигуратор)

| d [mm] | DN [mm] | PN | kv-значение (Δp=1 бар) [l/min] | EPDM Код | FPM Код | кг | |
|---|---|---|---|---|---|---|---|
| 16 | 10 | 10 | 70 | **199 130 462** | **199 130 472** | 2,100 | |
| 20 | 15 | 10 | 185 | **199 130 463** | **199 130 473** | 2,100 | |
| 25 | 20 | 10 | 350 | **199 130 464** | **199 130 474** | 2,200 | |
| 32 | 25 | 10 | 700 | **199 130 465** | **199 130 475** | 2,300 | |
| 40 | 32 | 10 | 1000 | **199 130 466** | **199 130 476** | 2,600 | |
| 50 | 40 | 10 | 1600 | **199 130 467** | **199 130 477** | 3,000 | |
| 63 | 50 | 10 | 3100 | **199 130 468** | **199 130 478** | 3,800 | |
| 75 | 65 | 10 | 5000 | **199 130 469** | **199 130 479** | 7,900 | |
| 90 | 80 | 10 | 7000 | **199 130 470** | **199 130 480** | 10,600 | |
| 110 | 100 | 10 | 11000 | **199 130 471** | **199 130 481** | 15,300 | |

| d [mm] | D [mm] | H [mm] | H1 [mm] | H2 [mm] | H3 [mm] | H5 [mm] | L [mm] | L1 [mm] | L2 [mm] | L3 [mm] | L4 [mm] | L5 [mm] | L7 [mm] | ближайший размер в дюймах |
|---|---|---|---|---|---|---|---|---|---|---|---|---|---|---|
| 16 | 50 | 231 | 27 | 64 | 94 | 167 | 114 | 180 | 56 | 0 | 25 | 97 | 122 | ⅜ |
| 20 | 50 | 231 | 27 | 64 | 94 | 167 | 124 | 180 | 56 | 130 | 25 | 97 | 122 | ½ |
| 25 | 58 | 240 | 30 | 73 | 94 | 167 | 144 | 180 | 65 | 150 | 25 | 97 | 122 | ¾ |
| 32 | 68 | 240 | 36 | 73 | 94 | 167 | 154 | 180 | 71 | 160 | 25 | 97 | 122 | 1 |
| 40 | 84 | 251 | 44 | 84 | 94 | 167 | 174 | 180 | 85 | 180 | 45 | 97 | 122 | 1 ¼ |
| 50 | 97 | 251 | 51 | 84 | 94 | 167 | 194 | 180 | 89 | 200 | 45 | 97 | 122 | 1 ½ |
| 63 | 124 | 273 | 64 | 106 | 94 | 167 | 224 | 180 | 101 | 230 | 45 | 97 | 122 | 2 |
| 75 | 166 | 346 | 85 | 156 | 94 | 190 | 284 | 180 | 136 | 290 | 70 | 98 | 122 | 2 ½ |
| 90 | 200 | 358 | 105 | 168 | 94 | 190 | 300 | 180 | 141 | 310 | 70 | 98 | 122 | 3 |
| 110 | 238 | 365 | 123 | 175 | 94 | 190 | 340 | 180 | 164 | 350 | 120 | 98 | 122 | 4 |

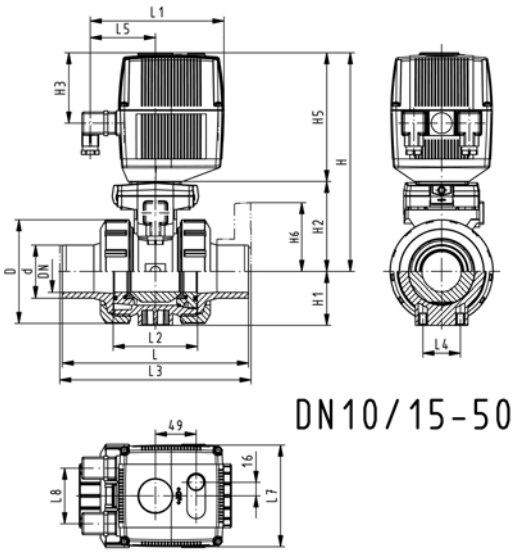


DN10/15-50

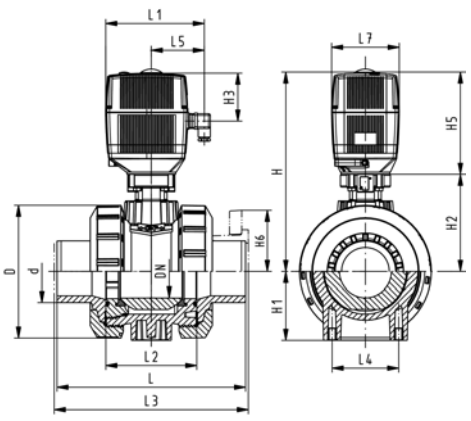


DN65-100

WGrp 3 39 695 632

www.gfrusinfo.ru

DN10/15 - 50

# Шаровой кран тип 130, PVC-C, 100-230 В
# С возможностью аварийного ручного управления
# С резьбовыми раструбами, Rp

**Модель:**

- Встроенный электрический привод: EA21 (DN10 / 15-50), EA31 (DN65-100 если доступно)
- Легкость монтажа и демонтажа
- Встроенные резьбовые вставки из нержавеющей стали
- Напряжение 100-230 Вольт, 50-60 Герц
- Угол контроля 90°<)
- Время открытия: EA21:5 сек / 90°<), EA31: 15сек / 90°<)

**Опция:**

- Возможность конфигурации по запросу (см. конфигуратор)

| Rp [inch] | DN [mm] | PN | kv-значение (Δp=1 бар) [l/min] | EPDM Код | FPM Код | кг |
|---|---|---|---|---|---|---|
| ⅜ | 10 | 10 | 70 | **199 130 182** | **199 130 192** | 2,100 |
| ½ | 15 | 10 | 185 | **199 130 183** | **199 130 193** | 2,100 |
| ¾ | 20 | 10 | 350 | **199 130 184** | **199 130 194** | 2,200 |
| 1 | 25 | 10 | 700 | **199 130 185** | **199 130 195** | 2,300 |
| 1 ¼ | 32 | 10 | 1000 | **199 130 186** | **199 130 196** | 2,600 |
| 1 ½ | 40 | 10 | 1600 | **199 130 187** | **199 130 197** | 3,000 |
| 2 | 50 | 10 | 3100 | **199 130 188** | **199 130 198** | 3,800 |
| 2 ½ | 65 | 10 | 5000 | **199 130 189** | **199 130 199** | 7,800 |
| 3 | 80 | 10 | 7000 | **199 130 190** | **199 130 200** | 10,600 |
| 4 | 100 | 10 | 11000 | **199 130 191** | **199 130 201** | 15,200 |

| Rp [inch] | D [mm] | H [mm] | H1 [mm] | H2 [mm] | H3 [mm] | H5 [mm] | L [mm] | L1 [mm] | L2 [mm] | L4 [mm] | L5 [mm] | L7 [mm] | z [mm] |
|---|---|---|---|---|---|---|---|---|---|---|---|---|---|
| ⅜ | 50 | 231 | 27 | 64 | 94 | 167 | 92 | 180 | 56 | 25 | 97 | 122 | 64 |
| ½ | 50 | 231 | 27 | 64 | 94 | 167 | 95 | 180 | 56 | 25 | 97 | 122 | 64 |
| ¾ | 58 | 240 | 30 | 73 | 94 | 167 | 110 | 180 | 65 | 25 | 97 | 122 | 72 |
| 1 | 68 | 240 | 36 | 73 | 94 | 167 | 123 | 180 | 71 | 25 | 97 | 122 | 79 |
| 1 ¼ | 84 | 251 | 44 | 84 | 94 | 167 | 146 | 180 | 85 | 45 | 97 | 122 | 94 |
| 1 ½ | 97 | 251 | 51 | 84 | 94 | 167 | 157 | 180 | 89 | 45 | 97 | 122 | 95 |
| 2 | 124 | 273 | 64 | 106 | 94 | 167 | 183 | 180 | 101 | 45 | 97 | 122 | 107 |
| 2 ½ | 166 | 346 | 85 | 156 | 94 | 190 | 233 | 180 | 136 | 70 | 98 | 122 | 144 |
| 3 | 200 | 358 | 105 | 168 | 94 | 190 | 254 | 180 | 141 | 70 | 98 | 122 | 151 |
| 4 | 238 | 365 | 123 | 175 | 94 | 190 | 301 | 180 | 164 | 120 | 98 | 122 | 174 |

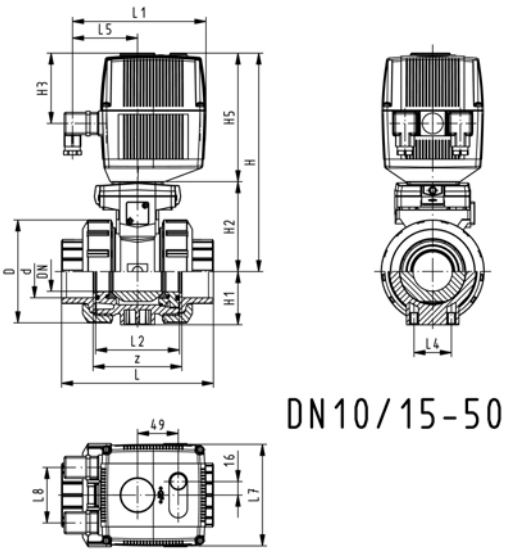


DN10/15-50

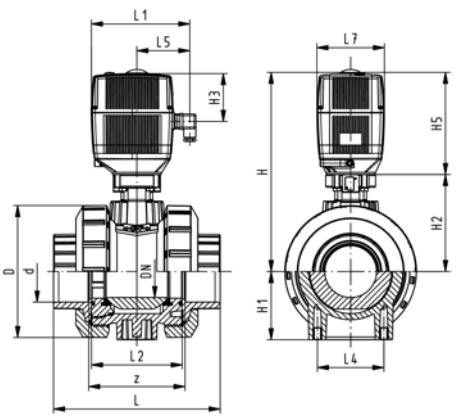


DN65-100

WGrp 3 39 695 632

www.gfrusinfo.ru

DN10/15 - 50

# Шаровой кран тип 130, PVC-C, 24 В
# С возможностью аварийного ручного управления
# С резьбовыми раструбами, Rp

**Модель:**

- Встроенный электрический привод: EA21 (DN10 / 15-50), EA31 (DN65-100 если доступно)
- Легкость монтажа и демонтажа
- Встроенные резьбовые вставки из нержавеющей стали
- Напряжение 24 Вольт переменного / постоянного тока
- Угол контроля 90°<)
- Время открытия: EA21:5 сек / 90°<), EA31: 15сек / 90°<)

**Опция:**

- Возможность конфигурации по запросу (см. конфигуратор)

| Rp [inch] | DN [mm] | PN | kv-значение (Δp=1 бар) [l/min] | EPDM Код | FPM Код | кг |
|---|---|---|---|---|---|---|
| ⅜ | 10 | 10 | 70 | **199 130 202** | **199 130 212** | 2,100 |
| ½ | 15 | 10 | 185 | **199 130 203** | **199 130 213** | 2,100 |
| ¾ | 20 | 10 | 350 | **199 130 204** | **199 130 214** | 2,200 |
| 1 | 25 | 10 | 700 | **199 130 205** | **199 130 215** | 2,300 |
| 1 ¼ | 32 | 10 | 1000 | **199 130 206** | **199 130 216** | 2,600 |
| 1 ½ | 40 | 10 | 1600 | **199 130 207** | **199 130 217** | 3,000 |
| 2 | 50 | 10 | 3100 | **199 130 208** | **199 130 218** | 3,800 |
| 2 ½ | 65 | 10 | 5000 | **199 130 209** | **199 130 219** | 7,800 |
| 3 | 80 | 10 | 7000 | **199 130 210** | **199 130 220** | 10,600 |
| 4 | 100 | 10 | 11000 | **199 130 211** | **199 130 221** | 15,200 |

| Rp [inch] | D [mm] | H [mm] | H1 [mm] | H2 [mm] | H3 [mm] | H5 [mm] | L [mm] | L1 [mm] | L2 [mm] | L4 [mm] | L5 [mm] | L7 [mm] | z [mm] |
|---|---|---|---|---|---|---|---|---|---|---|---|---|---|
| ⅜ | 50 | 231 | 27 | 64 | 94 | 167 | 92 | 180 | 56 | 25 | 97 | 122 | 64 |
| ½ | 50 | 231 | 27 | 64 | 94 | 167 | 95 | 180 | 56 | 25 | 97 | 122 | 64 |
| ¾ | 58 | 240 | 30 | 73 | 94 | 167 | 110 | 180 | 65 | 25 | 97 | 122 | 72 |
| 1 | 68 | 240 | 36 | 73 | 94 | 167 | 123 | 180 | 71 | 25 | 97 | 122 | 79 |
| 1 ¼ | 84 | 251 | 44 | 84 | 94 | 167 | 146 | 180 | 85 | 45 | 97 | 122 | 94 |
| 1 ½ | 97 | 251 | 51 | 84 | 94 | 167 | 157 | 180 | 89 | 45 | 97 | 122 | 95 |
| 2 | 124 | 273 | 64 | 106 | 94 | 167 | 183 | 180 | 101 | 45 | 97 | 122 | 107 |
| 2 ½ | 166 | 346 | 85 | 156 | 94 | 190 | 233 | 180 | 136 | 70 | 98 | 122 | 144 |
| 3 | 200 | 358 | 105 | 168 | 94 | 190 | 254 | 180 | 141 | 70 | 98 | 122 | 151 |
| 4 | 238 | 365 | 123 | 175 | 94 | 190 | 301 | 180 | 164 | 120 | 98 | 122 | 174 |

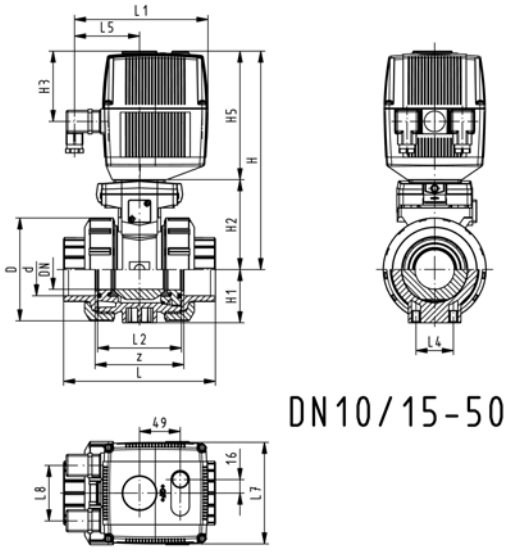


DN10/15-50

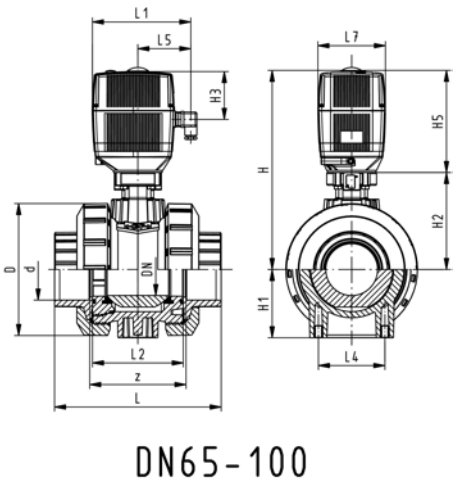


DN65-100

WGrp 3 39 695 632

www.gfrusinfo.ru

# Шаровой кран тип 130, PVC-C, 100-230 В
# С возможностью аварийного ручного управления
# С накидными фланцами из PP/сталь, метрические

**Модель:**

- Встроенный электрический привод: EA21 (DN10 / 15-50), EA31 (DN65-100 если доступно)
- Легкость монтажа и демонтажа
- Встроенные резьбовые вставки из нержавеющей стали
- Напряжение 100-230 Вольт, 50-60 Герц
- Угол контроля 90°<)
- Время открытия: EA21:5 сек / 90°<), EA31: 15сек / 90°<)
- Длина в соответствии с EN 558-1
- Размеры для присоединения: ISO 7005, EN 1092, BS 4504, DIN 2501 PN10

**Опция:**

- Возможность конфигурации по запросу (см. конфигуратор)

| **d** [mm] | **DN** [mm] | **PN** | **kv-значение (Δp=1 бар)** [l/min] | **EPDM Код** | **FPM Код** | **кг** |
|---|---|---|---|---|---|---|
| 75 | 65 | 10 | 5000 | **199 134 489** | **199 134 499** | 11,900 |
| 90 | 80 | 10 | 7000 | **199 134 490** | **199 134 500** | 15,400 |
| 110 | 100 | 10 | 11000 | **199 134 491** | **199 134 501** | 21,800 |

| **d** [mm] | **D** [mm] | **H** [mm] | **H1** [mm] | **H2** [mm] | **H3** [mm] | **H5** [mm] | **H6** [mm] | **L** [mm] | **L1** [mm] | **L2** [mm] | **L3** [mm] | **L4** [mm] | **L5** [mm] | **L6** [mm] | **L7** [mm] |
|---|---|---|---|---|---|---|---|---|---|---|---|---|---|---|---|
| 75 | 166 | 346 | 85 | 156 | 94 | 190 | 93 | 284 | 180 | 136 | 290 | 70 | 98 | 83 | 122 |
| 90 | 200 | 358 | 105 | 168 | 94 | 190 | 100 | 300 | 180 | 141 | 310 | 70 | 98 | 83 | 122 |
| 110 | 238 | 365 | 123 | 175 | 94 | 190 | 110 | 340 | 180 | 164 | 350 | 120 | 98 | 83 | 122 |

| **d** [mm] | **L8** [mm] |
|---|---|
| 75 | 66 |
| 90 | 66 |
| 110 | 66 |

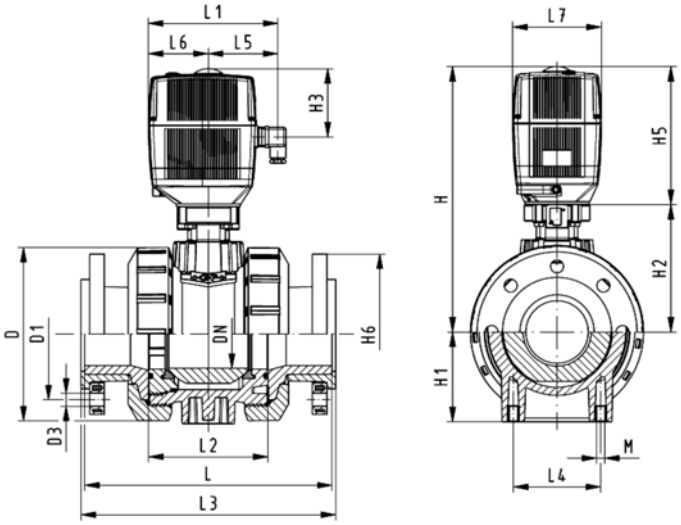


WGrp 3 39 695 632

www.gfrusinfo.ru

# Шаровой кран тип 130, PVC-C, 24 В
# С возможностью аварийного ручного управления
# С накидными фланцами из PP/сталь, метрические

**Модель:**

- Встроенный электрический привод: EA21 (DN10 / 15-50), EA31 (DN65-100 если доступно)
- Легкость монтажа и демонтажа
- Встроенные резьбовые вставки из нержавеющей стали
- Напряжение 24 Вольт переменного / постоянного тока
- Угол контроля 90°<)
- Время открытия: EA21:5 сек / 90°<), EA31: 15сек / 90°<)
- Длина в соответствии с EN 558-1
- Размеры для присоединения: ISO 7005, EN 1092, BS 4504, DIN 2501 PN10

**Опция:**

- Возможность конфигурации по запросу (см. конфигуратор)

| **d** [mm] | **DN** [mm] | **PN** | **kv-значение (Δp=1 бар)** [l/min] | **EPDM Код** | **FPM Код** | **кг** |
|---|---|---|---|---|---|---|
| 75 | 65 | 10 | 5000 | **199 134 509** | **199 134 519** | 11,900 |
| 90 | 80 | 10 | 7000 | **199 134 510** | **199 134 520** | 15,400 |
| 110 | 100 | 10 | 11000 | **199 134 511** | **199 134 521** | 21,800 |

| **d** [mm] | **D** [mm] | **H** [mm] | **H1** [mm] | **H2** [mm] | **H3** [mm] | **H5** [mm] | **H6** [mm] | **L** [mm] | **L1** [mm] | **L2** [mm] | **L3** [mm] | **L4** [mm] | **L5** [mm] | **L6** [mm] | **L7** [mm] |
|---|---|---|---|---|---|---|---|---|---|---|---|---|---|---|---|
| 75 | 166 | 346 | 85 | 156 | 94 | 190 | 93 | 284 | 180 | 136 | 290 | 70 | 98 | 83 | 122 |
| 90 | 200 | 358 | 105 | 168 | 94 | 190 | 100 | 300 | 180 | 141 | 310 | 70 | 98 | 83 | 122 |
| 110 | 238 | 365 | 123 | 175 | 94 | 190 | 110 | 340 | 180 | 164 | 350 | 120 | 98 | 83 | 122 |

| **d** [mm] | **L8** [mm] |
|---|---|
| 75 | 66 |
| 90 | 66 |
| 110 | 66 |

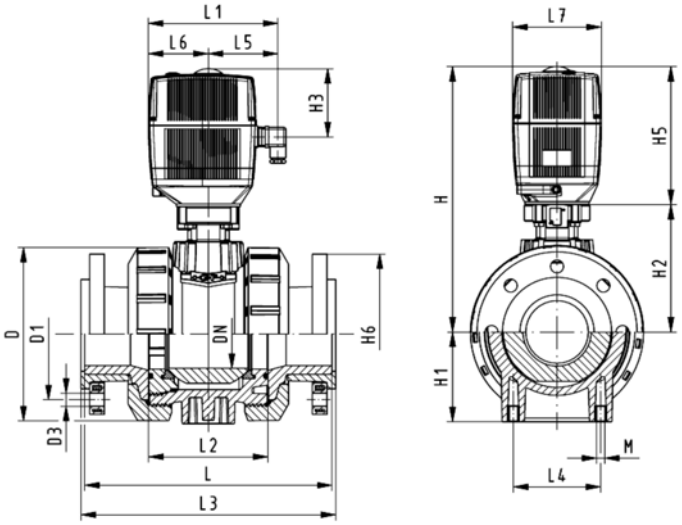


WGrp 3 39 695 632

www.gfrusinfo.ru

# Конфигуратор GF
# Шаровой кран тип 546, PVC-C

**Шаровой кран**
A01 Шаровой кран 546

**Материал**
B01 PVC-C

**Размеры**
C05 d16 DN 10 3/8"
C06 d20 DN 15 1/2"
C07 d25 DN 20 3/4"
C08 d32 DN 25 1"
C09 d40 DN 32 1 1/4"
C10 d50 DN 40 1 1/2"
C11 d63 DN 50 2"
C12 d75 DN 65 2 1/2"
C13 d90 DN 80 3"
C14 d110 DN 100 4"

К Вашим услугам большой выбор разнообразных версий продукции, производимой нашей компанией. Новые элементы системы могут предоставить Вам новые возможности для их использования. Для того, чтобы Вы смогли выбрать именно тот шаровой кран, который Вам нужен, мы подготовили список компонентов (максимальное рабочее давление крана определяется по максимально допустимому давлению соединительной части).

**Версии**
D01 стандартная, уплотнение шара PTFE
D02 без масла, уплотнение шара PTFE
D03 без силикона/совместим с лакокрасочными материалами, уплотнение шара PTFE для дюймовых размеров ASTM
D04 без силикона/совместим с лакокрасочными материалами, уплотнение шара PTFE для метрических размеров

**Уплотнения**
E01 уплотнение EPDM
E02 уплотнение FPM

**Резьбовые вставки**
F01 без резьбовых вставок
F02 с резьбовыми вставками

**Соединительные детали: втулки крана, фланцы, заглушки**
G11 PVC-C раструб для клеевого соединения, метрический
G12 PVC-C раструб для клеевого соединения, JIS
G13 PVC-C раструб для клеевого соединения, дюймовый ASTM
G14 PVC-C патрубок для клеевого соединения, метрический
G15 PVC-C резьбовой раструб, Rp
G16 PVC-C резьбовой раструб, Rp, армированный (DN10-50)
G17 PVC-C резьбовой раструб, NPT
G40 PE-100 раструб для сварки, метрический
G41 PE-100 патрубок для стыковой сварки, SDR 11 метрический
G42 PE-100 патрубок для стыковой сварки, SDR 17.6 метрический
G43 PE-100 патрубок для стыковой сварки, удлинённый, SDR 11, метрический
G72 Накидной фланец, PP-сталь, метрический
G73 Накидной фланец, PP-сталь, дюймовый ANSI
G81 Сливной патрубок PVC-C

**Многофункциональные модули**
I01 Без многофункционального модуля
I02 Пустой многофункциональный модуль
I03 Модуль с 2 концевыми выключателями, Ag, Ni
I04 Модуль с 2 концевыми выключателями, Au
I05 Модуль с 2 индуктивными выключателями Namur
I06 Модуль с 2 индуктивными выключателями PNP
I07 Модуль с 2 индуктивными выключателями NPN

**Рукоятки**
K01 Стандартная рукоятка, красная
K02 Стандартная рукоятка, чёрная
K11 Многофункциональная рукоятка, красная

**Монтажные пластины**
L01 без монтажной пластины
L02 с монтажной пластиной

| A01 | B01 | C | D | E | F | G | G | I | K | L |
|---|---|---|---|---|---|---|---|---|---|---|
| | | | | | | левый | правый | | | |

www.gfrusinfo.ru

# Шаровой кран GF тип 546 с электроприводом

**Тип 546 - легкость автоматизации:**
С помощью конфигуратора Вы легко сможите подобрать один из новых электроприводов: EA11 - для стандартных систем и EA21 - с модульной структурой и аксессуарами для различных режимов работы.

**Вы выбираете – мы поставляем.**

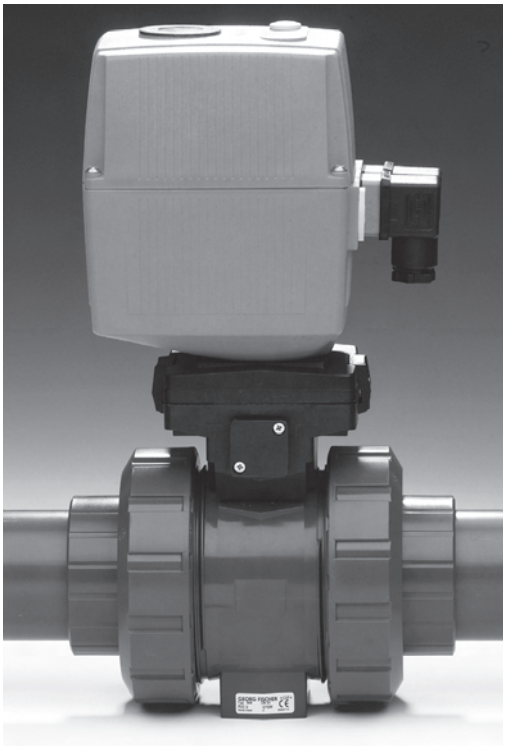

www.gfrusinfo.ru

**Электропривод EA11**
T01 EA11 24 V
T02 EA11 100–230 V

**Аксессуары для EA11**
U01 Без аксессуаров
U02 2 ограничителя хода Ag, Ni
U03 Нагревательный элемент
U04 Возврат в установленное положение
U05 2 ограничителя хода Ag, Ni нормально открытый

**Электропривод EA21/31**
T03 EA21/31 24 V
T04 EA21/31 100–230 V

**Аксессуары EA21**
W01 Без аксессуаров
W02 Нагревательный элемент
W03 Модуль времени цикла
W04 Мониторинг времени цикла
W05 Мониторинг циклов
W06 Мониторинг тока двигателя
W07 2 ограничителя хода Ag, Ni
W08 2 ограничителя хода золото
W09 2 ограничителя хода NPN
W10 2 ограничителя хода PNP
W11 Позиционер
W12 Электронный индикатор позиции
W14 Возврат в установленное положение
W15 Переключатель промежуточной позиции
W27 2 ограничителя хода Ag, Ni нормально открытый
W31 Позиционер PE25 с гальваническим разделением

| | | | | | | | | |
|---|---|---|---|---|---|---|---|---|
| T | U | T | W | W | W | W | W | W |

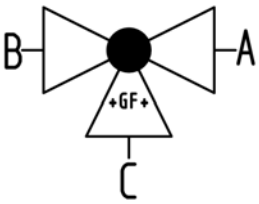

# Трехходовой шаровой кран тип 185 PVC-C Горизонтальный/Шар с L-образным отверстием 100-230В С возможностью аварийного ручного управления С раструбами для клеевого соединения, метрические

**Модель:**

- Встроенный электрический привод EA21
- Напряжение 100-230 Вольт, 50-60 Герц
- Угол контроля 90°<)
- Исходное положение: выходы A-C открыты; рабочее положение: B-C открыты, см. схему распределения потоков
- Использование других положений возможно после регулировки концевых выключателей
- Время открытия 5 сек / 90°<)
- Легкость монтажа и демонтажа
- Встроенные резьбовые вставки  из нержавеющей стали

| d [mm] | DN [mm] | PN | kv-значение (Δp=1 бар) [l/min] | EPDM Код | FPM Код | кг |
|---|---|---|---|---|---|---|
| 16 | 10 | 10 | 50 | **199 185 102** | **199 185 112** | 2,143 |
| 20 | 15 | 10 | 75 | **199 185 103** | **199 185 113** | 2,149 |
| 25 | 20 | 10 | 150 | **199 185 104** | **199 185 114** | 2,287 |
| 32 | 25 | 10 | 280 | **199 185 105** | **199 185 115** | 2,493 |
| 40 | 32 | 10 | 480 | **199 185 106** | **199 185 116** | 2,950 |
| 50 | 40 | 10 | 620 | **199 185 107** | **199 185 117** | 3,441 |
| 63 | 50 | 10 | 1230 | **199 185 108** | **199 185 118** | 4,916 |

| d [mm] | D [mm] | H [mm] | H1 [mm] | H2 [mm] | H3 [mm] | H5 [mm] | H6 [mm] | L [mm] | L1 [mm] | L2 [mm] | L3 [mm] | L4 [mm] | L5 [mm] | L6 [mm] | L7 [mm] |
|---|---|---|---|---|---|---|---|---|---|---|---|---|---|---|---|
| 16 | 50 | 231 | 28 | 64 | 94 | 167 | 8 | 109 | 180 | 73 | 36 | 25 | 97 | 83 | 122 |
| 20 | 50 | 231 | 28 | 64 | 94 | 167 | 8 | 112 | 180 | 73 | 36 | 25 | 97 | 83 | 122 |
| 25 | 58 | 240 | 32 | 73 | 94 | 167 | 8 | 131 | 180 | 86 | 43 | 25 | 97 | 83 | 122 |
| 32 | 68 | 240 | 36 | 73 | 94 | 167 | 8 | 151 | 180 | 99 | 50 | 25 | 97 | 83 | 122 |
| 40 | 84 | 251 | 45 | 84 | 94 | 167 | 9 | 181 | 180 | 120 | 60 | 45 | 97 | 83 | 122 |
| 50 | 97 | 251 | 51 | 84 | 94 | 167 | 9 | 205 | 180 | 137 | 69 | 45 | 97 | 83 | 122 |
| 63 | 124 | 273 | 65 | 106 | 94 | 167 | 9 | 261 | 180 | 179 | 89 | 45 | 97 | 83 | 122 |

www.gfrusinfo.ru

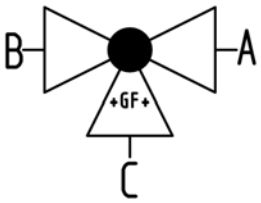

| d [mm] | L8 [mm] | M | z [mm] | z1 [mm] | ближайший размер в дюймах | |
|---|---|---|---|---|---|---|
| 16 | 33 | 6 | 81 | 40 | ⅜ | |
| 20 | 33 | 6 | 81 | 40 | ½ | |
| 25 | 33 | 6 | 94 | 47 | ¾ | |
| 32 | 33 | 6 | 107 | 54 | 1 | |
| 40 | 33 | 8 | 130 | 65 | 1 ¼ | |
| 50 | 33 | 8 | 143 | 72 | 1 ½ | |
| 63 | 33 | 8 | 185 | 92 | 2 | |

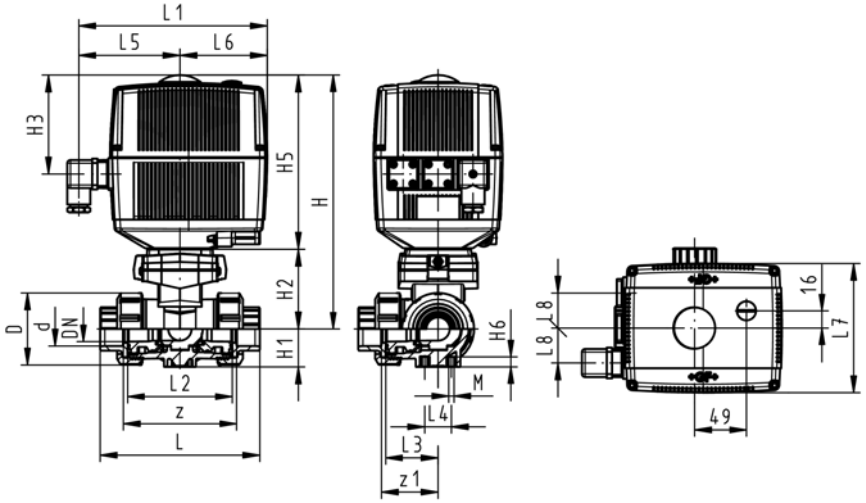


www.gfrusinfo.ru

WGrp 3 39 980 032

# Трехходовой шаровой кран тип 185 PVC-C Горизонтальный/Шар с L-образным отверстием 100-230В С возможностью аварийного ручного управления With solvent cement spigots metric

Новый

**Модель:**

- Встроенный электрический привод EA21
- Напряжение 100-230 Вольт, 50-60 Герц
- Угол контроля 90°<)
- Исходное положение: выходы A-C открыты; рабочее положение: B-C открыты, см. схему распределения потоков
- Использование других положений возможно после регулировки концевых выключателей
- Время открытия 5 сек / 90°<)
- Легкость монтажа и демонтажа
- Встроенные резьбовые вставки из нержавеющей стали

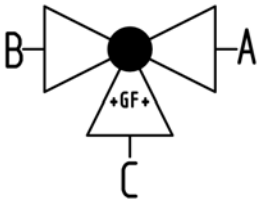

| d [mm] | DN [mm] | PN | kv-значение (Δp=1 бар) [l/min] | EPDM Код | FPM Код | кг | |
|---|---|---|---|---|---|---|---|
| 16 | 10 | 10 | 50 | **199 185 082** | **199 185 092** | 2,149 | |
| 20 | 15 | 10 | 75 | **199 185 083** | **199 185 093** | 2,159 | |
| 25 | 20 | 10 | 150 | **199 185 084** | **199 185 094** | 2,303 | |
| 32 | 25 | 10 | 280 | **199 185 085** | **199 185 095** | 2,519 | |
| 40 | 32 | 10 | 480 | **199 185 086** | **199 185 096** | 2,973 | |
| 50 | 40 | 10 | 620 | **199 185 087** | **199 185 097** | 3,510 | |
| 63 | 50 | 10 | 1230 | **199 185 088** | **199 185 098** | 5,053 | |

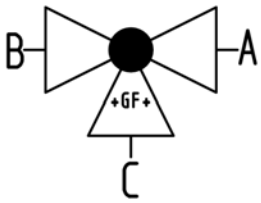

| d [mm] | D [mm] | H [mm] | H1 [mm] | H2 [mm] | H3 [mm] | H5 [mm] | H6 [mm] | L [mm] | L1 [mm] | L2 [mm] | L3 [mm] | L4 [mm] | L5 [mm] | L6 [mm] | L7 [mm] |
|---|---|---|---|---|---|---|---|---|---|---|---|---|---|---|---|
| 16 | 50 | 231 | 28 | 64 | 94 | 167 | 8 | 131 | 180 | 73 | 36 | 25 | 97 | 83 | 122 |
| 20 | 50 | 231 | 28 | 64 | 94 | 167 | 8 | 141 | 180 | 73 | 36 | 25 | 97 | 83 | 122 |
| 25 | 58 | 240 | 32 | 73 | 94 | 167 | 8 | 165 | 180 | 86 | 43 | 25 | 97 | 83 | 122 |
| 32 | 68 | 240 | 36 | 73 | 94 | 167 | 8 | 182 | 180 | 99 | 50 | 25 | 97 | 83 | 122 |
| 40 | 84 | 251 | 45 | 84 | 94 | 167 | 9 | 209 | 180 | 120 | 60 | 45 | 97 | 83 | 122 |
| 50 | 97 | 251 | 51 | 84 | 94 | 167 | 9 | 242 | 180 | 137 | 69 | 45 | 97 | 83 | 122 |
| 63 | 124 | 273 | 65 | 106 | 94 | 167 | 9 | 302 | 180 | 179 | 89 | 45 | 97 | 83 | 122 |

| d [mm] | L8 [mm] | M | ближайший размер в дюймах |
|---|---|---|---|
| 16 | 33 | 6 | ⅜ |
| 20 | 33 | 6 | ½ |
| 25 | 33 | 6 | ¾ |
| 32 | 33 | 6 | 1 |
| 40 | 33 | 8 | 1 ¼ |
| 50 | 33 | 8 | 1 ½ |
| 63 | 33 | 8 | 2 |

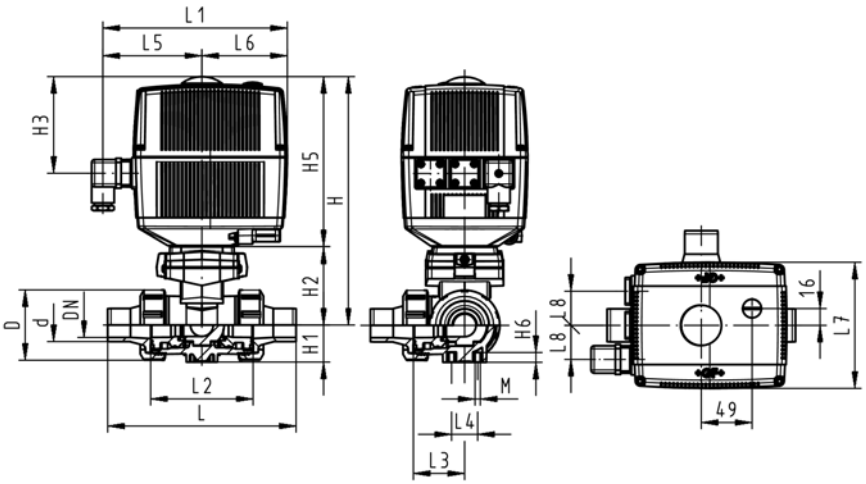


WGrp 3 39 980 032

www.gfrusinfo.ru

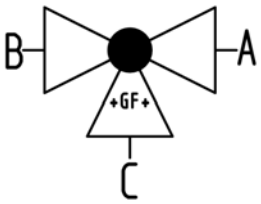


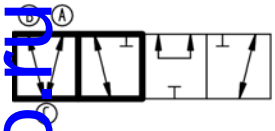

# Трехходовой шаровой кран тип 185 PVC-C Горизонтальный/Шар с Т-образным отверстием 100-230В С возможностью аварийного ручного управления С раструбами для клеевого соединения, метрические

Новый

**Модель:**

- Встроенный электрический привод EA21
- Напряжение 100-230 Вольт, 50-60 Герц
- Угол контроля 90°<)
- Исходное положение: выходы A-B-C открыты; рабочее положение: B-C открыты, см. схему распределения потоков
- Использование других положений возможно после регулировки концевых выключателей
- Время открытия 5 сек / 90°<)
- Легкость монтажа и демонтажа
- Встроенные резьбовые вставки из нержавеющей стали

| **d** [mm] | **DN** [mm] | **PN** | **kv-значение (Δp=1 бар)** [l/min] | **EPDM Код** | **FPM Код** | **кг** |
|---|---|---|---|---|---|---|
| 16 | 10 | 10 | 140 | **199 185 142** | **199 185 152** | 2,142 |
| 20 | 15 | 10 | 200 | **199 185 143** | **199 185 153** | 2,148 |
| 25 | 20 | 10 | 470 | **199 185 144** | **199 185 154** | 2,285 |
| 32 | 25 | 10 | 793 | **199 185 145** | **199 185 155** | 2,486 |
| 40 | 32 | 10 | 1290 | **199 185 146** | **199 185 156** | 2,939 |
| 50 | 40 | 10 | 1910 | **199 185 147** | **199 185 157** | 3,419 |
| 63 | 50 | 10 | 3100 | **199 185 148** | **199 185 158** | 4,867 |

| **d** [mm] | **D** [mm] | **H** [mm] | **H1** [mm] | **H2** [mm] | **H3** [mm] | **H5** [mm] | **H6** [mm] | **L** [mm] | **L1** [mm] | **L2** [mm] | **L3** [mm] | **L4** [mm] | **L5** [mm] | **L6** [mm] | **L7** [mm] |
|---|---|---|---|---|---|---|---|---|---|---|---|---|---|---|---|
| 16 | 50 | 231 | 28 | 64 | 94 | 167 | 8 | 109 | 180 | 73 | 36 | 25 | 97 | 83 | 122 |
| 20 | 50 | 231 | 28 | 64 | 94 | 167 | 8 | 112 | 180 | 73 | 36 | 25 | 97 | 83 | 122 |
| 25 | 58 | 240 | 32 | 73 | 94 | 167 | 8 | 131 | 180 | 86 | 43 | 25 | 97 | 83 | 122 |
| 32 | 68 | 240 | 36 | 73 | 94 | 167 | 8 | 151 | 180 | 99 | 50 | 25 | 97 | 83 | 122 |
| 40 | 84 | 251 | 45 | 84 | 94 | 167 | 9 | 181 | 180 | 120 | 60 | 45 | 97 | 83 | 122 |
| 50 | 97 | 251 | 51 | 84 | 94 | 167 | 9 | 205 | 180 | 137 | 69 | 45 | 97 | 83 | 122 |
| 63 | 124 | 273 | 65 | 106 | 94 | 167 | 9 | 261 | 180 | 179 | 89 | 45 | 97 | 83 | 122 |

www.gfrusinfo.ru

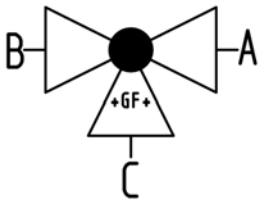


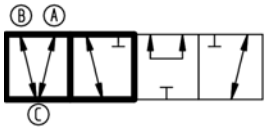


| d [mm] | L8 [mm] | M | z [mm] | z1 [mm] | ближайший размер в дюймах | |
|---|---|---|---|---|---|---|
| 16 | 33 | 6 | 81 | 40 | ⅜ | |
| 20 | 33 | 6 | 81 | 40 | ½ | |
| 25 | 33 | 6 | 94 | 47 | ¾ | |
| 32 | 33 | 6 | 107 | 54 | 1 | |
| 40 | 33 | 8 | 130 | 65 | 1 ¼ | |
| 50 | 33 | 8 | 143 | 72 | 1 ½ | |
| 63 | 33 | 8 | 185 | 92 | 2 | |

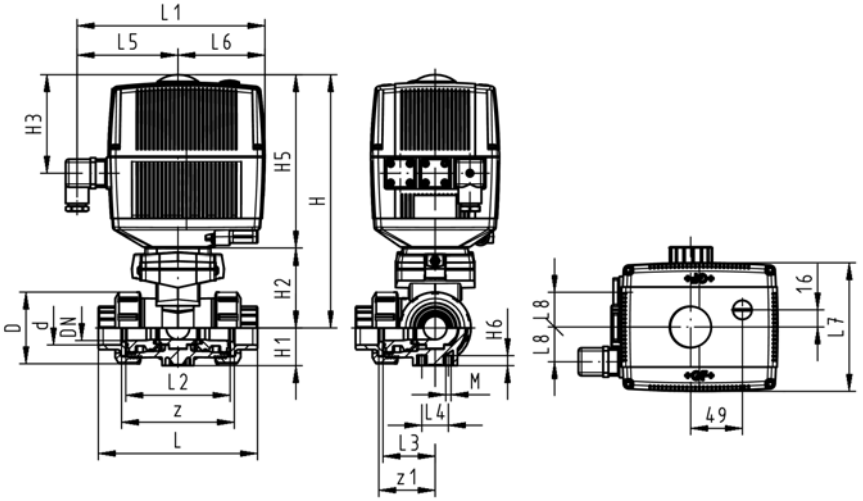


WGrp 3 39 980 032

# Трехходовой шаровой кран тип 185 PVC-C ГоризонтальныйI/Шар с Т-образным отверстием 100-230В С возможностью аварийного ручного управления С патрубками для клеевого соединения, метрические

**Модель:**

- Встроенный электрический привод EA21
- Напряжение 100-230 Вольт, 50-60 Герц
- Угол контроля 90°<)
- Исходное положение: выходы A-B-C открыты; рабочее положение: B-C открыты, см. схему распределения потоков
- Использование других положений возможно после регулировки концевых выключателей
- Время открытия 5 сек / 90°<)
- Легкость монтажа и демонтажа
- Встроенные резьбовые вставки  из нержавеющей стали

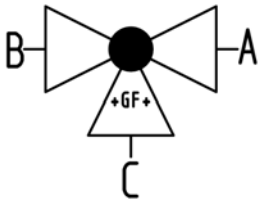


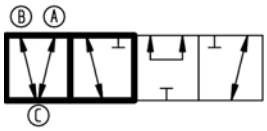


| d [mm] | DN [mm] | PN | kv-значение (Δp=1 бар) [l/min] | EPDM Код | FPM Код | кг | |
|---|---|---|---|---|---|---|---|
| 16 | 10 | 10 | 140 | **199 185 122** | **199 185 132** | 2,148 | |
| 20 | 15 | 10 | 200 | **199 185 123** | **199 185 133** | 2,158 | |
| 25 | 20 | 10 | 470 | **199 185 124** | **199 185 134** | 2,301 | |
| 32 | 25 | 10 | 793 | **199 185 125** | **199 185 135** | 2,512 | |
| 40 | 32 | 10 | 1290 | **199 185 126** | **199 185 136** | 2,961 | |
| 50 | 40 | 10 | 1910 | **199 185 127** | **199 185 137** | 3,487 | |
| 63 | 50 | 10 | 3100 | **199 185 128** | **199 185 138** | 5,004 | |

www.gfrusinfo.ru

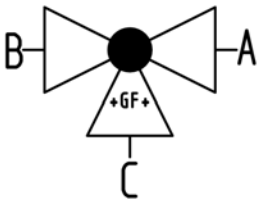


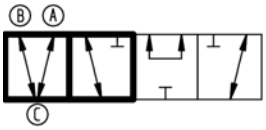


| d [mm] | D [mm] | H [mm] | H1 [mm] | H2 [mm] | H3 [mm] | H5 [mm] | H6 [mm] | L [mm] | L1 [mm] | L2 [mm] | L3 [mm] | L4 [mm] | L5 [mm] | L6 [mm] | L7 [mm] |
|---|---|---|---|---|---|---|---|---|---|---|---|---|---|---|---|
| 16 | 50 | 231 | 28 | 64 | 94 | 167 | 8 | 131 | 180 | 73 | 36 | 25 | 97 | 83 | 122 |
| 20 | 50 | 231 | 28 | 64 | 94 | 167 | 8 | 141 | 180 | 73 | 36 | 25 | 97 | 83 | 122 |
| 25 | 58 | 240 | 32 | 73 | 94 | 167 | 8 | 165 | 180 | 86 | 43 | 25 | 97 | 83 | 122 |
| 32 | 68 | 240 | 36 | 73 | 94 | 167 | 8 | 182 | 180 | 99 | 50 | 25 | 97 | 83 | 122 |
| 40 | 84 | 251 | 45 | 84 | 94 | 167 | 9 | 209 | 180 | 120 | 60 | 45 | 97 | 83 | 122 |
| 50 | 97 | 251 | 51 | 84 | 94 | 167 | 9 | 242 | 180 | 137 | 69 | 45 | 97 | 83 | 122 |
| 63 | 124 | 273 | 65 | 106 | 94 | 167 | 9 | 302 | 180 | 179 | 89 | 45 | 97 | 83 | 122 |

| d [mm] | L8 [mm] | M | ближайший размер в дюймах |
|---|---|---|---|
| 16 | 33 | 6 | ⅜ |
| 20 | 33 | 6 | ½ |
| 25 | 33 | 6 | ¾ |
| 32 | 33 | 6 | 1 |
| 40 | 33 | 8 | 1 ¼ |
| 50 | 33 | 8 | 1 ½ |
| 63 | 33 | 8 | 2 |

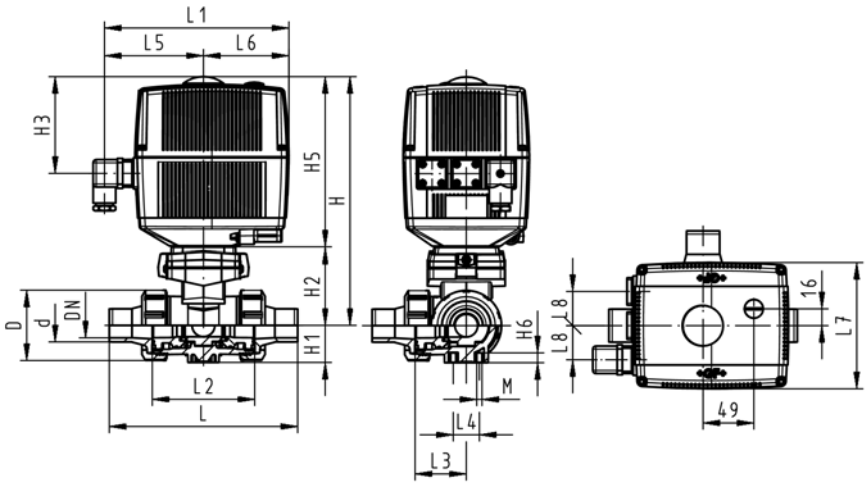


WCrp 3 39 980 032

www.gfrusinfo.ru

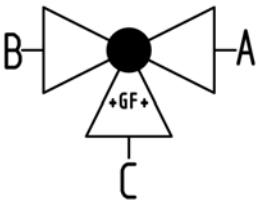

# Трехходовой шаровой кран тип 185 PVC-C Горизонтальный/Шар с L-образным отверстием 24В С возможностью аварийного ручного управления С раструбами для клеевого соединения, метрические

Новый

**Модель:**

- Встроенный электрический привод EA21
- Напряжение 24 Вольт переменного / постоянного тока
- Угол контроля 90°<)
- Исходное положение: выходы A-C открыты; рабочее положение: B-C открыты, см. схему распределения потоков
- Использование других положений возможно после регулировки концевых выключателей
- Время открытия 5 сек / 90°<)
- Легкость монтажа и демонтажа
- Встроенные резьбовые вставки  из нержавеющей стали

| d [mm] | DN [mm] | PN | kv-значение (Δp=1 бар) [l/min] | EPDM Код | FPM Код | кг |
|---|---|---|---|---|---|---|
| 16 | 10 | 10 | 50 | **199 185 262** | **199 185 272** | 2,143 |
| 20 | 15 | 10 | 75 | **199 185 263** | **199 185 273** | 2,149 |
| 25 | 20 | 10 | 150 | **199 185 264** | **199 185 274** | 2,287 |
| 32 | 25 | 10 | 280 | **199 185 265** | **199 185 275** | 2,493 |
| 40 | 32 | 10 | 480 | **199 185 266** | **199 185 276** | 2,950 |
| 50 | 40 | 10 | 620 | **199 185 267** | **199 185 277** | 3,441 |
| 63 | 50 | 10 | 1230 | **199 185 268** | **199 185 278** | 4,916 |

| d [mm] | D [mm] | H [mm] | H1 [mm] | H2 [mm] | H3 [mm] | H5 [mm] | H6 [mm] | L [mm] | L1 [mm] | L2 [mm] | L3 [mm] | L4 [mm] | L5 [mm] | L6 [mm] | L7 [mm] |
|---|---|---|---|---|---|---|---|---|---|---|---|---|---|---|---|
| 16 | 50 | 231 | 28 | 64 | 94 | 167 | 8 | 109 | 180 | 73 | 36 | 25 | 97 | 83 | 122 |
| 20 | 50 | 231 | 28 | 64 | 94 | 167 | 8 | 112 | 180 | 73 | 36 | 25 | 97 | 83 | 122 |
| 25 | 58 | 240 | 32 | 73 | 94 | 167 | 8 | 131 | 180 | 86 | 43 | 25 | 97 | 83 | 122 |
| 32 | 68 | 240 | 36 | 73 | 94 | 167 | 8 | 151 | 180 | 99 | 50 | 25 | 97 | 83 | 122 |
| 40 | 84 | 251 | 45 | 84 | 94 | 167 | 9 | 181 | 180 | 120 | 60 | 45 | 97 | 83 | 122 |
| 50 | 97 | 251 | 51 | 84 | 94 | 167 | 9 | 205 | 180 | 137 | 69 | 45 | 97 | 83 | 122 |
| 63 | 124 | 273 | 65 | 106 | 94 | 167 | 9 | 261 | 180 | 179 | 89 | 45 | 97 | 83 | 122 |

www.gfrusinfo.ru

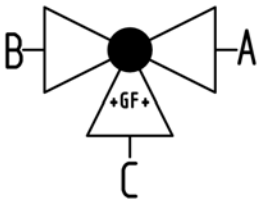

| d [mm] | L8 [mm] | M | z [mm] | z1 [mm] | ближайший размер в дюймах |
|---|---|---|---|---|---|
| 16 | 33 | 6 | 81 | 40 | ⅜ |
| 20 | 33 | 6 | 81 | 40 | ½ |
| 25 | 33 | 6 | 94 | 47 | ¾ |
| 32 | 33 | 6 | 107 | 54 | 1 |
| 40 | 33 | 8 | 130 | 65 | 1 ¼ |
| 50 | 33 | 8 | 143 | 72 | 1 ½ |
| 63 | 33 | 8 | 185 | 92 | 2 |

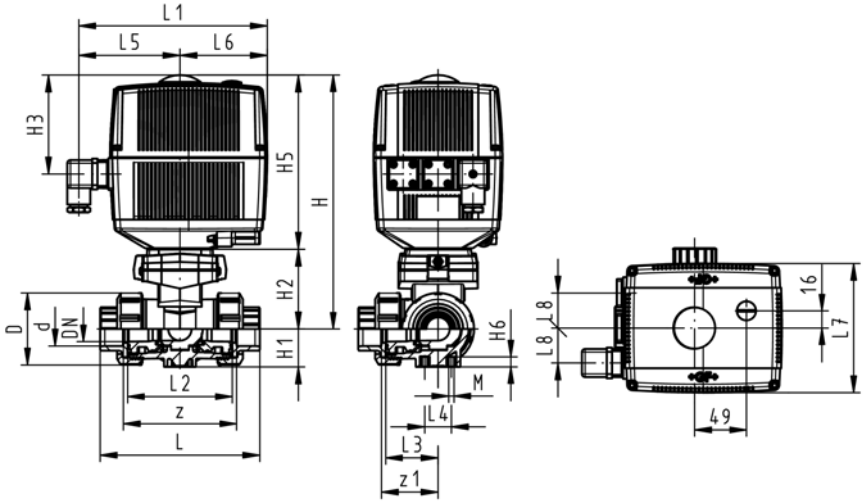


WGrp 3 39 980 032

www.gfrusinfo.ru

# Трехходовой шаровой кран тип 185 PVC-C Горизонтальныйl/Шар с L-образным отверстием 24В С возможностью аварийного ручного управления С патрубками для клеевого соединения, метрические

**Модель:**

- Встроенный электрический привод EA21
- Напряжение 24 Вольт переменного / постоянного тока
- Угол контроля 90°<)
- Исходное положение: выходы A-C открыты; рабочее положение: B-C открыты, см. схему распределения потоков
- Использование других положений возможно после регулировки концевых выключателей
- Время открытия 5 сек / 90°<)
- Легкость монтажа и демонтажа
- Встроенные резьбовые вставки из нержавеющей стали

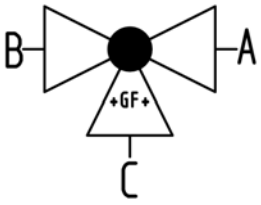

| d [mm] | DN [mm] | PN | kv-значение (Δp=1 бар) [l/min] | EPDM Код | FPM Код | кг |
|---|---|---|---|---|---|---|
| 16 | 10 | 10 | 50 | **199 185 282** | **199 185 292** | 2,149 |
| 20 | 15 | 10 | 75 | **199 185 283** | **199 185 293** | 2,159 |
| 25 | 20 | 10 | 150 | **199 185 284** | **199 185 294** | 2,303 |
| 32 | 25 | 10 | 280 | **199 185 285** | **199 185 295** | 2,519 |
| 40 | 32 | 10 | 480 | **199 185 286** | **199 185 296** | 2,973 |
| 50 | 40 | 10 | 620 | **199 185 287** | **199 185 297** | 3,510 |
| 63 | 50 | 10 | 1230 | **199 185 288** | **199 185 298** | 5,053 |

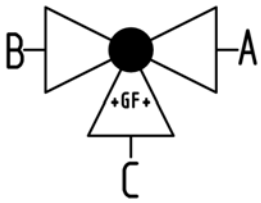

| d [mm] | D [mm] | H [mm] | H1 [mm] | H2 [mm] | H3 [mm] | H5 [mm] | H6 [mm] | L [mm] | L1 [mm] | L2 [mm] | L3 [mm] | L4 [mm] | L5 [mm] | L6 [mm] | L7 [mm] |
|---|---|---|---|---|---|---|---|---|---|---|---|---|---|---|---|
| 16 | 50 | 231 | 28 | 64 | 94 | 167 | 8 | 131 | 180 | 73 | 36 | 25 | 97 | 83 | 122 |
| 20 | 50 | 231 | 28 | 64 | 94 | 167 | 8 | 141 | 180 | 73 | 36 | 25 | 97 | 83 | 122 |
| 25 | 58 | 240 | 32 | 73 | 94 | 167 | 8 | 165 | 180 | 86 | 43 | 25 | 97 | 83 | 122 |
| 32 | 68 | 240 | 36 | 73 | 94 | 167 | 8 | 182 | 180 | 99 | 50 | 25 | 97 | 83 | 122 |
| 40 | 84 | 251 | 45 | 84 | 94 | 167 | 9 | 209 | 180 | 120 | 60 | 45 | 97 | 83 | 122 |
| 50 | 97 | 251 | 51 | 84 | 94 | 167 | 9 | 242 | 180 | 137 | 69 | 45 | 97 | 83 | 122 |
| 63 | 124 | 273 | 65 | 106 | 94 | 167 | 9 | 302 | 180 | 179 | 89 | 45 | 97 | 83 | 122 |

| d [mm] | L8 [mm] | M | ближайший размер в дюймах |
|---|---|---|---|
| 16 | 33 | 6 | ⅜ |
| 20 | 33 | 6 | ½ |
| 25 | 33 | 6 | ¾ |
| 32 | 33 | 6 | 1 |
| 40 | 33 | 8 | 1 ¼ |
| 50 | 33 | 8 | 1 ½ |
| 63 | 33 | 8 | 2 |

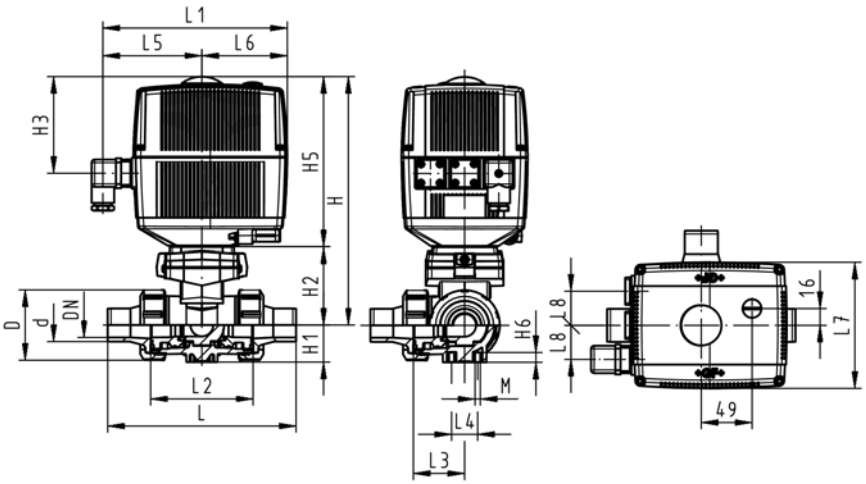


WGrp 3 39 980 032

www.gfrusinfo.ru

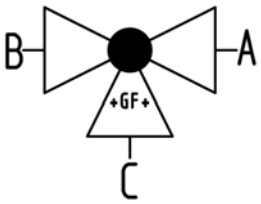


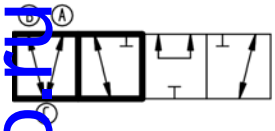

# Трехходовой шаровой кран тип 185 PVC-C Горизонтальный/Шар с Т-образным отверстием 24В С возможностью аварийного ручного управления С раструбами для клеевого соединения, метрические

Новый

**Модель:**

- Встроенный электрический привод EA21
- Напряжение 24 Вольт переменного / постоянного тока
- Угол контроля 90°<)
- Исходное положение: выходы A-B-C открыты; рабочее положение: B-C открыты, см. схему распределения потоков
- Использование других положений возможно после регулировки концевых выключателей
- Время открытия 5 сек / 90°<)
- Легкость монтажа и демонтажа
- Встроенные резьбовые вставки из нержавеющей стали

| d [mm] | DN [mm] | PN | kv-значение (Δp=1 бар) [l/min] | EPDM Код | FPM Код | кг |
|---|---|---|---|---|---|---|
| 16 | 10 | 10 | 140 | **199 185 322** | **199 185 332** | 2,142 |
| 20 | 15 | 10 | 200 | **199 185 323** | **199 185 333** | 2,148 |
| 25 | 20 | 10 | 470 | **199 185 324** | **199 185 334** | 2,285 |
| 32 | 25 | 10 | 793 | **199 185 325** | **199 185 335** | 2,486 |
| 40 | 32 | 10 | 1290 | **199 185 326** | **199 185 336** | 2,939 |
| 50 | 40 | 10 | 1910 | **199 185 327** | **199 185 337** | 3,419 |
| 63 | 50 | 10 | 3100 | **199 185 328** | **199 185 338** | 4,867 |

| d [mm] | D [mm] | H [mm] | H1 [mm] | H2 [mm] | H3 [mm] | H5 [mm] | H6 [mm] | L [mm] | L1 [mm] | L2 [mm] | L3 [mm] | L4 [mm] | L5 [mm] | L6 [mm] | L7 [mm] |
|---|---|---|---|---|---|---|---|---|---|---|---|---|---|---|---|
| 16 | 50 | 231 | 28 | 64 | 94 | 167 | 8 | 109 | 180 | 73 | 36 | 25 | 97 | 83 | 122 |
| 20 | 50 | 231 | 28 | 64 | 94 | 167 | 8 | 112 | 180 | 73 | 36 | 25 | 97 | 83 | 122 |
| 25 | 58 | 240 | 32 | 73 | 94 | 167 | 8 | 131 | 180 | 86 | 43 | 25 | 97 | 83 | 122 |
| 32 | 68 | 240 | 36 | 73 | 94 | 167 | 8 | 151 | 180 | 99 | 50 | 25 | 97 | 83 | 122 |
| 40 | 84 | 251 | 45 | 84 | 94 | 167 | 9 | 181 | 180 | 120 | 60 | 45 | 97 | 83 | 122 |
| 50 | 97 | 251 | 51 | 84 | 94 | 167 | 9 | 205 | 180 | 137 | 69 | 45 | 97 | 83 | 122 |
| 63 | 124 | 273 | 65 | 106 | 94 | 167 | 9 | 261 | 180 | 179 | 89 | 45 | 97 | 83 | 122 |

www.gfrusinfo.ru

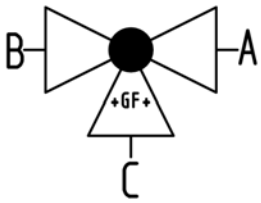


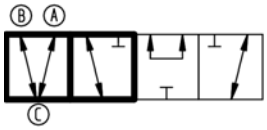


| d [mm] | L8 [mm] | M | z [mm] | z1 [mm] | ближайший размер в дюймах | |
|---|---|---|---|---|---|---|
| 16 | 33 | 6 | 81 | 40 | ⅜ | |
| 20 | 33 | 6 | 81 | 40 | ½ | |
| 25 | 33 | 6 | 94 | 47 | ¾ | |
| 32 | 33 | 6 | 107 | 54 | 1 | |
| 40 | 33 | 8 | 130 | 65 | 1 ¼ | |
| 50 | 33 | 8 | 143 | 72 | 1 ½ | |
| 63 | 33 | 8 | 185 | 92 | 2 | |

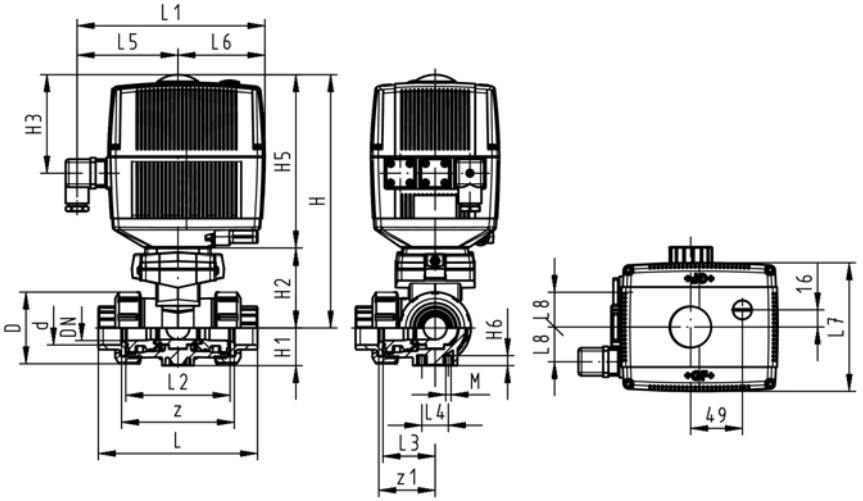


WGrp 3 39 980 032

# Трехходовой шаровой кран тип 185 PVC-C ГоризонтальныйI/Шар с Т-образным отверстием 24В С возможностью аварийного ручного управления С патрубками для клеевого соединения, метрические

**Модель:**

- Встроенный электрический привод EA21
- Напряжение 24 Вольт переменного / постоянного тока
- Угол контроля 90°<)
- Исходное положение: выходы A-B-C открыты; рабочее положение: B-C открыты, см. схему распределения потоков
- Использование других положений возможно после регулировки концевых выключателей
- Время открытия 5 сек / 90°<)
- Легкость монтажа и демонтажа
- Встроенные резьбовые вставки из нержавеющей стали

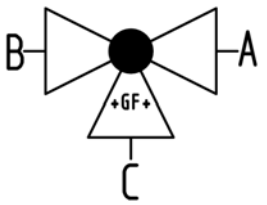


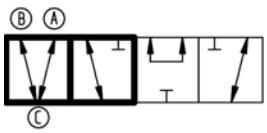


| d [mm] | DN [mm] | PN | kv-значение (Δp=1 бар) [l/min] | EPDM Код | FPM Код | кг | |
|---|---|---|---|---|---|---|---|
| 16 | 10 | 10 | 140 | **199 185 302** | **199 185 312** | 2,148 | |
| 20 | 15 | 10 | 200 | **199 185 303** | **199 185 313** | 2,158 | |
| 25 | 20 | 10 | 470 | **199 185 304** | **199 185 314** | 2,301 | |
| 32 | 25 | 10 | 793 | **199 185 305** | **199 185 315** | 2,512 | |
| 40 | 32 | 10 | 1290 | **199 185 306** | **199 185 316** | 2,961 | |
| 50 | 40 | 10 | 1910 | **199 185 307** | **199 185 317** | 3,487 | |
| 63 | 50 | 10 | 3100 | **199 185 308** | **199 185 318** | 5,004 | |

www.gfrusinfo.ru

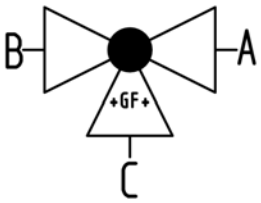


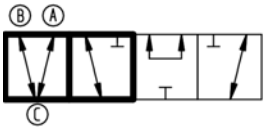


| d [mm] | D [mm] | H [mm] | H1 [mm] | H2 [mm] | H3 [mm] | H5 [mm] | H6 [mm] | L [mm] | L1 [mm] | L2 [mm] | L3 [mm] | L4 [mm] | L5 [mm] | L6 [mm] | L7 [mm] |
|---|---|---|---|---|---|---|---|---|---|---|---|---|---|---|---|
| 16 | 50 | 231 | 28 | 64 | 94 | 167 | 8 | 131 | 180 | 73 | 36 | 25 | 97 | 83 | 122 |
| 20 | 50 | 231 | 28 | 64 | 94 | 167 | 8 | 141 | 180 | 73 | 36 | 25 | 97 | 83 | 122 |
| 25 | 58 | 240 | 32 | 73 | 94 | 167 | 8 | 165 | 180 | 86 | 43 | 25 | 97 | 83 | 122 |
| 32 | 68 | 240 | 36 | 73 | 94 | 167 | 8 | 182 | 180 | 99 | 50 | 25 | 97 | 83 | 122 |
| 40 | 84 | 251 | 45 | 84 | 94 | 167 | 9 | 209 | 180 | 120 | 60 | 45 | 97 | 83 | 122 |
| 50 | 97 | 251 | 51 | 84 | 94 | 167 | 9 | 242 | 180 | 137 | 69 | 45 | 97 | 83 | 122 |
| 63 | 124 | 273 | 65 | 106 | 94 | 167 | 9 | 302 | 180 | 179 | 89 | 45 | 97 | 83 | 122 |

| d [mm] | L8 [mm] | M | ближайший размер в дюймах |
|---|---|---|---|
| 16 | 33 | 6 | ⅜ |
| 20 | 33 | 6 | ½ |
| 25 | 33 | 6 | ¾ |
| 32 | 33 | 6 | 1 |
| 40 | 33 | 8 | 1 ¼ |
| 50 | 33 | 8 | 1 ½ |
| 63 | 33 | 8 | 2 |

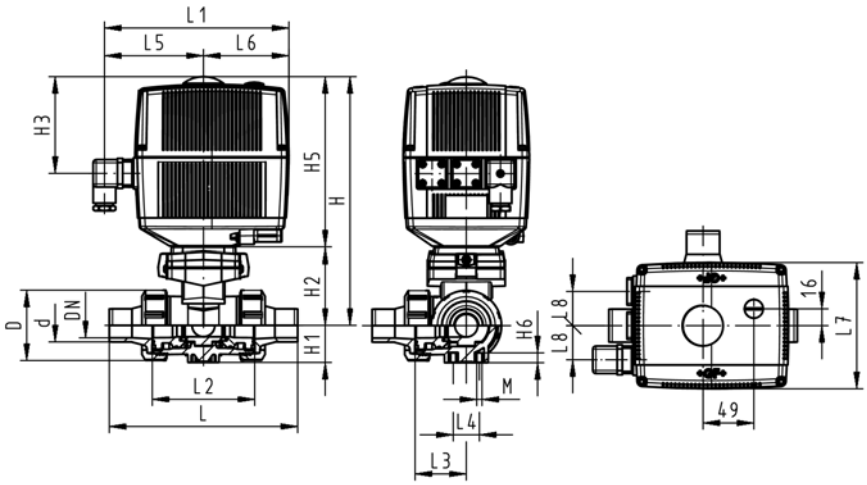


WCrp 3 39 980 032

www.gfrusinfo.ru

# Шаровые краны с пневмоприводом

DN10/15 - 50

## Шаровой кран тип 230, PVC-C, FC (нормально закрытый)
## С возможностью ручного управления
## С раструбами для клеевого соединения, метрические

**Модель:**

- Встроенный пневматический привод PA11 (DN10/15-25), PA21 (DN32-50)
- Диапазон управления 1 – 2 сек / <90°)
- Легкость монтажа и демонтажа
- Встроенные резьбовые вставки из нержавеющей стали

**Опция:**

- Возможность конфигурации по запросу (см. конфигуратор)

| d [mm] | DN [mm] | PN | kv-значение (Δp=1 бар) [l/min] | EPDM Код | FPM Код | кг |
|---|---|---|---|---|---|---|
| 16 | 10 | 10 | 70 | **199 230 402** | **199 230 412** | 1,459 |
| 20 | 15 | 10 | 185 | **199 230 403** | **199 230 413** | 1,459 |
| 25 | 20 | 10 | 350 | **199 230 404** | **199 230 414** | 1,576 |
| 32 | 25 | 10 | 700 | **199 230 405** | **199 230 415** | 1,700 |
| 40 | 32 | 10 | 1000 | **199 230 406** | **199 230 416** | 2,751 |
| 50 | 40 | 10 | 1600 | **199 230 407** | **199 230 417** | 3,073 |
| 63 | 50 | 10 | 3100 | **199 230 408** | **199 230 418** | 3,931 |

| d [mm] | D [mm] | H [mm] | H1 [mm] | H2 [mm] | H3 [mm] | H4 [mm] | H5 [mm] | L [mm] | L1 [mm] | L2 [mm] | L4 [mm] | L5 [mm] | L6 [mm] | L7 [mm] | z [mm] |
|---|---|---|---|---|---|---|---|---|---|---|---|---|---|---|---|
| 16 | 50 | 159 | 27 | 62 | 168 | 40 | 77 | 92 | 194 | 56 | 25 | 261 | 76 | 48 | 64 |
| 20 | 50 | 159 | 27 | 62 | 168 | 40 | 77 | 95 | 194 | 56 | 25 | 261 | 76 | 48 | 64 |
| 25 | 58 | 168 | 30 | 71 | 168 | 40 | 77 | 110 | 194 | 65 | 25 | 261 | 76 | 48 | 72 |
| 32 | 68 | 168 | 36 | 71 | 168 | 40 | 77 | 123 | 194 | 71 | 25 | 261 | 76 | 48 | 79 |
| 40 | 84 | 202 | 44 | 84 | 187 | 51 | 99 | 146 | 224 | 85 | 45 | 305 | 95 | 59 | 94 |
| 50 | 97 | 202 | 51 | 84 | 187 | 51 | 99 | 157 | 224 | 89 | 45 | 305 | 95 | 59 | 95 |
| 63 | 124 | 225 | 64 | 106 | 187 | 51 | 99 | 183 | 224 | 101 | 45 | 305 | 95 | 59 | 107 |

| d [mm] | ближайший размер в дюймах |
|---|---|
| 16 | ⅜ |
| 20 | ½ |
| 25 | ¾ |
| 32 | 1 |
| 40 | 1 ¼ |
| 50 | 1 ½ |
| 63 | 2 |

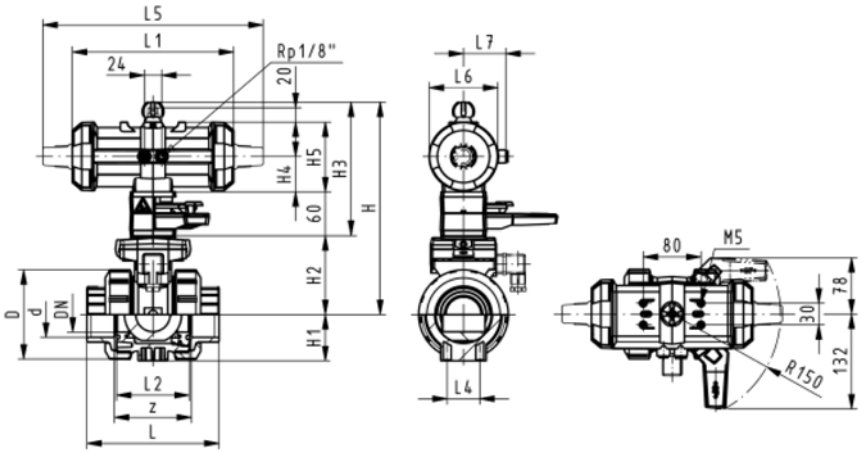


WGrp 3 39 696 032

www.gfrusinfo.ru

DN10/15 - 50

# Шаровой кран тип 230, PVC-C, FO (нормально открытый)
# С возможностью ручного управления
# С раструбами для клеевого соединения, метрические

**Модель:**

- Встроенный пневматический привод PA11 (DN10/15-25), PA21 (DN32-50)
- Диапазон управления 1 – 2 сек / <90°)
- Легкость монтажа и демонтажа
- Встроенные резьбовые вставки из нержавеющей стали

**Опция:**

- Возможность конфигурации по запросу (см. конфигуратор)

| d [mm] | DN [mm] | PN | kv-значение (Δp=1 бар) [l/min] | EPDM Код | FPM Код | кг |
|---|---|---|---|---|---|---|
| 16 | 10 | 10 | 70 | **199 230 442** | **199 230 452** | 1,149 |
| 20 | 15 | 10 | 185 | **199 230 443** | **199 230 453** | 1,459 |
| 25 | 20 | 10 | 350 | **199 230 444** | **199 230 454** | 1,576 |
| 32 | 25 | 10 | 700 | **199 230 445** | **199 230 455** | 1,700 |
| 40 | 32 | 10 | 1000 | **199 230 446** | **199 230 456** | 2,751 |
| 50 | 40 | 10 | 1600 | **199 230 447** | **199 230 457** | 3,073 |
| 63 | 50 | 10 | 3100 | **199 230 448** | **199 230 458** | 3,931 |

| d [mm] | D [mm] | H [mm] | H1 [mm] | H2 [mm] | H3 [mm] | H4 [mm] | H5 [mm] | L [mm] | L1 [mm] | L2 [mm] | L4 [mm] | L5 [mm] | L6 [mm] | L7 [mm] | z [mm] |
|---|---|---|---|---|---|---|---|---|---|---|---|---|---|---|---|
| 16 | 50 | 159 | 27 | 62 | 168 | 40 | 77 | 92 | 194 | 56 | 25 | 261 | 76 | 48 | 64 |
| 20 | 50 | 159 | 27 | 62 | 168 | 40 | 77 | 95 | 194 | 56 | 25 | 261 | 76 | 48 | 64 |
| 25 | 58 | 168 | 30 | 71 | 168 | 40 | 77 | 110 | 194 | 65 | 25 | 261 | 76 | 48 | 72 |
| 32 | 68 | 168 | 36 | 71 | 168 | 40 | 77 | 123 | 194 | 71 | 25 | 261 | 76 | 48 | 79 |
| 40 | 84 | 202 | 44 | 84 | 187 | 51 | 99 | 146 | 224 | 85 | 45 | 305 | 95 | 59 | 94 |
| 50 | 97 | 202 | 51 | 84 | 187 | 51 | 99 | 157 | 224 | 89 | 45 | 305 | 95 | 59 | 95 |
| 63 | 124 | 225 | 64 | 106 | 187 | 51 | 99 | 183 | 224 | 101 | 45 | 305 | 95 | 59 | 107 |

| d [mm] | ближайший размер в дюймах |
|---|---|
| 16 | ⅜ |
| 20 | ½ |
| 25 | ¾ |
| 32 | 1 |
| 40 | 1 ¼ |
| 50 | 1 ½ |
| 63 | 2 |

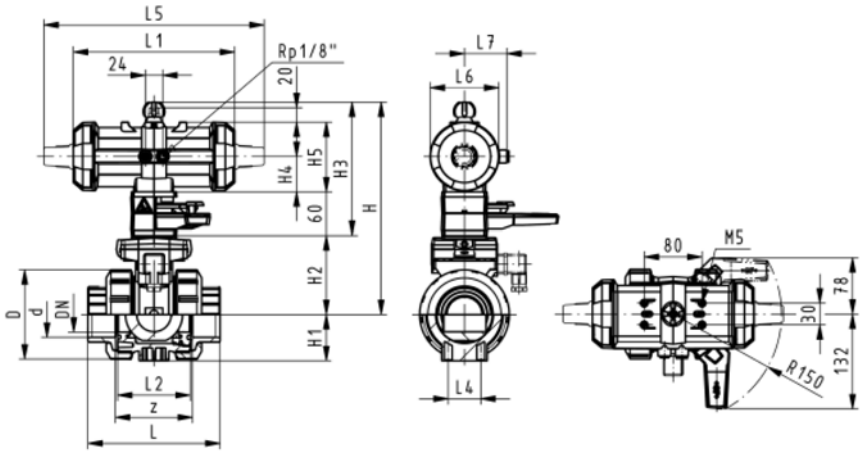


WGrp 3 39 696 032

www.gfrusinfo.ru

DN10/15 - 50

# Шаровой кран тип 230, PVC-C, DA (двойного действия)
# С возможностью ручного управления
# С раструбами для клеевого соединения, метрические

**Модель:**

- Встроенный пневматический привод PA11 (DN10/15-25), PA21 (DN32-50)
- Диапазон управления 1 – 2 сек / <90°)
- Легкость монтажа и демонтажа
- Встроенные резьбовые вставки из нержавеющей стали

**Опция:**

- Возможность конфигурации по запросу (см. конфигуратор)

| d [mm] | DN [mm] | PN | kv-значение (Δp=1 бар) [l/min] | EPDM Код | FPM Код | кг |
|---|---|---|---|---|---|---|
| 16 | 10 | 10 | 70 | **199 230 482** | **199 230 492** | 1,459 |
| 20 | 15 | 10 | 185 | **199 230 483** | **199 230 493** | 1,459 |
| 25 | 20 | 10 | 350 | **199 230 484** | **199 230 494** | 1,576 |
| 32 | 25 | 10 | 700 | **199 230 485** | **199 230 495** | 1,700 |
| 40 | 32 | 10 | 1000 | **199 230 486** | **199 230 496** | 2,751 |
| 50 | 40 | 10 | 1600 | **199 230 487** | **199 230 497** | 3,073 |
| 63 | 50 | 10 | 3100 | **199 230 488** | **199 230 498** | 3,931 |

| d [mm] | D [mm] | H [mm] | H1 [mm] | H2 [mm] | H3 [mm] | H4 [mm] | H5 [mm] | L [mm] | L1 [mm] | L2 [mm] | L4 [mm] | L5 [mm] | L6 [mm] | L7 [mm] | z [mm] |
|---|---|---|---|---|---|---|---|---|---|---|---|---|---|---|---|
| 16 | 50 | 159 | 27 | 62 | 168 | 40 | 77 | 92 | 194 | 56 | 25 | 261 | 76 | 48 | 64 |
| 20 | 50 | 159 | 27 | 62 | 168 | 40 | 77 | 95 | 194 | 56 | 25 | 261 | 76 | 48 | 64 |
| 25 | 58 | 168 | 30 | 71 | 168 | 40 | 77 | 110 | 194 | 65 | 25 | 261 | 76 | 48 | 72 |
| 32 | 68 | 168 | 36 | 71 | 168 | 40 | 77 | 123 | 194 | 71 | 25 | 261 | 76 | 48 | 79 |
| 40 | 84 | 202 | 44 | 84 | 187 | 51 | 99 | 146 | 224 | 85 | 45 | 305 | 95 | 59 | 94 |
| 50 | 97 | 202 | 51 | 84 | 187 | 51 | 99 | 157 | 224 | 89 | 45 | 305 | 95 | 59 | 95 |
| 63 | 124 | 225 | 64 | 106 | 187 | 51 | 99 | 183 | 224 | 101 | 45 | 305 | 95 | 59 | 107 |

| d [mm] | ближайший размер в дюймах |
|---|---|
| 16 | ⅜ |
| 20 | ½ |
| 25 | ¾ |
| 32 | 1 |
| 40 | 1 ¼ |
| 50 | 1 ½ |
| 63 | 2 |

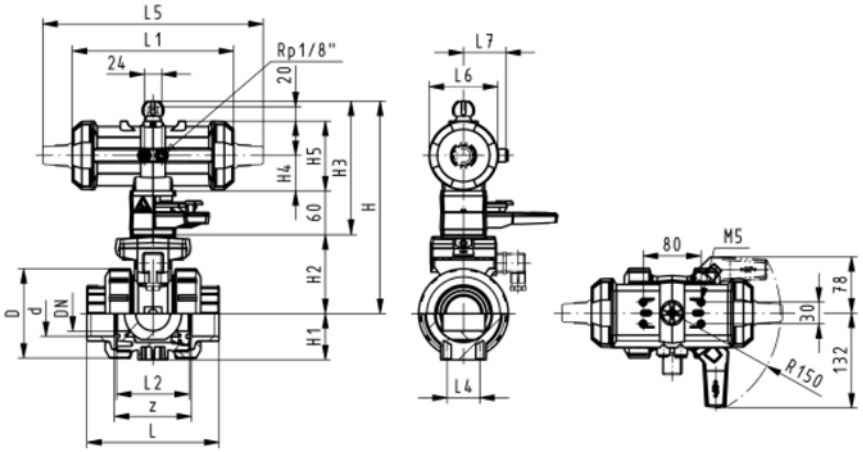


WGrp 3 39 696 032

www.gfrusinfo.ru

DN10/15 - 50

# Шаровой кран тип 230, PVC-C, FC (нормально закрытый)
# С возможностью ручного управления
# С патрубками для клеевого соединения, метрические

| d [mm] | DN [mm] | PN | kv-значение (Δp=1 бар) [l/min] | EPDM Код | FPM Код | кг |
|---|---|---|---|---|---|---|
| 16 | 10 | 10 | 70 | **199 230 422** | **199 230 432** | 1,459 |
| 20 | 15 | 10 | 185 | **199 230 423** | **199 230 433** | 1,459 |
| 25 | 20 | 10 | 350 | **199 230 424** | **199 230 434** | 1,576 |
| 32 | 25 | 10 | 700 | **199 230 425** | **199 230 435** | 1,700 |
| 40 | 32 | 10 | 1000 | **199 230 426** | **199 230 436** | 2,751 |
| 50 | 40 | 10 | 1600 | **199 230 427** | **199 230 437** | 3,073 |
| 63 | 50 | 10 | 3100 | **199 230 428** | **199 230 438** | 3,931 |

| d [mm] | D [mm] | H [mm] | H1 [mm] | H2 [mm] | H3 [mm] | H4 [mm] | H5 [mm] | L [mm] | L1 [mm] | L2 [mm] | L3 [mm] | L4 [mm] | L5 [mm] | L6 [mm] | L7 [mm] |
|---|---|---|---|---|---|---|---|---|---|---|---|---|---|---|---|
| 16 | 50 | 159 | 27 | 62 | 168 | 40 | 77 | 114 | 194 | 56 | 130 | 25 | 261 | 76 | 48 |
| 20 | 50 | 159 | 27 | 62 | 168 | 40 | 77 | 124 | 194 | 56 | 130 | 25 | 261 | 76 | 48 |
| 25 | 58 | 168 | 30 | 71 | 168 | 40 | 77 | 144 | 194 | 65 | 150 | 25 | 261 | 76 | 48 |
| 32 | 68 | 168 | 36 | 71 | 168 | 40 | 77 | 154 | 194 | 71 | 160 | 25 | 261 | 76 | 48 |
| 40 | 84 | 202 | 44 | 84 | 187 | 51 | 99 | 174 | 224 | 85 | 180 | 45 | 305 | 95 | 59 |
| 50 | 97 | 202 | 51 | 84 | 187 | 51 | 99 | 194 | 224 | 89 | 200 | 45 | 305 | 95 | 59 |
| 63 | 124 | 225 | 64 | 106 | 187 | 51 | 99 | 224 | 224 | 101 | 230 | 45 | 305 | 95 | 59 |

| d [mm] | ближайший размер в дюймах |
|---|---|
| 16 | ⅜ |
| 20 | ½ |
| 25 | ¾ |
| 32 | 1 |
| 40 | 1 ¼ |
| 50 | 1 ½ |
| 63 | 2 |

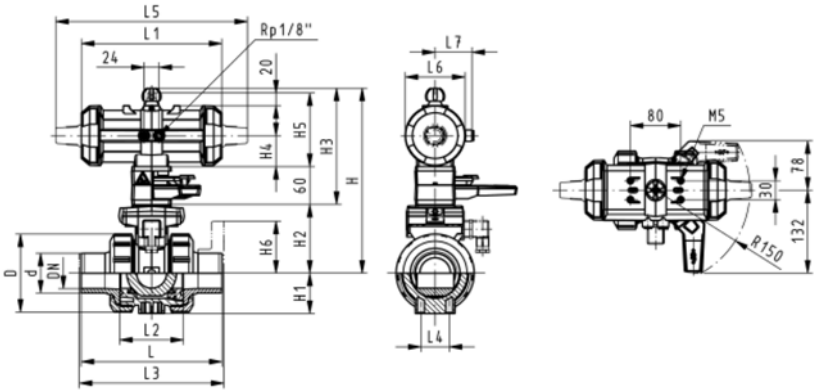


WGrp 3 39 696 032

www.gfrusinfo.ru

DN10/15 - 50

# Шаровой кран тип 230, PVC-C, FO (нормально открытый)
# С возможностью ручного управления
# С патрубками для клеевого соединения, метрические

| d [mm] | DN [mm] | PN | kv-значение (Δp=1 бар) [l/min] | EPDM Код | FPM Код | кг |
|---|---|---|---|---|---|---|
| 16 | 10 | 10 | 70 | **199 230 462** | **199 230 472** | 1,459 |
| 20 | 15 | 10 | 185 | **199 230 463** | **199 230 473** | 1,459 |
| 25 | 20 | 10 | 350 | **199 230 464** | **199 230 474** | 1,576 |
| 32 | 25 | 10 | 700 | **199 230 465** | **199 230 475** | 1,700 |
| 40 | 32 | 10 | 1000 | **199 230 466** | **199 230 476** | 2,751 |
| 50 | 40 | 10 | 1600 | **199 230 467** | **199 230 477** | 3,073 |
| 63 | 50 | 10 | 3100 | **199 230 468** | **199 230 478** | 3,931 |

| d [mm] | D [mm] | H [mm] | H1 [mm] | H2 [mm] | H3 [mm] | H4 [mm] | H5 [mm] | L [mm] | L1 [mm] | L2 [mm] | L3 [mm] | L4 [mm] | L5 [mm] | L6 [mm] | L7 [mm] |
|---|---|---|---|---|---|---|---|---|---|---|---|---|---|---|---|
| 16 | 50 | 159 | 27 | 62 | 168 | 40 | 77 | 114 | 194 | 56 | 130 | 25 | 261 | 76 | 48 |
| 20 | 50 | 159 | 27 | 62 | 168 | 40 | 77 | 124 | 194 | 56 | 130 | 25 | 261 | 76 | 48 |
| 25 | 58 | 168 | 30 | 71 | 168 | 40 | 77 | 144 | 194 | 65 | 150 | 25 | 261 | 76 | 48 |
| 32 | 68 | 168 | 36 | 71 | 168 | 40 | 77 | 154 | 194 | 71 | 160 | 25 | 261 | 76 | 48 |
| 40 | 84 | 202 | 44 | 84 | 187 | 51 | 99 | 174 | 224 | 85 | 180 | 45 | 305 | 95 | 59 |
| 50 | 97 | 202 | 51 | 84 | 187 | 51 | 99 | 194 | 224 | 89 | 200 | 45 | 305 | 95 | 59 |
| 63 | 124 | 225 | 64 | 106 | 187 | 51 | 99 | 224 | 224 | 101 | 230 | 45 | 305 | 95 | 59 |

| d [mm] | ближайший размер в дюймах |
|---|---|
| 16 | ⅜ |
| 20 | ½ |
| 25 | ¾ |
| 32 | 1 |
| 40 | 1 ¼ |
| 50 | 1 ½ |
| 63 | 2 |

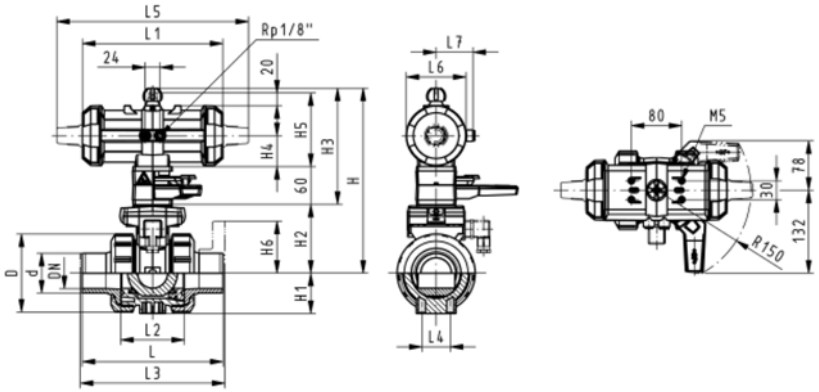


WGrp 3 39 696 032

www.gfrusinfo.ru

DN10/15 - 50

# Шаровой кран тип 230, PVC-C, DA (двойного действия)
# С возможностью ручного управления
# С патрубками для клеевого соединения, метрические

| d [mm] | DN [mm] | PN | kv-значение (Δp=1 бар) [l/min] | EPDM Код | FPM Код | кг |
|---|---|---|---|---|---|---|
| 16 | 10 | 10 | 70 | **199 230 502** | **199 230 512** | 1,459 |
| 20 | 15 | 10 | 185 | **199 230 503** | **199 230 513** | 1,459 |
| 25 | 20 | 10 | 350 | **199 230 504** | **199 230 514** | 1,576 |
| 32 | 25 | 10 | 700 | **199 230 505** | **199 230 515** | 1,700 |
| 40 | 32 | 10 | 1000 | **199 230 506** | **199 230 516** | 2,751 |
| 50 | 40 | 10 | 1600 | **199 230 507** | **199 230 517** | 3,073 |
| 63 | 50 | 10 | 3100 | **199 230 508** | **199 230 518** | 3,931 |

| d [mm] | D [mm] | H [mm] | H1 [mm] | H2 [mm] | H3 [mm] | H4 [mm] | H5 [mm] | L [mm] | L1 [mm] | L2 [mm] | L3 [mm] | L4 [mm] | L5 [mm] | L6 [mm] | L7 [mm] |
|---|---|---|---|---|---|---|---|---|---|---|---|---|---|---|---|
| 16 | 50 | 159 | 27 | 62 | 168 | 40 | 77 | 114 | 194 | 56 | 130 | 25 | 261 | 76 | 48 |
| 20 | 50 | 159 | 27 | 62 | 168 | 40 | 77 | 124 | 194 | 56 | 130 | 25 | 261 | 76 | 48 |
| 25 | 58 | 168 | 30 | 71 | 168 | 40 | 77 | 144 | 194 | 65 | 150 | 25 | 261 | 76 | 48 |
| 32 | 68 | 168 | 36 | 71 | 168 | 40 | 77 | 154 | 194 | 71 | 160 | 25 | 261 | 76 | 48 |
| 40 | 84 | 202 | 44 | 84 | 187 | 51 | 99 | 174 | 224 | 85 | 180 | 45 | 305 | 95 | 59 |
| 50 | 97 | 202 | 51 | 84 | 187 | 51 | 99 | 194 | 224 | 89 | 200 | 45 | 305 | 95 | 59 |
| 63 | 124 | 225 | 64 | 106 | 187 | 51 | 99 | 224 | 224 | 101 | 230 | 45 | 305 | 95 | 59 |

| d [mm] | ближайший размер в дюймах |
|---|---|
| 16 | ⅜ |
| 20 | ½ |
| 25 | ¾ |
| 32 | 1 |
| 40 | 1 ¼ |
| 50 | 1 ½ |
| 63 | 2 |

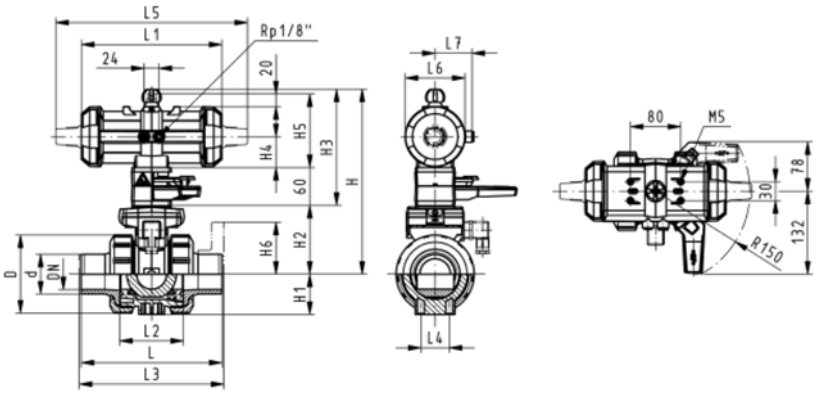


WGrp 3 39 696 032

www.gfrusinfo.ru

DN10/15 - 50

# Шаровой кран тип 230, PVC-C, FC (нормально закрытый)
# С возможностью ручного управления
# С резьбовыми раструбами, Rp

| Rp [inch] | DN [mm] | PN | kv-значение (Δp=1 бар) [l/min] | EPDM Код | FPM Код | кг |
|---|---|---|---|---|---|---|
| ⅜ | 10 | 10 | 70 | **199 230 752** | **199 230 772** | 1,500 |
| ½ | 15 | 10 | 185 | **199 230 753** | **199 230 773** | 1,500 |
| ¾ | 20 | 10 | 350 | **199 230 754** | **199 230 774** | 1,600 |
| 1 | 25 | 10 | 700 | **199 230 755** | **199 230 775** | 1,700 |
| 1 ¼ | 32 | 10 | 1000 | **199 230 756** | **199 230 776** | 2,800 |
| 1 ½ | 40 | 10 | 1600 | **199 230 757** | **199 230 777** | 3,100 |
| 2 | 50 | 10 | 3100 | **199 230 758** | **199 230 778** | 4,000 |

| Rp [inch] | D [mm] | H [mm] | H1 [mm] | H2 [mm] | H3 [mm] | H4 [mm] | H5 [mm] | L [mm] | L1 [mm] | L2 [mm] | L4 [mm] | L5 [mm] | L6 [mm] | L7 [mm] | z [mm] |
|---|---|---|---|---|---|---|---|---|---|---|---|---|---|---|---|
| ⅜ | 50 | 159 | 27 | 62 | 168 | 40 | 77 | 92 | 194 | 56 | 25 | 261 | 76 | 48 | 64 |
| ½ | 50 | 159 | 27 | 62 | 168 | 40 | 77 | 95 | 194 | 56 | 25 | 261 | 76 | 48 | 64 |
| ¾ | 58 | 168 | 30 | 71 | 168 | 40 | 77 | 110 | 194 | 65 | 25 | 261 | 76 | 48 | 72 |
| 1 | 68 | 168 | 36 | 71 | 168 | 40 | 77 | 123 | 194 | 71 | 25 | 261 | 76 | 48 | 79 |
| 1 ¼ | 84 | 202 | 44 | 84 | 187 | 51 | 99 | 146 | 224 | 85 | 45 | 305 | 95 | 59 | 94 |
| 1 ½ | 97 | 202 | 51 | 84 | 187 | 51 | 99 | 157 | 224 | 89 | 45 | 305 | 95 | 59 | 95 |
| 2 | 124 | 225 | 64 | 106 | 187 | 51 | 99 | 183 | 224 | 101 | 45 | 305 | 95 | 59 | 107 |

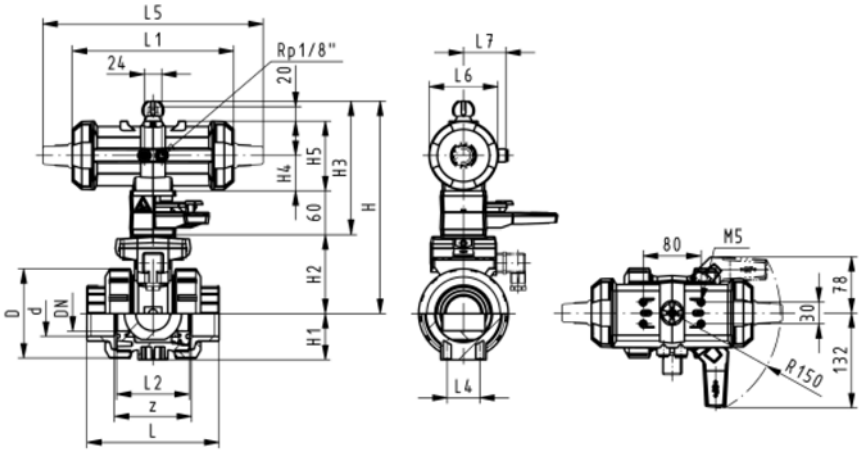


WGrp 3 39 696 032

www.gfrusinfo.ru

DN10/15 - 50

# Шаровой кран тип 230, PVC-C, FO (нормально открытый)
# С возможностю ручного управления
# С резьбовыми раструбами, Rp

| Rp [inch] | DN [mm] | PN | kv-значение (Δp=1 бар) [l/min] | EPDM Код | FPM Код | кг |
|---|---|---|---|---|---|---|
| ⅜ | 10 | 10 | 70 | **199 230 792** | **199 230 812** | 1,500 |
| ½ | 15 | 10 | 185 | **199 230 793** | **199 230 813** | 1,500 |
| ¾ | 20 | 10 | 350 | **199 230 794** | **199 230 814** | 1,600 |
| 1 | 25 | 10 | 700 | **199 230 795** | **199 230 815** | 1,700 |
| 1 ¼ | 32 | 10 | 1000 | **199 230 796** | **199 230 816** | 2,800 |
| 1 ½ | 40 | 10 | 1600 | **199 230 797** | **199 230 817** | 3,100 |
| 2 | 50 | 10 | 3100 | **199 230 798** | **199 230 818** | 4,000 |

| Rp [inch] | D [mm] | H [mm] | H1 [mm] | H2 [mm] | H3 [mm] | H4 [mm] | H5 [mm] | L [mm] | L1 [mm] | L2 [mm] | L4 [mm] | L5 [mm] | L6 [mm] | L7 [mm] | z [mm] |
|---|---|---|---|---|---|---|---|---|---|---|---|---|---|---|---|
| ⅜ | 50 | 159 | 27 | 62 | 168 | 40 | 77 | 92 | 194 | 56 | 25 | 261 | 76 | 48 | 64 |
| ½ | 50 | 159 | 27 | 62 | 168 | 40 | 77 | 95 | 194 | 56 | 25 | 261 | 76 | 48 | 64 |
| ¾ | 58 | 168 | 30 | 71 | 168 | 40 | 77 | 110 | 194 | 65 | 25 | 261 | 76 | 48 | 72 |
| 1 | 68 | 168 | 36 | 71 | 168 | 40 | 77 | 123 | 194 | 71 | 25 | 261 | 76 | 48 | 79 |
| 1 ¼ | 84 | 202 | 44 | 84 | 187 | 51 | 99 | 146 | 224 | 85 | 45 | 305 | 95 | 59 | 94 |
| 1 ½ | 97 | 202 | 51 | 84 | 187 | 51 | 99 | 157 | 224 | 89 | 45 | 305 | 95 | 59 | 95 |
| 2 | 124 | 225 | 64 | 106 | 187 | 51 | 99 | 183 | 224 | 101 | 45 | 305 | 95 | 59 | 107 |

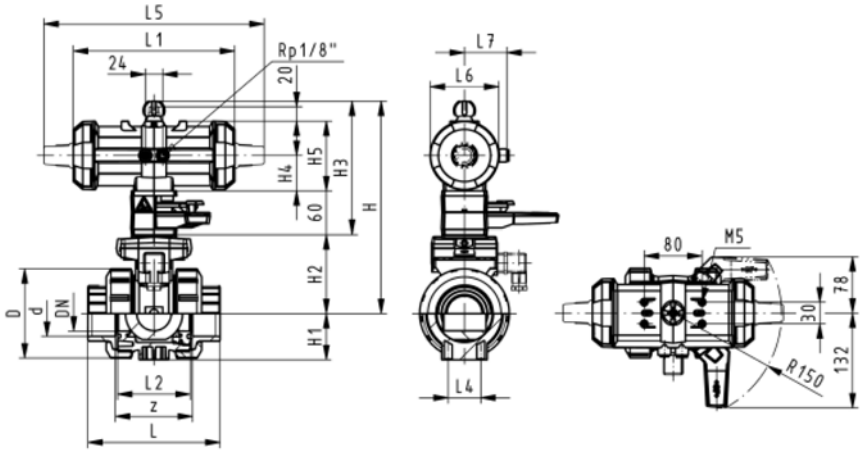


WGrp 3 39 696 032

www.gfrusinfo.ru

DN10/15 - 50

# Шаровой кран тип 230, PVC-C, DA (двойного действия)
# С возможностью ручного управления
# С резьбовыми раструбами, Rp

| Rp [inch] | DN [mm] | PN | kv-значение (Δp=1 бар) [l/min] | EPDM Код | FPM Код | кг |
|---|---|---|---|---|---|---|
| ⅜ | 10 | 10 | 70 | **199 230 832** | **199 230 852** | 1,500 |
| ½ | 15 | 10 | 185 | **199 230 833** | **199 230 853** | 1,500 |
| ¾ | 20 | 10 | 350 | **199 230 834** | **199 230 854** | 1,600 |
| 1 | 25 | 10 | 700 | **199 230 835** | **199 230 855** | 1,700 |
| 1 ¼ | 32 | 10 | 1000 | **199 230 836** | **199 230 856** | 2,800 |
| 1 ½ | 40 | 10 | 1600 | **199 230 837** | **199 230 857** | 3,100 |
| 2 | 50 | 10 | 3100 | **199 230 838** | **199 230 858** | 4,000 |

| Rp [inch] | D [mm] | H [mm] | H1 [mm] | H2 [mm] | H3 [mm] | H4 [mm] | H5 [mm] | L [mm] | L1 [mm] | L2 [mm] | L4 [mm] | L5 [mm] | L6 [mm] | L7 [mm] | z [mm] |
|---|---|---|---|---|---|---|---|---|---|---|---|---|---|---|---|
| ⅜ | 50 | 159 | 27 | 62 | 168 | 40 | 77 | 92 | 194 | 56 | 25 | 261 | 76 | 48 | 64 |
| ½ | 50 | 159 | 27 | 62 | 168 | 40 | 77 | 95 | 194 | 56 | 25 | 261 | 76 | 48 | 64 |
| ¾ | 58 | 168 | 30 | 71 | 168 | 40 | 77 | 110 | 194 | 65 | 25 | 261 | 76 | 48 | 72 |
| 1 | 68 | 168 | 36 | 71 | 168 | 40 | 77 | 123 | 194 | 71 | 25 | 261 | 76 | 48 | 79 |
| 1 ¼ | 84 | 202 | 44 | 84 | 187 | 51 | 99 | 146 | 224 | 85 | 45 | 305 | 95 | 59 | 94 |
| 1 ½ | 97 | 202 | 51 | 84 | 187 | 51 | 99 | 157 | 224 | 89 | 45 | 305 | 95 | 59 | 95 |
| 2 | 124 | 225 | 64 | 106 | 187 | 51 | 99 | 183 | 224 | 101 | 45 | 305 | 95 | 59 | 107 |

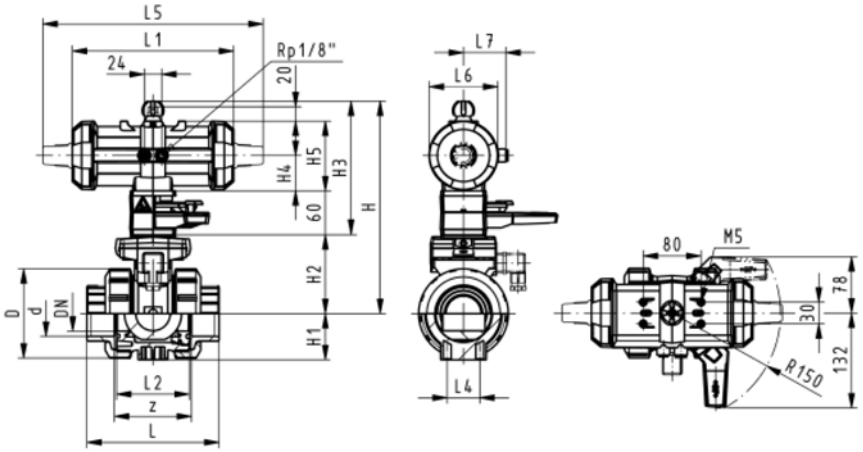


WGrp 3 39 696 032

www.gfrusinfo.ru

DN10/15 - 50

# Шаровой кран тип 230, PVC-C, FC (нормально закрытый)
# Без возможности ручного управления
# С раструбами для клеевого соединения, метрические

**Модель:**

- Встроенный пневматический привод: PA11 (DN10/15-25), PA21 (DN32-50), PA30 (DN65), PA35 (DN80), PA40 (DN100)
- Легкость монтажа и демонтажа
- Встроенные резьбовые вставки из нержавеющей стали
- Диапазон управления 1 – 2 сек / <90°)

**Опция:**

- Возможность конфигурации по запросу (см. конфигуратор)

| d [mm] | DN [mm] | PN | kv-значение (Δp=1 бар) [l/min] | EPDM Код | FPM Код | кг |
|---|---|---|---|---|---|---|
| 16 | 10 | 10 | 70 | **199 230 522** | **199 230 532** | 1,159 |
| 20 | 15 | 10 | 185 | **199 230 523** | **199 230 533** | 1,159 |
| 25 | 20 | 10 | 350 | **199 230 524** | **199 230 534** | 1,276 |
| 32 | 25 | 10 | 700 | **199 230 525** | **199 230 535** | 1,400 |
| 40 | 32 | 10 | 1000 | **199 230 526** | **199 230 536** | 2,451 |
| 50 | 40 | 10 | 1600 | **199 230 527** | **199 230 537** | 2,773 |
| 63 | 50 | 10 | 3100 | **199 230 528** | **199 230 538** | 3,631 |
| 75 | 65 | 10 | 5000 | **199 230 529** | **199 230 539** | 8,100 |
| 90 | 80 | 10 | 7000 | **199 230 530** | **199 230 540** | 10,800 |
| 110 | 100 | 10 | 11000 | **199 230 531** | **199 230 541** | 16,500 |

| d [mm] | D [mm] | H [mm] | H1 [mm] | H2 [mm] | H5 [mm] | L [mm] | L1 [mm] | L2 [mm] | L4 [mm] | L5 [mm] | L6 [mm] | L7 [mm] | z [mm] | ближайший размер в дюймах |
|---|---|---|---|---|---|---|---|---|---|---|---|---|---|---|
| 16 | 50 | 159 | 27 | 62 | 77 | 92 | 194 | 56 | 25 | 261 | 76 | 48 | 64 | ⅜ |
| 20 | 50 | 159 | 27 | 62 | 77 | 95 | 194 | 56 | 25 | 261 | 76 | 48 | 64 | ½ |
| 25 | 58 | 168 | 30 | 71 | 77 | 110 | 194 | 65 | 25 | 261 | 76 | 48 | 72 | ¾ |
| 32 | 68 | 168 | 36 | 71 | 77 | 123 | 194 | 71 | 25 | 261 | 76 | 48 | 79 | 1 |
| 40 | 84 | 202 | 44 | 84 | 99 | 146 | 224 | 85 | 45 | 305 | 95 | 59 | 94 | 1 ¼ |
| 50 | 97 | 202 | 51 | 84 | 99 | 157 | 224 | 89 | 45 | 305 | 95 | 59 | 95 | 1 ½ |
| 63 | 124 | 225 | 64 | 106 | 99 | 183 | 224 | 101 | 45 | 305 | 95 | 59 | 107 | 2 |
| 75 | 166 | 262 | 85 | 156 | 70 | 233 | | 136 | 70 | 276 | 65 | | 144 | 2 ½ |
| 90 | 200 | 281 | 105 | 168 | 78 | 254 | | 141 | 70 | 341 | 72 | | 151 | 3 |
| 110 | 238 | 292 | 123 | 175 | 86 | 301 | | 164 | 120 | 369 | 80 | | 174 | 4 |

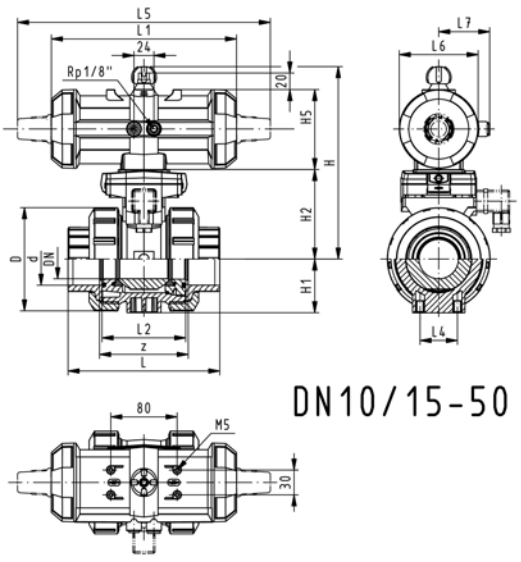


DN10/15-50

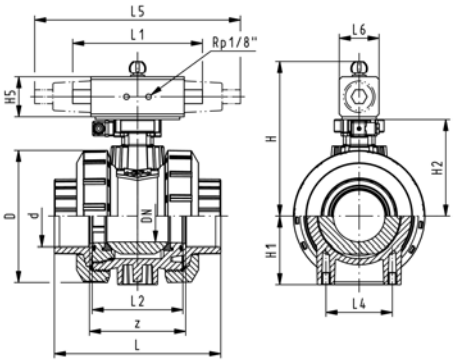


DN65-100

WGrp 3 39 696 032

www.gfrusinfo.ru

DN10/15 - 50

# Шаровой кран тип 230, PVC-C, FO (нормально открытый)
# Без возможности ручного управления
# С раструбами для клеевого соединения, метрические

**Модель:**

- Встроенный пневматический привод: PA11 (DN10/15-25), PA21 (DN32-50), PA30 (DN65), PA35 (DN80), PA40 (DN100)
- Легкость монтажа и демонтажа
- Встроенные резьбовые вставки из нержавеющей стали
- Диапазон управления 1 – 2 сек / <90°)

**Опция:**

- Возможность конфигурации по запросу (см. конфигуратор)

| d [mm] | DN [mm] | PN | kv-значение (Δp=1 бар) [l/min] | EPDM Код | FPM Код | кг |
|---|---|---|---|---|---|---|
| 16 | 10 | 10 | 70 | **199 230 562** | **199 230 572** | 1,159 |
| 20 | 15 | 10 | 185 | **199 230 563** | **199 230 573** | 1,159 |
| 25 | 20 | 10 | 350 | **199 230 564** | **199 230 574** | 1,276 |
| 32 | 25 | 10 | 700 | **199 230 565** | **199 230 575** | 1,400 |
| 40 | 32 | 10 | 1000 | **199 230 566** | **199 230 576** | 2,451 |
| 50 | 40 | 10 | 1600 | **199 230 567** | **199 230 577** | 2,773 |
| 63 | 50 | 10 | 3100 | **199 230 568** | **199 230 578** | 3,631 |
| 75 | 65 | 10 | 5000 | **199 230 569** | **199 230 579** | 8,100 |
| 90 | 80 | 10 | 7000 | **199 230 570** | **199 230 580** | 10,800 |
| 110 | 100 | 10 | 11000 | **199 230 571** | **199 230 581** | 16,500 |

| d [mm] | D [mm] | H [mm] | H1 [mm] | H2 [mm] | H5 [mm] | L [mm] | L1 [mm] | L2 [mm] | L4 [mm] | L5 [mm] | L6 [mm] | L7 [mm] | z [mm] | ближайший размер в дюймах |
|---|---|---|---|---|---|---|---|---|---|---|---|---|---|---|
| 16 | 50 | 159 | 27 | 62 | 77 | 92 | 194 | 56 | 25 | 261 | 76 | 48 | 64 | ⅜ |
| 20 | 50 | 159 | 27 | 62 | 77 | 95 | 194 | 56 | 25 | 261 | 76 | 48 | 64 | ½ |
| 25 | 58 | 168 | 30 | 71 | 77 | 110 | 194 | 65 | 25 | 261 | 76 | 48 | 72 | ¾ |
| 32 | 68 | 168 | 36 | 71 | 77 | 123 | 194 | 71 | 25 | 261 | 76 | 48 | 79 | 1 |
| 40 | 84 | 202 | 44 | 84 | 99 | 146 | 224 | 85 | 45 | 305 | 95 | 59 | 94 | 1 ¼ |
| 50 | 97 | 202 | 51 | 84 | 99 | 157 | 224 | 89 | 45 | 305 | 95 | 59 | 95 | 1 ½ |
| 63 | 124 | 225 | 64 | 106 | 99 | 183 | 224 | 101 | 45 | 305 | 95 | 59 | 107 | 2 |
| 75 | 166 | 262 | 85 | 156 | 70 | 233 | | 136 | 70 | 276 | 65 | | 144 | 2 ½ |
| 90 | 200 | 281 | 105 | 168 | 78 | 254 | | 141 | 70 | 341 | 72 | | 151 | 3 |
| 110 | 238 | 292 | 123 | 175 | 86 | 301 | | 164 | 120 | 369 | 80 | | 174 | 4 |

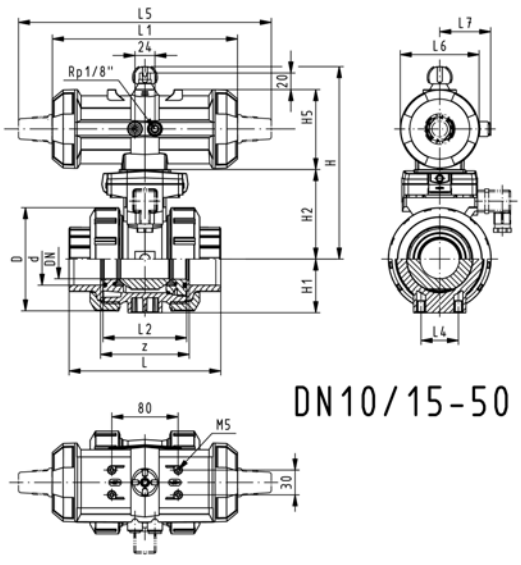


DN10/15-50

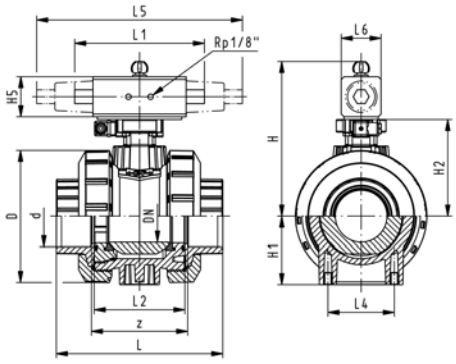


DN65-100

WGrp 3 39 696 032

www.gfrusinfo.ru

DN10/15 - 50

# Шаровой кран тип 230, PVC-C, DA (двойного действия)
# Без возможности ручного управления
# С раструбами для стыковой сварки, метрические

**Модель:**

- Установка приводов: PA11 (DN10/15-25), PA21 (DN32-50), PA35 (DN65), PA40 (DN80), PA45 (DN100)
- Легкость монтажа и демонтажа
- Встроенные резьбовые вставки из нержавеющей стали
- Диапазон управления 1 – 2 сек / <90°)

**Опция:**

- Возможность конфигурации по запросу (см. конфигуратор)

| d [mm] | DN [mm] | PN | kv-значение (Δp=1 бар) [l/min] | EPDM Код | FPM Код | кг |
|---|---|---|---|---|---|---|
| 16 | 10 | 10 | 70 | **199 230 602** | **199 230 612** | 1,159 |
| 20 | 15 | 10 | 185 | **199 230 603** | **199 230 613** | 1,159 |
| 25 | 20 | 10 | 350 | **199 230 604** | **199 230 614** | 1,276 |
| 32 | 25 | 10 | 700 | **199 230 605** | **199 230 615** | 1,400 |
| 40 | 32 | 10 | 1000 | **199 230 606** | **199 230 616** | 2,451 |
| 50 | 40 | 10 | 1600 | **199 230 607** | **199 230 617** | 2,773 |
| 63 | 50 | 10 | 3100 | **199 230 608** | **199 230 618** | 3,631 |
| 75 | 65 | 10 | 5000 | **199 230 609** | **199 230 619** | 7,000 |
| 90 | 80 | 10 | 7000 | **199 230 610** | **199 230 620** | 10,200 |
| 110 | 100 | 10 | 11000 | **199 230 611** | **199 230 621** | 14,700 |

| d [mm] | D [mm] | H [mm] | H1 [mm] | H2 [mm] | H5 [mm] | L [mm] | L1 [mm] | L2 [mm] | L4 [mm] | L5 [mm] | L6 [mm] | L7 [mm] | z [mm] | ближайший размер в дюймах |
|---|---|---|---|---|---|---|---|---|---|---|---|---|---|---|
| 16 | 50 | 159 | 27 | 62 | 77 | 92 | 194 | 56 | 25 | 261 | 76 | 48 | 64 | ⅜ |
| 20 | 50 | 159 | 27 | 62 | 77 | 95 | 194 | 56 | 25 | 261 | 76 | 48 | 64 | ½ |
| 25 | 58 | 168 | 30 | 71 | 77 | 110 | 194 | 65 | 25 | 261 | 76 | 48 | 72 | ¾ |
| 32 | 68 | 168 | 36 | 71 | 77 | 123 | 194 | 71 | 25 | 261 | 76 | 48 | 79 | 1 |
| 40 | 84 | 202 | 44 | 84 | 99 | 146 | 224 | 85 | 45 | 305 | 95 | 59 | 94 | 1 ¼ |
| 50 | 97 | 202 | 51 | 84 | 99 | 157 | 224 | 89 | 45 | 305 | 95 | 59 | 95 | 1 ½ |
| 63 | 124 | 225 | 64 | 106 | 99 | 183 | 224 | 101 | 45 | 305 | 95 | 59 | 107 | 2 |
| 75 | 166 | 257 | 85 | 156 | 66 | 233 | 144 | 136 | 70 | | 60 | | 144 | 2 ½ |
| 90 | 200 | 274 | 105 | 168 | 70 | 254 | 152 | 141 | 70 | | 65 | | 151 | 3 |
| 110 | 238 | 273 | 123 | 175 | 78 | 301 | 169 | 164 | 120 | | 72 | | 174 | 4 |

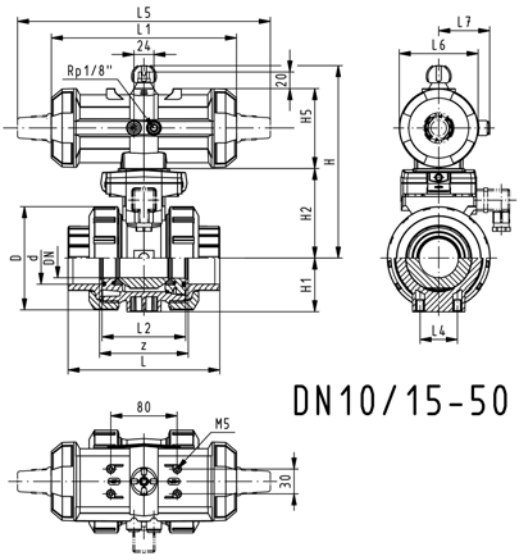


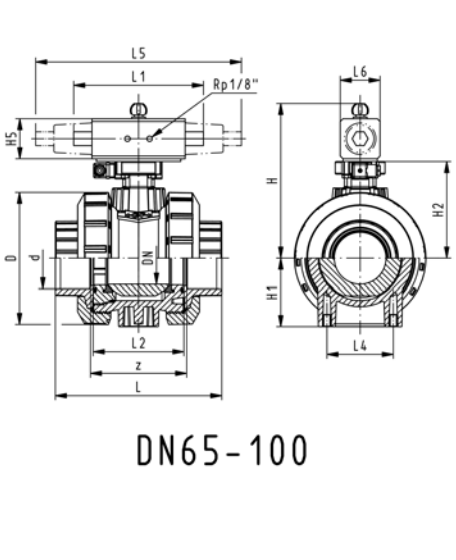


WGrp 3 39 696 032

www.gfrusinfo.ru

DN10/15 - 50

# Шаровой кран тип 230, PVC-C, FC (нормально закрытый)
# Без возможности ручного управления
# С патрубками для клеевого соединения, метрические

**Модель:**

- Встроенный пневматический привод: PA11 (DN10/15-25), PA21 (DN32-50), PA30 (DN65), PA35 (DN80), PA40 (DN100)
- Легкость монтажа и демонтажа
- Встроенные резьбовые вставки из нержавеющей стали
- Диапазон управления 1 – 2 сек / <90°)

**Опция:**

- Возможность конфигурации по запросу (см. конфигуратор)

| **d** [mm] | **DN** [mm] | **PN** | **kv-значение (Δp=1 бар)** [l/min] | **EPDM Код** | **FPM Код** | **кг** |
|---|---|---|---|---|---|---|
| 16 | 10 | 10 | 70 | **199 230 542** | **199 230 552** | 1,159 |
| 20 | 15 | 10 | 185 | **199 230 543** | **199 230 553** | 1,159 |
| 25 | 20 | 10 | 350 | **199 230 544** | **199 230 554** | 1,276 |
| 32 | 25 | 10 | 700 | **199 230 545** | **199 230 555** | 1,400 |
| 40 | 32 | 10 | 1000 | **199 230 546** | **199 230 556** | 2,451 |
| 50 | 40 | 10 | 1600 | **199 230 547** | **199 230 557** | 2,773 |
| 63 | 50 | 10 | 3100 | **199 230 548** | **199 230 558** | 3,631 |
| 75 | 65 | 10 | 5000 | **199 230 549** | **199 230 559** | 8,300 |
| 90 | 80 | 10 | 7000 | **199 230 550** | **199 230 560** | 11,000 |
| 110 | 100 | 10 | 11000 | **199 230 551** | **199 230 561** | 16,700 |

| **d** [mm] | **D** [mm] | **H** [mm] | **H1** [mm] | **H2** [mm] | **H5** [mm] | **L** [mm] | **L1** [mm] | **L2** [mm] | **L3** [mm] | **L4** [mm] | **L5** [mm] | **L6** [mm] | **L7** [mm] | **ближайший размер в дюймах** |
|---|---|---|---|---|---|---|---|---|---|---|---|---|---|---|
| 16 | 50 | 159 | 27 | 62 | 77 | 114 | 194 | 56 | 0 | 25 | 261 | 76 | 48 | ⅜ |
| 20 | 50 | 159 | 27 | 62 | 77 | 124 | 194 | 56 | 130 | 25 | 261 | 76 | 48 | ½ |
| 25 | 58 | 168 | 30 | 71 | 77 | 144 | 194 | 65 | 150 | 25 | 261 | 76 | 48 | ¾ |
| 32 | 68 | 168 | 36 | 71 | 77 | 154 | 194 | 71 | 160 | 25 | 261 | 76 | 48 | 1 |
| 40 | 84 | 202 | 44 | 84 | 99 | 174 | 224 | 85 | 180 | 45 | 305 | 95 | 59 | 1 ¼ |
| 50 | 97 | 202 | 51 | 84 | 99 | 194 | 224 | 89 | 200 | 45 | 305 | 95 | 59 | 1 ½ |
| 63 | 124 | 225 | 64 | 106 | 99 | 224 | 224 | 101 | 230 | 45 | 305 | 95 | 59 | 2 |
| 75 | 166 | 262 | 85 | 156 | 70 | 284 | | 136 | 290 | 70 | 276 | 65 | | 2 ½ |
| 90 | 200 | 281 | 105 | 168 | 78 | 300 | | 141 | 310 | 70 | 341 | 72 | | 3 |
| 110 | 238 | 292 | 123 | 175 | 86 | 340 | | 164 | 350 | 120 | 369 | 80 | | 4 |

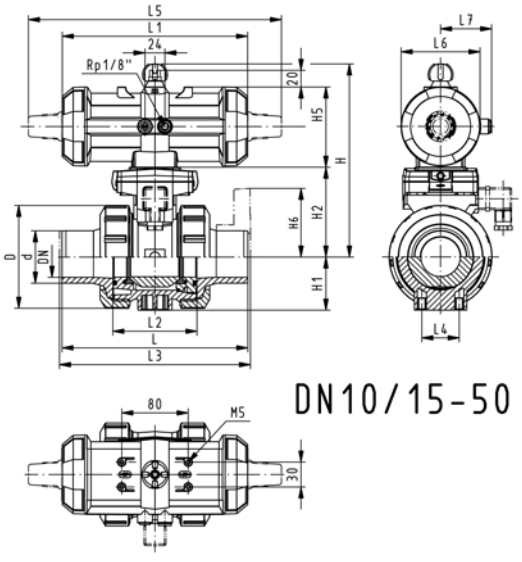


DN10/15-50

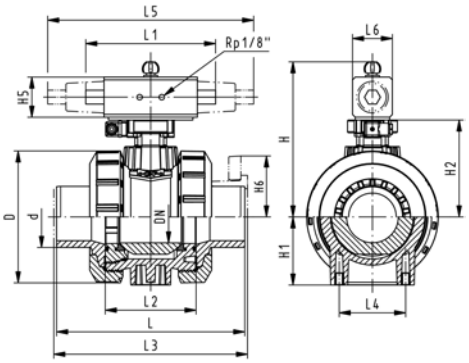


DN65-100

WGrp 3 39 696 032

www.gfrusinfo.ru

DN10/15 - 50

# Шаровой кран тип 230, PVC-C, FO (нормально открытый)
# Без возможности ручного управления
# С патрубками для клеевого соединения, метрические

**Модель:**

- Встроенный пневматический привод: PA11 (DN10/15-25), PA21 (DN32-50), PA30 (DN65), PA35 (DN80), PA40 (DN100)
- Легкость монтажа и демонтажа
- Встроенные резьбовые вставки из нержавеющей стали
- Диапазон управления 1 – 2 сек / <90°)

**Опция:**

- Возможность конфигурации по запросу (см. конфигуратор)

| d [mm] | DN [mm] | PN | kv-значение (Δp=1 бар) [l/min] | EPDM Код | FPM Код | кг |
|---|---|---|---|---|---|---|
| 16 | 10 | 10 | 70 | **199 230 582** | **199 230 592** | 1,159 |
| 20 | 15 | 10 | 185 | **199 230 583** | **199 230 593** | 1,159 |
| 25 | 20 | 10 | 350 | **199 230 584** | **199 230 594** | 1,276 |
| 32 | 25 | 10 | 700 | **199 230 585** | **199 230 595** | 1,400 |
| 40 | 32 | 10 | 1000 | **199 230 586** | **199 230 596** | 2,451 |
| 50 | 40 | 10 | 1600 | **199 230 587** | **199 230 597** | 2,773 |
| 63 | 50 | 10 | 3100 | **199 230 588** | **199 230 598** | 3,631 |
| 75 | 65 | 10 | 5000 | **199 230 589** | **199 230 599** | 8,300 |
| 90 | 80 | 10 | 7000 | **199 230 590** | **199 230 600** | 11,000 |
| 110 | 100 | 10 | 11000 | **199 230 591** | **199 230 601** | 16,700 |

| d [mm] | D [mm] | H [mm] | H1 [mm] | H2 [mm] | H5 [mm] | L [mm] | L1 [mm] | L2 [mm] | L3 [mm] | L4 [mm] | L5 [mm] | L6 [mm] | L7 [mm] | ближайший размер в дюймах |
|---|---|---|---|---|---|---|---|---|---|---|---|---|---|---|
| 16 | 50 | 159 | 27 | 62 | 77 | 114 | 194 | 56 | 130 | 25 | 261 | 76 | 48 | ⅜ |
| 20 | 50 | 159 | 27 | 62 | 77 | 124 | 194 | 56 | 130 | 25 | 261 | 76 | 48 | ½ |
| 25 | 58 | 168 | 30 | 71 | 77 | 144 | 194 | 65 | 150 | 25 | 261 | 76 | 48 | ¾ |
| 32 | 68 | 168 | 36 | 71 | 77 | 154 | 194 | 71 | 160 | 25 | 261 | 76 | 48 | 1 |
| 40 | 84 | 202 | 44 | 84 | 99 | 174 | 224 | 85 | 180 | 45 | 305 | 95 | 59 | 1 ¼ |
| 50 | 97 | 202 | 51 | 84 | 99 | 194 | 224 | 89 | 200 | 45 | 305 | 95 | 59 | 1 ½ |
| 63 | 124 | 225 | 64 | 106 | 99 | 224 | 224 | 101 | 230 | 45 | 305 | 95 | 59 | 2 |
| 75 | 166 | 262 | 85 | 156 | 70 | 284 | | 136 | 290 | 70 | 276 | 65 | | 2 ½ |
| 90 | 200 | 281 | 105 | 168 | 78 | 300 | | 141 | 310 | 70 | 341 | 72 | | 3 |
| 110 | 238 | 292 | 123 | 175 | 86 | 340 | | 164 | 350 | 120 | 369 | 80 | | 4 |

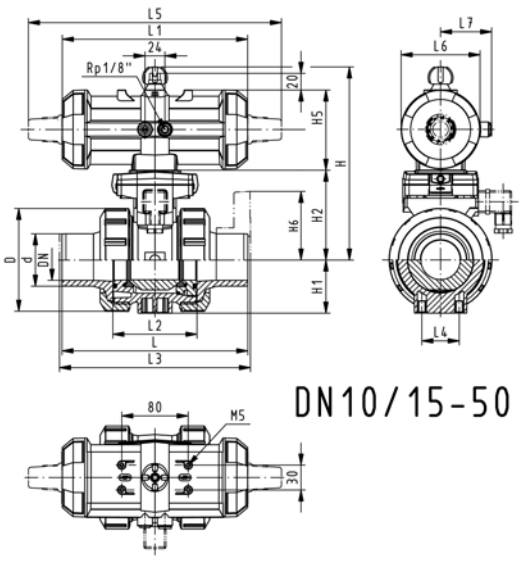


DN10/15-50

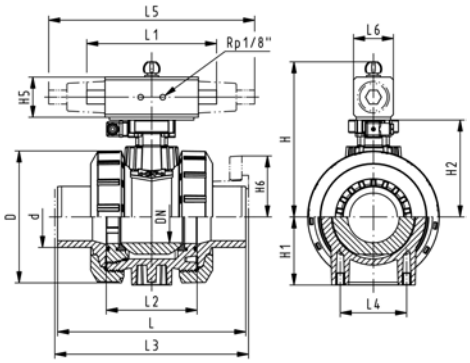


DN65-100

WGrp 3 39 696 032

www.gfrusinfo.ru

DN10/15 - 50

# Шаровой кран тип 230, PVC-C, DA (двойного действия)
# Без возможности ручного управления
# С патрубками для клеевого соединения, метрические

**Модель:**

- Установка приводов: PA11 (DN10/15-25), PA21 (DN32-50), PA35 (DN65), PA40 (DN80), PA45 (DN100)
- Легкость монтажа и демонтажа
- Встроенные резьбовые вставки из нержавеющей стали
- Диапазон управления 1 – 2 сек / <90°)

**Опция:**

- Возможность конфигурации по запросу (см. конфигуратор)

| d [mm] | DN [mm] | PN | kv-значение (Δp=1 бар) [l/min] | EPDM Код | FPM Код | кг |
|---|---|---|---|---|---|---|
| 16 | 10 | 10 | 70 | **199 230 622** | **199 230 632** | 1,159 |
| 20 | 15 | 10 | 185 | **199 230 623** | **199 230 633** | 1,159 |
| 25 | 20 | 10 | 350 | **199 230 624** | **199 230 634** | 1,276 |
| 32 | 25 | 10 | 700 | **199 230 625** | **199 230 635** | 1,400 |
| 40 | 32 | 10 | 1000 | **199 230 626** | **199 230 636** | 2,451 |
| 50 | 40 | 10 | 1600 | **199 230 627** | **199 230 637** | 2,773 |
| 63 | 50 | 10 | 3100 | **199 230 628** | **199 230 638** | 3,631 |
| 75 | 65 | 10 | 5000 | **199 230 629** | **199 230 639** | 7,200 |
| 90 | 80 | 10 | 7000 | **199 230 630** | **199 230 640** | 10,400 |
| 110 | 100 | 10 | 11000 | **199 230 631** | **199 230 641** | 15,000 |

| d [mm] | D [mm] | H [mm] | H1 [mm] | H2 [mm] | H5 [mm] | L [mm] | L1 [mm] | L2 [mm] | L3 [mm] | L4 [mm] | L5 [mm] | L6 [mm] | L7 [mm] | ближайший размер в дюймах |
|---|---|---|---|---|---|---|---|---|---|---|---|---|---|---|
| 16 | 50 | 159 | 27 | 62 | 77 | 114 | 194 | 56 | 130 | 25 | 261 | 76 | 48 | ⅜ |
| 20 | 50 | 159 | 27 | 62 | 77 | 124 | 194 | 56 | 130 | 25 | 261 | 76 | 48 | ½ |
| 25 | 58 | 168 | 30 | 71 | 77 | 144 | 194 | 65 | 150 | 25 | 261 | 76 | 48 | ¾ |
| 32 | 68 | 168 | 36 | 71 | 77 | 154 | 194 | 71 | 160 | 25 | 261 | 76 | 48 | 1 |
| 40 | 84 | 202 | 44 | 84 | 99 | 174 | 224 | 85 | 180 | 45 | 305 | 95 | 59 | 1 ¼ |
| 50 | 97 | 202 | 51 | 84 | 99 | 194 | 224 | 89 | 200 | 45 | 305 | 95 | 59 | 1 ½ |
| 63 | 124 | 225 | 64 | 106 | 99 | 224 | 224 | 101 | 230 | 45 | 305 | 95 | 59 | 2 |
| 75 | 166 | 257 | 85 | 156 | 66 | 284 | 144 | 136 | 290 | 70 | | 60 | | 2 ½ |
| 90 | 200 | 274 | 105 | 168 | 70 | 300 | 152 | 141 | 310 | 70 | | 65 | | 3 |
| 110 | 238 | 273 | 123 | 175 | 78 | 340 | 169 | 164 | 350 | 120 | | 72 | | 4 |

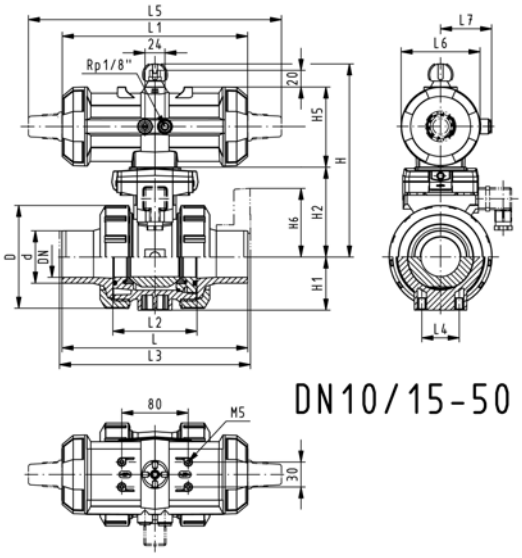


DN10/15-50

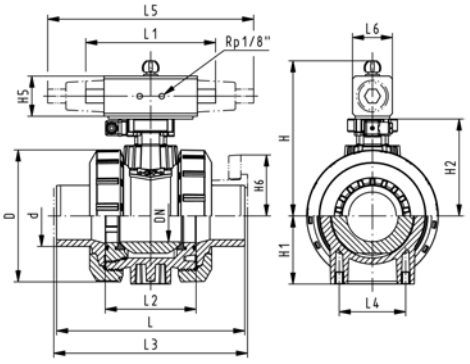


DN65-100

WGrp 3 39 696 032

www.gfrusinfo.ru

DN10/15 - 50

# Шаровой кран тип 230, PVC-C, FC (нормально закрытый)
# Без возможности ручного управления
# С резьбовыми раструбами, Rp

**Модель:**

- Встроенный пневматический привод: PA11 (DN10/15-25), PA21 (DN32-50), PA30 (DN65), PA35 (DN80), PA40 (DN100)
- Легкость монтажа и демонтажа
- Встроенные резьбовые вставки из нержавеющей стали
- Диапазон управления 1 – 2 сек / <90°)

**Опция:**

- Возможность конфигурации по запросу (см. конфигуратор)

| Rp [inch] | DN [mm] | PN | kv-значение (Δp=1 бар) [l/min] | EPDM Код | FPM Код | кг |
|---|---|---|---|---|---|---|
| ⅜ | 10 | 10 | 70 | **199 230 872** | **199 230 892** | 1,200 |
| ½ | 15 | 10 | 185 | **199 230 873** | **199 230 893** | 1,200 |
| ¾ | 20 | 10 | 350 | **199 230 874** | **199 230 894** | 1,300 |
| 1 | 25 | 10 | 700 | **199 230 875** | **199 230 895** | 1,400 |
| 1 ¼ | 32 | 10 | 1000 | **199 230 876** | **199 230 896** | 2,500 |
| 1 ½ | 40 | 10 | 1600 | **199 230 877** | **199 230 897** | 2,800 |
| 2 | 50 | 10 | 3100 | **199 230 878** | **199 230 898** | 3,700 |
| 2 ½ | 65 | 10 | 5000 | **199 230 879** | **199 230 899** | 8,200 |
| 3 | 80 | 10 | 7000 | **199 230 880** | **199 230 900** | 11,000 |
| 4 | 100 | 10 | 11000 | **199 230 881** | **199 230 901** | 16,500 |

| Rp [inch] | D [mm] | H [mm] | H1 [mm] | H2 [mm] | H5 [mm] | L [mm] | L1 [mm] | L2 [mm] | L4 [mm] | L5 [mm] | L6 [mm] | L7 [mm] | z [mm] |
|---|---|---|---|---|---|---|---|---|---|---|---|---|---|
| ⅜ | 50 | 159 | 27 | 62 | 77 | 92 | 194 | 56 | 25 | 261 | 76 | 48 | 64 |
| ½ | 50 | 159 | 27 | 62 | 77 | 95 | 194 | 56 | 25 | 261 | 76 | 48 | 64 |
| ¾ | 58 | 168 | 30 | 71 | 77 | 110 | 194 | 65 | 25 | 261 | 76 | 48 | 72 |
| 1 | 68 | 168 | 36 | 71 | 77 | 123 | 194 | 71 | 25 | 261 | 76 | 48 | 79 |
| 1 ¼ | 84 | 202 | 44 | 84 | 99 | 146 | 224 | 85 | 45 | 305 | 95 | 59 | 94 |
| 1 ½ | 97 | 202 | 51 | 84 | 99 | 157 | 224 | 89 | 45 | 305 | 95 | 59 | 95 |
| 2 | 124 | 225 | 64 | 106 | 99 | 183 | 224 | 101 | 45 | 305 | 95 | 59 | 107 |
| 2 ½ | 166 | 262 | 85 | 156 | 70 | 233 | | 136 | 70 | 276 | 65 | | 144 |
| 3 | 200 | 281 | 105 | 168 | 78 | 254 | | 141 | 70 | 341 | 72 | | 151 |
| 4 | 238 | 292 | 123 | 175 | 86 | 301 | | 164 | 120 | 369 | 80 | | 174 |

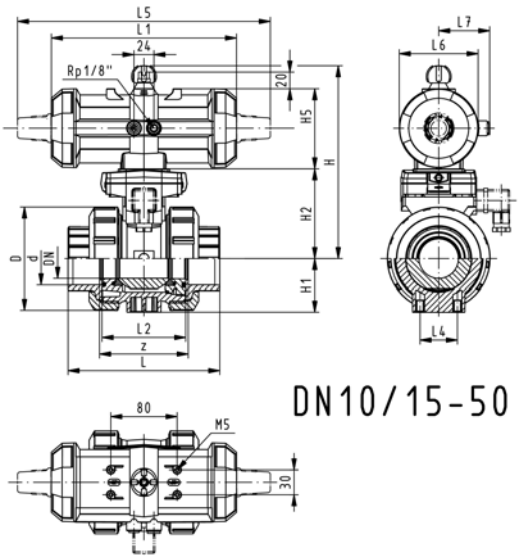


DN10/15-50

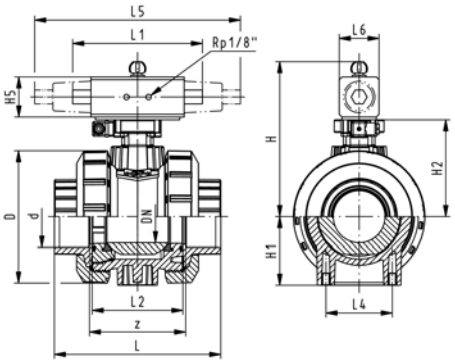


DN65-100

WGrp 3 39 696 032

www.gfrusinfo.ru

DN10/15 - 50

# Шаровой кран тип 230, PVC-C, FO (нормально открытый)
# Без возможности ручного управления
# С резьбовыми раструбами, Rp

**Модель:**

- Встроенный пневматический привод: PA11 (DN10/15-25), PA21 (DN32-50), PA30 (DN65), PA35 (DN80), PA40 (DN100)
- Легкость монтажа и демонтажа
- Встроенные резьбовые вставки из нержавеющей стали
- Диапазон управления 1 – 2 сек / <90°)

**Опция:**

- Возможность конфигурации по запросу (см. конфигуратор)

| Rp [inch] | DN [mm] | PN | kv-значение (Δp=1 бар) [l/min] | EPDM Код | FPM Код | кг |
|---|---|---|---|---|---|---|
| ⅜ | 10 | 10 | 70 | **199 230 912** | **199 230 932** | 1,200 |
| ½ | 15 | 10 | 185 | **199 230 913** | **199 230 933** | 1,200 |
| ¾ | 20 | 10 | 350 | **199 230 914** | **199 230 934** | 1,300 |
| 1 | 25 | 10 | 700 | **199 230 915** | **199 230 935** | 1,400 |
| 1 ¼ | 32 | 10 | 1000 | **199 230 916** | **199 230 936** | 2,500 |
| 1 ½ | 40 | 10 | 1600 | **199 230 917** | **199 230 937** | 2,800 |
| 2 | 50 | 10 | 3100 | **199 230 918** | **199 230 938** | 3,700 |
| 2 ½ | 65 | 10 | 5000 | **199 230 919** | **199 230 939** | 8,200 |
| 3 | 80 | 10 | 7000 | **199 230 920** | **199 230 940** | 11,000 |
| 4 | 100 | 10 | 11000 | **199 230 921** | **199 230 941** | 16,500 |

| Rp [inch] | D [mm] | H [mm] | H1 [mm] | H2 [mm] | H5 [mm] | L [mm] | L1 [mm] | L2 [mm] | L4 [mm] | L5 [mm] | L6 [mm] | L7 [mm] | z [mm] |
|---|---|---|---|---|---|---|---|---|---|---|---|---|---|
| ⅜ | 50 | 159 | 27 | 62 | 77 | 92 | 194 | 56 | 25 | 261 | 76 | 48 | 64 |
| ½ | 50 | 159 | 27 | 62 | 77 | 95 | 194 | 56 | 25 | 261 | 76 | 48 | 64 |
| ¾ | 58 | 168 | 30 | 71 | 77 | 110 | 194 | 65 | 25 | 261 | 76 | 48 | 72 |
| 1 | 68 | 168 | 36 | 71 | 77 | 123 | 194 | 71 | 25 | 261 | 76 | 48 | 79 |
| 1 ¼ | 84 | 202 | 44 | 84 | 99 | 146 | 224 | 85 | 45 | 305 | 95 | 59 | 94 |
| 1 ½ | 97 | 202 | 51 | 84 | 99 | 157 | 224 | 89 | 45 | 305 | 95 | 59 | 95 |
| 2 | 124 | 225 | 64 | 106 | 99 | 183 | 224 | 101 | 45 | 305 | 95 | 59 | 107 |
| 2 ½ | 166 | 262 | 85 | 156 | 70 | 233 | | 136 | 70 | 276 | 65 | | 144 |
| 3 | 200 | 281 | 105 | 168 | 78 | 254 | | 141 | 70 | 341 | 72 | | 151 |
| 4 | 238 | 292 | 123 | 175 | 86 | 301 | | 164 | 120 | 369 | 80 | | 174 |

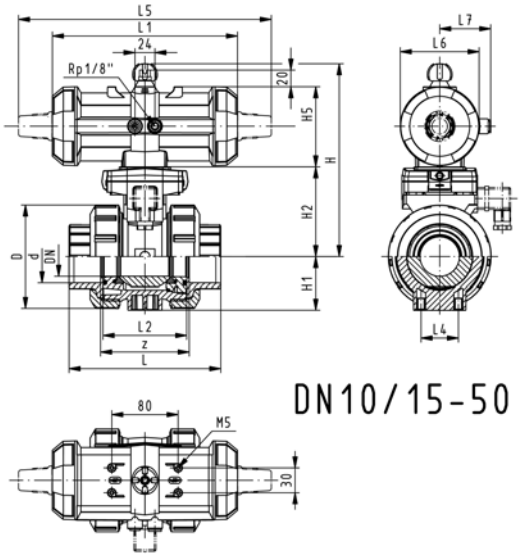


DN10/15-50

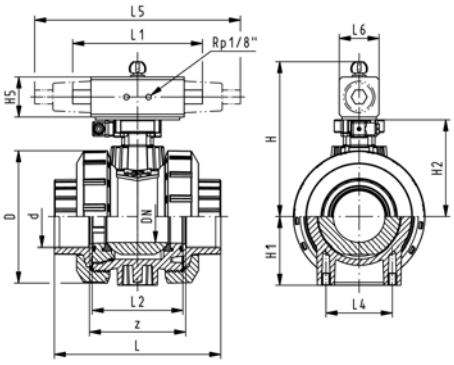


DN65-100

WGrp 3 39 696 032

www.gfrusinfo.ru

DN10/15 - 50

# Шаровой кран тип 230, PVC-C, DA (двойного действия)
# Без возможности ручного управления
# С резьбовыми раструбами, Rp

**Модель:**

- Установка приводов: PA11 (DN10/15-25), PA21 (DN32-50), PA35 (DN65), PA40 (DN80), PA45 (DN100)
- Легкость монтажа и демонтажа
- Встроенные резьбовые вставки из нержавеющей стали
- Диапазон управления 1 – 2 сек / <90°)

**Опция:**

- Возможность конфигурации по запросу (см. конфигуратор)

| Rp [inch] | DN [mm] | PN | kv-значение (Δp=1 бар) [l/min] | EPDM Код | FPM Код | кг |
|---|---|---|---|---|---|---|
| ⅜ | 10 | 10 | 70 | **199 230 942** | **199 230 952** | 1,200 |
| ½ | 15 | 10 | 185 | **199 230 943** | **199 230 953** | 1,200 |
| ¾ | 20 | 10 | 350 | **199 230 944** | **199 230 954** | 1,300 |
| 1 | 25 | 10 | 700 | **199 230 945** | **199 230 955** | 1,400 |
| 1 ¼ | 32 | 10 | 1000 | **199 230 946** | **199 230 956** | 2,500 |
| 1 ½ | 40 | 10 | 1600 | **199 230 947** | **199 230 957** | 2,800 |
| 2 | 50 | 10 | 3100 | **199 230 948** | **199 230 958** | 3,700 |
| 2 ½ | 65 | 10 | 5000 | **199 230 949** | **199 230 959** | 7,100 |
| 3 | 80 | 10 | 7000 | **199 230 950** | **199 230 960** | 10,300 |
| 4 | 100 | 10 | 11000 | **199 230 951** | **199 230 961** | 14,800 |

| Rp [inch] | D [mm] | H [mm] | H1 [mm] | H2 [mm] | H5 [mm] | L [mm] | L1 [mm] | L2 [mm] | L4 [mm] | L5 [mm] | L6 [mm] | L7 [mm] | z [mm] |
|---|---|---|---|---|---|---|---|---|---|---|---|---|---|
| ⅜ | 50 | 159 | 27 | 62 | 77 | 92 | 194 | 56 | 25 | 261 | 76 | 48 | 64 |
| ½ | 50 | 159 | 27 | 62 | 77 | 95 | 194 | 56 | 25 | 261 | 76 | 48 | 64 |
| ¾ | 58 | 168 | 30 | 71 | 77 | 110 | 194 | 65 | 25 | 261 | 76 | 48 | 72 |
| 1 | 68 | 168 | 36 | 71 | 77 | 123 | 194 | 71 | 25 | 261 | 76 | 48 | 79 |
| 1 ¼ | 84 | 202 | 44 | 84 | 99 | 146 | 224 | 85 | 45 | 305 | 95 | 59 | 94 |
| 1 ½ | 97 | 202 | 51 | 84 | 99 | 157 | 224 | 89 | 45 | 305 | 95 | 59 | 95 |
| 2 | 124 | 225 | 64 | 106 | 99 | 183 | 224 | 101 | 45 | 305 | 95 | 59 | 107 |
| 2 ½ | 166 | 257 | 85 | 156 | 66 | 233 | 144 | 136 | 70 | | 60 | | 144 |
| 3 | 200 | 274 | 105 | 168 | 70 | 254 | 152 | 141 | 70 | | 65 | | 151 |
| 4 | 238 | 273 | 123 | 175 | 78 | 301 | 169 | 164 | 120 | | 72 | | 174 |

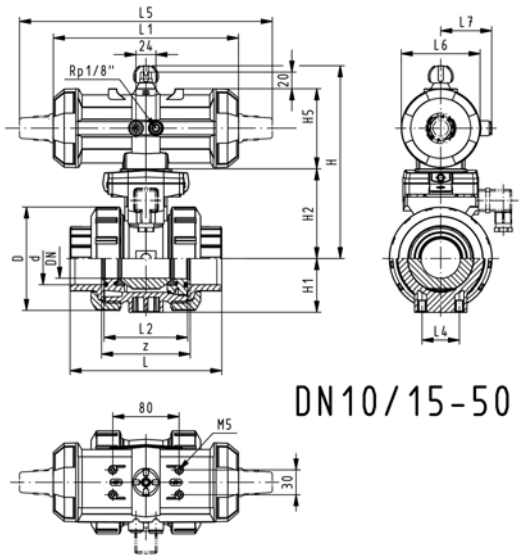


DN10/15-50

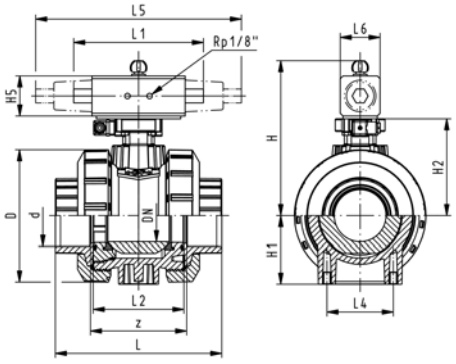


DN65-100

WGrp 3 39 696 032

www.gfrusinfo.ru

# Шаровой кран тип 230, PVC-C, FC (нормально закрытый)
# Без возможности ручного управления
# С накидными фланцами из PP/сталь, метрические

**Модель:**

- Встроенный пневматический привод: PA11 (DN10/15-25), PA21 (DN32-50), PA30 (DN65), PA35 (DN80), PA40 (DN100)
- Легкость монтажа и демонтажа
- Встроенные резьбовые вставки из нержавеющей стали
- Диапазон управления 1 – 2 сек / <90°)
- Длина в соответствии с EN 558-1
- Размеры для присоединения: ISO 7005, EN 1092, BS 4504, DIN 2501 PN10

**Опция:**

- Возможность конфигурации по запросу (см. конфигуратор)

| d [mm] | DN [mm] | PN | kv-значение (Δp=1 бар) [l/min] | EPDM Код | FPM Код | кг |
|---|---|---|---|---|---|---|
| 75 | 65 | 10 | 5000 | **199 234 609** | **199 234 619** | 12,300 |
| 90 | 80 | 10 | 7000 | **199 234 610** | **199 234 620** | 15,800 |
| 110 | 100 | 10 | 11000 | **199 234 611** | **199 234 621** | 23,200 |

| d [mm] | D [mm] | H [mm] | H1 [mm] | H2 [mm] | H5 [mm] | H6 [mm] | L [mm] | L2 [mm] | L3 [mm] | L4 [mm] | L5 [mm] | L6 [mm] |
|---|---|---|---|---|---|---|---|---|---|---|---|---|
| 75 | 166 | 262 | 85 | 156 | 70 | 93 | 284 | 136 | 290 | 70 | 276 | 65 |
| 90 | 200 | 281 | 105 | 168 | 78 | 100 | 300 | 141 | 310 | 70 | 341 | 72 |
| 110 | 238 | 292 | 123 | 175 | 86 | 110 | 340 | 164 | 350 | 120 | 369 | 80 |

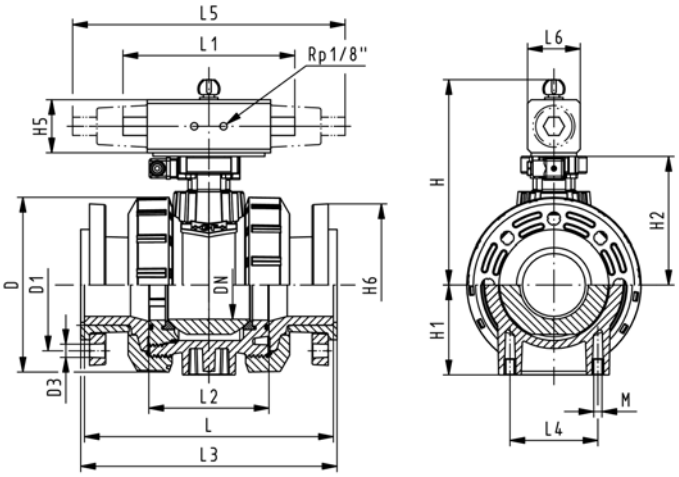


WGrp 3 39 696 032

www.gfrusinfo.ru

# Шаровой кран тип 230, PVC-C, FO (нормально открытый)
# Без возможности ручного управления
# С накидными фланцами из PP/сталь, метрические

**Модель:**

- Встроенный пневматический привод: PA11 (DN10/15-25), PA21 (DN32-50), PA30 (DN65), PA35 (DN80), PA40 (DN100)
- Легкость монтажа и демонтажа
- Встроенные резьбовые вставки из нержавеющей стали
- Диапазон управления 1 – 2 сек / <90°)
- Длина в соответствии с EN 558-1
- Размеры для присоединения: ISO 7005, EN 1092, BS 4504, DIN 2501 PN10

**Опция:**

- Возможность конфигурации по запросу (см. конфигуратор)

| **d** [mm] | **DN** [mm] | **PN** | **kv-значение (Δp=1 бар)** [l/min] | **EPDM Код** | **FPM Код** | **кг** | |
|---|---|---|---|---|---|---|---|
| 75 | 65 | 10 | 5000 | **199 234 629** | **199 234 639** | 12,300 | |
| 90 | 80 | 10 | 7000 | **199 234 630** | **199 234 640** | 15,800 | |
| 110 | 100 | 10 | 11000 | **199 234 631** | **199 234 641** | 23,200 | |

| **d** [mm] | **D** [mm] | **H** [mm] | **H1** [mm] | **H2** [mm] | **H5** [mm] | **H6** [mm] | **L** [mm] | **L2** [mm] | **L3** [mm] | **L4** [mm] | **L5** [mm] | **L6** [mm] |
|---|---|---|---|---|---|---|---|---|---|---|---|---|
| 75 | 166 | 262 | 85 | 156 | 70 | 93 | 284 | 136 | 290 | 70 | 276 | 65 |
| 90 | 200 | 281 | 105 | 168 | 78 | 100 | 300 | 141 | 310 | 70 | 341 | 72 |
| 110 | 238 | 292 | 123 | 175 | 86 | 110 | 340 | 164 | 350 | 120 | 369 | 80 |

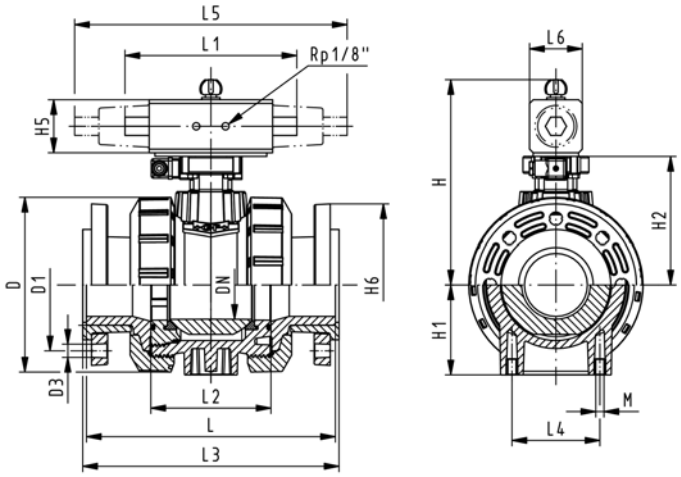


WGrp 3 39 696 032

www.gfrusinfo.ru

# Шаровой кран тип 230, PVC-C, DA (двойного действия)
# Без возможности ручного управления
# С накидными фланцами из PP/сталь, метрические

**Модель:**

- Установка приводов: PA11 (DN10/15-25), PA21 (DN32-50), PA35 (DN65), PA40 (DN80), PA45 (DN100)
- Легкость монтажа и демонтажа
- Встроенные резьбовые вставки из нержавеющей стали
- Диапазон управления 1 – 2 сек / <90°)
- Длина в соответствии с EN 558-1
- Размеры для присоединения: ISO 7005, EN 1092, BS 4504, DIN 2501 PN10

**Опция:**

- Возможность конфигурации по запросу (см. конфигуратор)

| d [mm] | DN [mm] | PN | kv-значение (Δp=1 бар) [l/min] | EPDM Код | FPM Код | кг |
|---|---|---|---|---|---|---|
| 75 | 65 | 10 | 5000 | **199 234 649** | **199 234 659** | 11,100 |
| 90 | 80 | 10 | 7000 | **199 234 650** | **199 234 660** | 15,100 |
| 110 | 100 | 10 | 11000 | **199 234 651** | **199 234 661** | 21,500 |

| d [mm] | D [mm] | H [mm] | H1 [mm] | H2 [mm] | H5 [mm] | H6 [mm] | L [mm] | L1 [mm] | L2 [mm] | L3 [mm] | L4 [mm] | L6 [mm] |
|---|---|---|---|---|---|---|---|---|---|---|---|---|
| 75 | 166 | 257 | 85 | 156 | 66 | 93 | 284 | 144 | 136 | 290 | 70 | 60 |
| 90 | 200 | 274 | 105 | 168 | 70 | 100 | 300 | 152 | 141 | 310 | 70 | 65 |
| 110 | 238 | 273 | 123 | 175 | 78 | 110 | 340 | 169 | 164 | 350 | 120 | 72 |

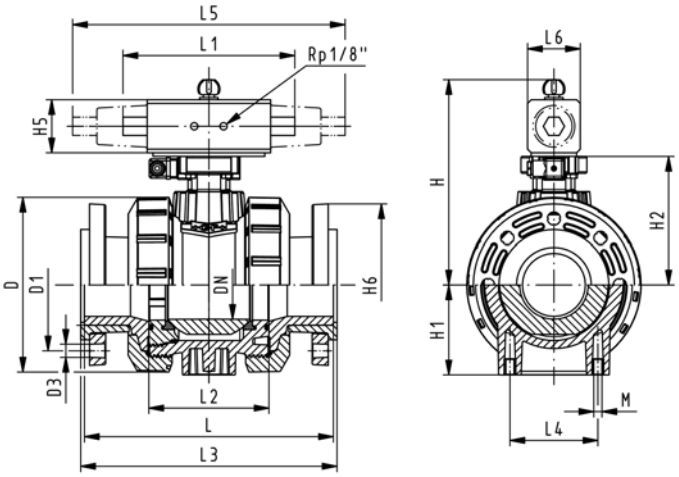


WGrp 3 39 696 032

www.gfrusinfo.ru

# Конфигуратор GF
# Шаровой кран тип 546, PVC-C

www.gfrusinfo.ru

К Вашим услугам большой выбор разнообразных версий продукции, производимой нашей компанией. Новые элементы системы могут предоставить Вам новые возможности для их использования. Для того, чтобы Вы смогли выбрать именно тот шаровой кран, который Вам нужен, мы подготовили список компонентов (максимальное рабочее давление крана определяется по максимально допустимому давлению соединительной части).

**Шаровой кран**
A01 Шаровой кран 546

**Материал**
B01 PVC-C

**Размеры**
C05 d16 DN 10 3/8"
C06 d20 DN 15 1/2"
C07 d25 DN 20 3/4"
C08 d32 DN 25 1"
C09 d40 DN 32 1 1/4"
C10 d50 DN 40 1 1/2"
C11 d63 DN 50 2"
C12 d75 DN 65 2 1/2"
C13 d90 DN 80 3"
C14 d110 DN 100 4"

**Версии**
D01 стандартная, уплотнение шара PTFE
D02 без масла, уплотнение шара PTFE
D03 без силикона/совместим с лакокрасочными материалами, уплотнение шара PTFE для дюймовых размеров ASTM
D04 без силикона/совместим с лакокрасочными материалами, уплотнение шара PTFE для метрических размеров

**Уплотнения**
E01 уплотнение EPDM
E02 уплотнение FPM

**Резьбовые вставки**
F01 без резьбовых вставок
F02 с резьбовыми вставками

**Соединительные детали: втулки крана, фланцы, заглушки**
G11 PVC-C раструб для клеевого соединения, метрический
G12 PVC-C раструб для клеевого соединения, JIS
G13 PVC-C раструб для клеевого соединения, дюймовый ASTM
G14 PVC-C патрубок для клеевого соединения, метрический
G15 PVC-C резьбовой раструб, Rp
G16 PVC-C резьбовой раструб, Rp, армированный (DN10-50)
G17 PVC-C резьбовой раструб, NPT
G40 PE-100 раструб для сварки, метрический
G41 PE-100 патрубок для стыковой сварки, SDR 11 метрический
G42 PE-100 патрубок для стыковой сварки, SDR 17.6 метрический
G43 PE-100 патрубок для стыковой сварки, удлинённый, SDR 11, метрический
G72 Накидной фланец, PP-сталь, метрический
G73 Накидной фланец, PP-сталь, дюймовый ANSI
G81 Сливной патрубок PVC-C

**Многофункциональные модули**
I01 Без многофункционального модуля
I02 Пустой многофункциональный модуль
I03 Модуль с 2 концевыми выключателями, Ag, Ni
I04 Модуль с 2 концевыми выключателями, Au
I05 Модуль с 2 индуктивными выключателями Namur
I06 Модуль с 2 индуктивными выключателями PNP
I07 Модуль с 2 индуктивными выключателями NPN

**Рукоятки**
K01 Стандартная рукоятка, красная
K02 Стандартная рукоятка, чёрная
K11 Многофункциональная рукоятка, красная

**Монтажные пластины**
L01 без монтажной пластины
L02 с монтажной пластиной

| A01 | B01 | C | D | E | F | G | G | I | K | L |
|---|---|---|---|---|---|---|---|---|---|---|
| | | | | | | левый | правый | | | |

# Шаровой кран GF тип 546 с пневмоприводом

**Тип 546 - легкость компановки:**
С помощью конфинуратора Вы легко сможете подобрать пневмоприводы PA11 и PA21 в 2-х оптимизированных размерах, включая большой ассортимент аксессуаров.

**Вы выбираете - мы поставляем.**

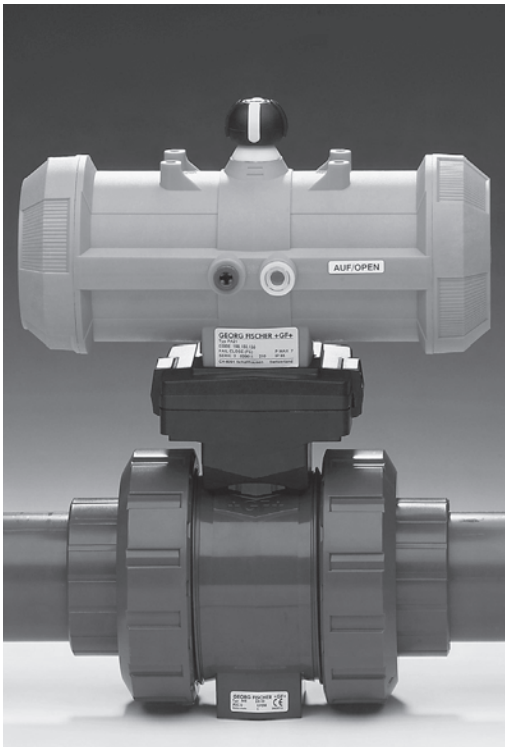


www.gfrusinfo.ru

**Пневматический привод PA11/PA21**
P01 PA 11/21 FC – нормально закрытый
P02 PA 11/21 FO – нормально открытый
P03 PA 11/21 DA – двойного действия
P30 PA 30/90 – нормально закрытый
P31 PA 30/90 – нормально открытый
P32 PA 30/90 – двойного действия

**Возможность перехода на ручное управление**
Q01 с дополнительным ручным управлением
Q02 без дополнительного ручного управления

**Ограничитель хода**
R01 с ограничителем хода
R02 без ограничителя хода

| P | Q | R | |
|---|---|---|---|

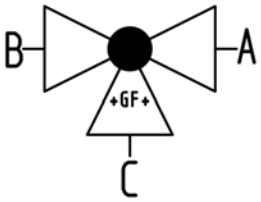


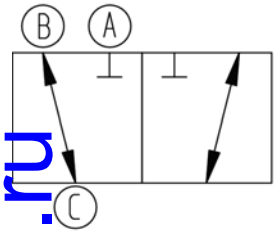


# Трехходовой шаровой кран тип 285 PVC-C Горизонтальный/Шар с L-образным отверстием Без возможности ручного управления С раструбами для клеевого соединения, метрические

Новый

**Модель:**

- Встроенный пневматический привод PA11 (DN10/15-25), PA21 (DN32-50)
- При аварии привод переводит кран в закрытое положение
- Исходное положение: выходы B-C открыты; рабочее положение: A-C открыты, см. схему распределения потоков
- Диапазон управления 1-3 сек /<90°)
- Легкость монтажа и демонтажа
- Встроенные резьбовые вставки из нержавеющей стали

| d [mm] | DN [mm] | PN | kv-значение (Δp=1 бар) [l/min] | EPDM Код | FPM Код | кг |
|---|---|---|---|---|---|---|
| 16 | 10 | 10 | 50 | **199 285 102** | **199 285 112** | 1,136 |
| 20 | 15 | 10 | 75 | **199 285 103** | **199 285 113** | 1,142 |
| 25 | 20 | 10 | 150 | **199 285 104** | **199 285 114** | 1,280 |
| 32 | 25 | 10 | 280 | **199 285 105** | **199 285 115** | 1,486 |
| 40 | 32 | 10 | 480 | **199 285 106** | **199 285 116** | 2,619 |
| 50 | 40 | 10 | 620 | **199 285 107** | **199 285 117** | 3,110 |
| 63 | 50 | 10 | 1230 | **199 285 108** | **199 285 118** | 4,585 |

| d [mm] | D [mm] | H [mm] | H1 [mm] | H2 [mm] | H3 [mm] | H4 [mm] | H5 [mm] | H6 [mm] | L [mm] | L1 [mm] | L2 [mm] | L3 [mm] | L4 [mm] | L5 [mm] | L6 [mm] |
|---|---|---|---|---|---|---|---|---|---|---|---|---|---|---|---|
| 16 | 50 | 159 | 28 | 62 | 97 | 40 | 77 | 8 | 109 | 194 | 73 | 36 | 25 | 261 | 76 |
| 20 | 50 | 159 | 28 | 62 | 97 | 40 | 77 | 8 | 112 | 194 | 73 | 36 | 25 | 261 | 76 |
| 25 | 58 | 168 | 32 | 71 | 97 | 40 | 77 | 8 | 131 | 194 | 86 | 43 | 25 | 261 | 76 |
| 32 | 68 | 168 | 36 | 71 | 97 | 40 | 77 | 8 | 151 | 194 | 99 | 50 | 25 | 261 | 76 |
| 40 | 84 | 203 | 45 | 84 | 119 | 51 | 99 | 9 | 181 | 224 | 120 | 60 | 45 | 305 | 95 |
| 50 | 97 | 203 | 51 | 84 | 119 | 51 | 99 | 9 | 205 | 224 | 137 | 69 | 45 | 305 | 95 |
| 63 | 124 | 225 | 65 | 106 | 119 | 51 | 99 | 9 | 261 | 224 | 179 | 89 | 45 | 305 | 95 |

| d [mm] | L7 [mm] | M | z [mm] | z1 [mm] | ближайший размер в дюймах |
|---|---|---|---|---|---|
| 16 | 48 | 6 | 81 | 40 | ⅜ |
| 20 | 48 | 6 | 81 | 40 | ½ |
| 25 | 48 | 6 | 94 | 47 | ¾ |
| 32 | 48 | 6 | 107 | 54 | 1 |
| 40 | 59 | 8 | 130 | 65 | 1 ¼ |
| 50 | 59 | 8 | 143 | 72 | 1 ½ |
| 63 | 59 | 8 | 185 | 92 | 2 |

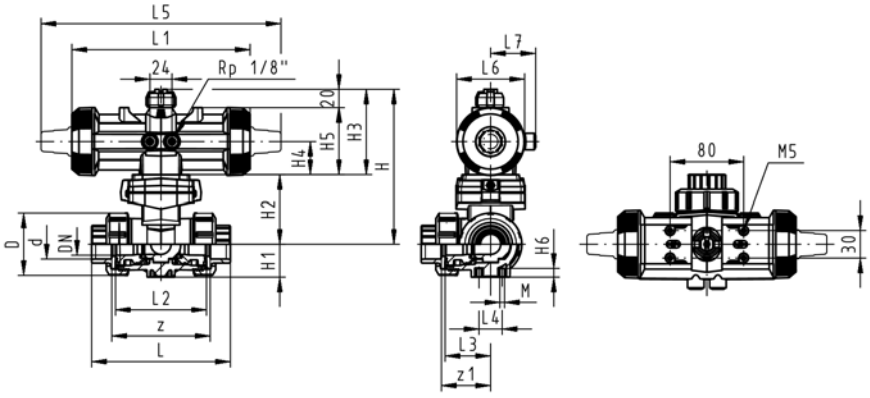


WGrp 3 39 981 032

www.gfrusinfo.ru

# Трехходовой шаровой кран тип 285 PVC-C Горизонтальный/Шар с L-образным отверстием Без возможности ручного управления С патрубками для клеевого соединения, метрические

Новый

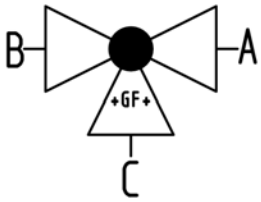


**Модель:**

- Встроенный пневматический привод PA11 (DN10/15-25), PA21 (DN32-50)
- При аварии привод переводит кран в закрытое положение
- Исходное положение: выходы B-C открыты; рабочее положение: A-C открыты, см. схему распределения потоков
- Диапазон управления 1-3 сек /<90°)
- Легкость монтажа и демонтажа
- Встроенные резьбовые вставки из нержавеющей стали

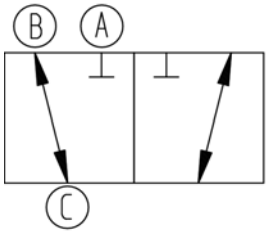


| d [mm] | DN [mm] | PN | kv-значение (Δp=1 бар) [l/min] | EPDM Код | FPM Код | кг |
|---|---|---|---|---|---|---|
| 16 | 10 | 10 | 50 | **199 285 082** | **199 285 092** | 1,142 |
| 20 | 15 | 10 | 75 | **199 285 083** | **199 285 093** | 1,152 |
| 25 | 20 | 10 | 150 | **199 285 084** | **199 285 094** | 1,296 |
| 32 | 25 | 10 | 280 | **199 285 085** | **199 285 095** | 1,512 |
| 40 | 32 | 10 | 480 | **199 285 086** | **199 285 096** | 2,642 |
| 50 | 40 | 10 | 620 | **199 285 087** | **199 285 097** | 3,179 |
| 63 | 50 | 10 | 1230 | **199 285 088** | **199 285 098** | 4,722 |

| d [mm] | D [mm] | H [mm] | H1 [mm] | H2 [mm] | H3 [mm] | H4 [mm] | H5 [mm] | H6 [mm] | L [mm] | L1 [mm] | L2 [mm] | L3 [mm] | L4 [mm] | L5 [mm] | L6 [mm] |
|---|---|---|---|---|---|---|---|---|---|---|---|---|---|---|---|
| 16 | 50 | 159 | 28 | 62 | 97 | 40 | 77 | 8 | 131 | 194 | 73 | 36 | 25 | 261 | 76 |
| 20 | 50 | 159 | 28 | 62 | 97 | 40 | 77 | 8 | 141 | 194 | 73 | 36 | 25 | 261 | 76 |
| 25 | 58 | 168 | 32 | 71 | 97 | 40 | 77 | 8 | 165 | 194 | 86 | 43 | 25 | 261 | 76 |
| 32 | 68 | 168 | 36 | 71 | 97 | 40 | 77 | 8 | 182 | 194 | 99 | 50 | 25 | 261 | 76 |
| 40 | 84 | 203 | 45 | 84 | 119 | 51 | 99 | 9 | 209 | 224 | 120 | 60 | 45 | 305 | 95 |
| 50 | 97 | 203 | 51 | 84 | 119 | 51 | 99 | 9 | 242 | 224 | 137 | 69 | 45 | 305 | 95 |
| 63 | 124 | 225 | 65 | 106 | 119 | 51 | 99 | 9 | 302 | 224 | 179 | 89 | 45 | 305 | 95 |

| d [mm] | L7 [mm] | M | ближайший размер в дюймах |
|---|---|---|---|
| 16 | 48 | 6 | ⅜ |
| 20 | 48 | 6 | ½ |
| 25 | 48 | 6 | ¾ |
| 32 | 48 | 6 | 1 |
| 40 | 59 | 8 | 1 ¼ |
| 50 | 59 | 8 | 1 ½ |
| 63 | 59 | 8 | 2 |

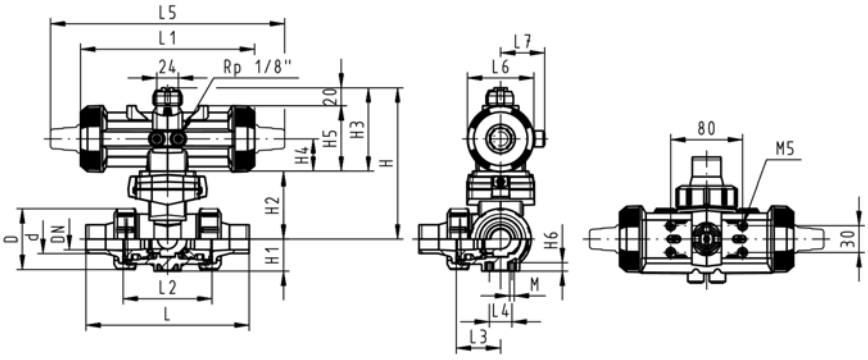


WGrp 3 39 981 032

www.gfrusinfo.ru

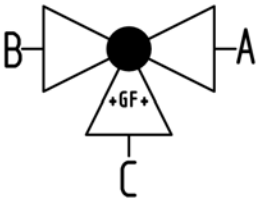


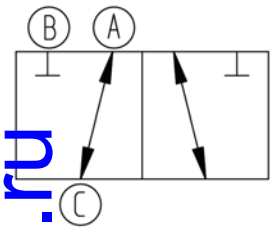


# Трехходовой шаровой кран тип 285 PVC-C Горизонтальный/Шар с L-образным отверстием DA (двойного действия) Без возможности ручного управления С раструбами для клеевого соединения, метрические

Новый

**Модель:**

- Встроенный пневматический привод PA11 (DN10/15-25), PA21 (DN32-50)
- Исходное положение: выходы A-C открыты; рабочее положение: B-C открыты, см. схему распределения потоков
- Диапазон управления 1-3 сек /<90°)
- Легкость монтажа и демонтажа
- Встроенные резьбовые вставки из нержавеющей стали

| d [mm] | DN [mm] | PN | kv-значение (Δp=1 бар) [l/min] | EPDM Код | FPM Код | кг |
|---|---|---|---|---|---|---|
| 16 | 10 | 10 | 50 | **199 285 282** | **199 285 292** | 9,459 |
| 20 | 15 | 10 | 75 | **199 285 283** | **199 285 293** | 9,524 |
| 25 | 20 | 10 | 150 | **199 285 284** | **199 285 294** | 1,090 |
| 32 | 25 | 10 | 280 | **199 285 285** | **199 285 295** | 1,296 |
| 40 | 32 | 10 | 480 | **199 285 286** | **199 285 296** | 2,195 |
| 50 | 40 | 10 | 620 | **199 285 287** | **199 285 297** | 2,686 |
| 63 | 50 | 10 | 1230 | **199 285 288** | **199 285 298** | 4,161 |

| d [mm] | D [mm] | H [mm] | H1 [mm] | H2 [mm] | H3 [mm] | H4 [mm] | H5 [mm] | H6 [mm] | L [mm] | L1 [mm] | L2 [mm] | L3 [mm] | L4 [mm] | L5 [mm] | L6 [mm] |
|---|---|---|---|---|---|---|---|---|---|---|---|---|---|---|---|
| 16 | 50 | 159 | 28 | 62 | 97 | 40 | 77 | 8 | 109 | 194 | 73 | 36 | 25 | 261 | 76 |
| 20 | 50 | 159 | 28 | 62 | 97 | 40 | 77 | 8 | 112 | 194 | 73 | 36 | 25 | 261 | 76 |
| 25 | 58 | 168 | 32 | 71 | 97 | 40 | 77 | 8 | 131 | 194 | 86 | 43 | 25 | 261 | 76 |
| 32 | 68 | 168 | 36 | 71 | 97 | 40 | 77 | 8 | 151 | 194 | 99 | 50 | 25 | 261 | 76 |
| 40 | 84 | 203 | 45 | 84 | 119 | 51 | 99 | 9 | 181 | 224 | 120 | 60 | 45 | 305 | 95 |
| 50 | 97 | 203 | 51 | 84 | 119 | 51 | 99 | 9 | 205 | 224 | 137 | 69 | 45 | 305 | 95 |
| 63 | 124 | 225 | 65 | 106 | 119 | 51 | 99 | 9 | 261 | 224 | 179 | 89 | 45 | 305 | 95 |

| d [mm] | L7 [mm] | M | z [mm] | z1 [mm] | ближайший размер в дюймах |
|---|---|---|---|---|---|
| 16 | 48 | 6 | 81 | 40 | ⅜ |
| 20 | 48 | 6 | 81 | 40 | ½ |
| 25 | 48 | 6 | 94 | 47 | ¾ |
| 32 | 48 | 6 | 107 | 54 | 1 |
| 40 | 59 | 8 | 130 | 65 | 1 ¼ |
| 50 | 59 | 8 | 143 | 72 | 1 ½ |
| 63 | 59 | 8 | 185 | 92 | 2 |

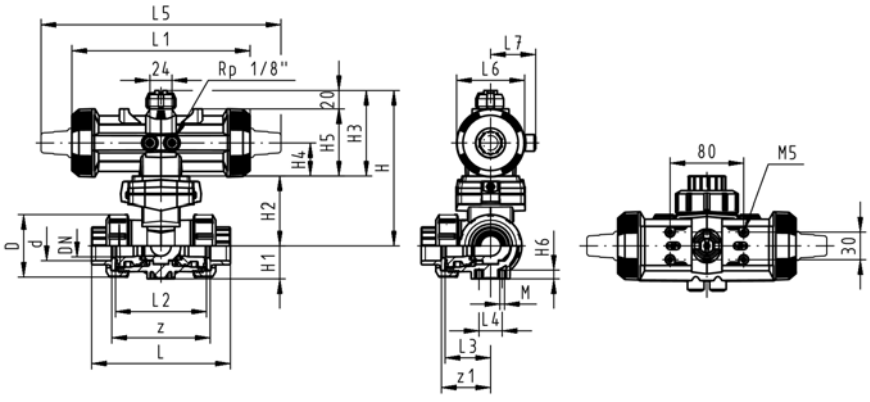


WGrp 3 39 981 032

www.gfrusinfo.ru

# Трехходовой шаровой кран тип 285 PVC-C
# ГоризонтальныйI/Шар с L-образным отверстием DA (двойного действия)
# Без возможности ручного управления
# С патрубками для клеевого соединения, метрические

Новый

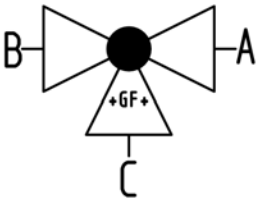


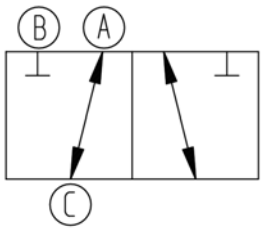


**Модель:**

- Встроенный пневматический привод PA11 (DN10/15-25), PA21 (DN32-50)
- Исходное положение: выходы A-C открыты; рабочее положение: B-C открыты, см. схему распределения потоков
- Диапазон управления 1-3 сек /<90°)
- Легкость монтажа и демонтажа
- Встроенные резьбовые вставки из нержавеющей стали

| d [mm] | DN [mm] | PN | kv-значение (Δp=1 бар) [l/min] | EPDM Код | FPM Код | кг |
|---|---|---|---|---|---|---|
| 16 | 10 | 10 | 50 | **199 285 262** | **199 285 272** | 9,524 |
| 20 | 15 | 10 | 75 | **199 285 263** | **199 285 273** | 9,622 |
| 25 | 20 | 10 | 150 | **199 285 264** | **199 285 274** | 1,106 |
| 32 | 25 | 10 | 280 | **199 285 265** | **199 285 275** | 1,322 |
| 40 | 32 | 10 | 480 | **199 285 266** | **199 285 276** | 2,218 |
| 50 | 40 | 10 | 620 | **199 285 267** | **199 285 277** | 2,755 |
| 63 | 50 | 10 | 1230 | **199 285 268** | **199 285 278** | 4,298 |

| d [mm] | D [mm] | H [mm] | H1 [mm] | H2 [mm] | H3 [mm] | H4 [mm] | H5 [mm] | H6 [mm] | L [mm] | L1 [mm] | L2 [mm] | L3 [mm] | L4 [mm] | L5 [mm] | L6 [mm] |
|---|---|---|---|---|---|---|---|---|---|---|---|---|---|---|---|
| 16 | 50 | 159 | 28 | 62 | 97 | 40 | 77 | 8 | 131 | 194 | 73 | 36 | 25 | 261 | 76 |
| 20 | 50 | 159 | 28 | 62 | 97 | 40 | 77 | 8 | 141 | 194 | 73 | 36 | 25 | 261 | 76 |
| 25 | 58 | 168 | 32 | 71 | 97 | 40 | 77 | 8 | 165 | 194 | 86 | 43 | 25 | 261 | 76 |
| 32 | 68 | 168 | 36 | 71 | 97 | 40 | 77 | 8 | 182 | 194 | 99 | 50 | 25 | 261 | 76 |
| 40 | 84 | 203 | 45 | 84 | 119 | 51 | 99 | 9 | 209 | 224 | 120 | 60 | 45 | 305 | 95 |
| 50 | 97 | 203 | 51 | 84 | 119 | 51 | 99 | 9 | 242 | 224 | 137 | 69 | 45 | 305 | 95 |
| 63 | 124 | 225 | 65 | 106 | 119 | 51 | 99 | 9 | 302 | 224 | 179 | 89 | 45 | 305 | 95 |

| d [mm] | L7 [mm] | M | ближайший размер в дюймах |
|---|---|---|---|
| 16 | 48 | 6 | ⅜ |
| 20 | 48 | 6 | ½ |
| 25 | 48 | 6 | ¾ |
| 32 | 48 | 6 | 1 |
| 40 | 59 | 8 | 1 ¼ |
| 50 | 59 | 8 | 1 ½ |
| 63 | 59 | 8 | 2 |

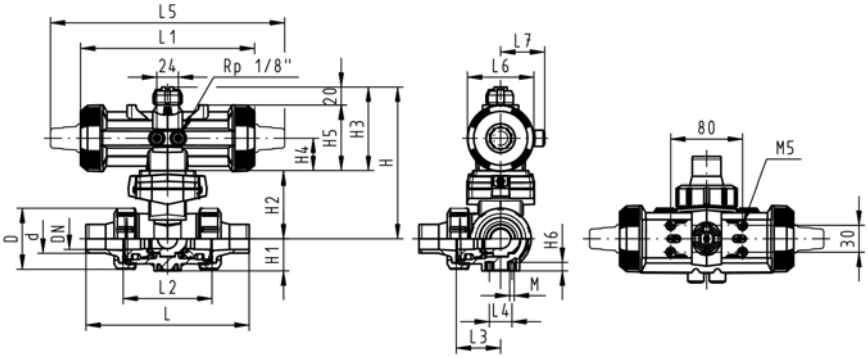


WGrp 3 39 981 032

www.gfrusinfo.ru

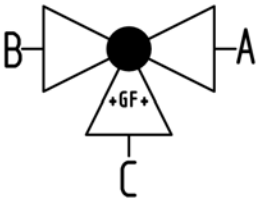


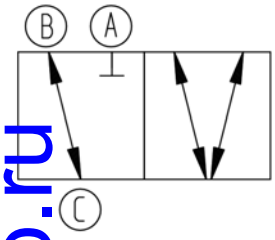


# Трехходовой шаровой кран тип 285 PVC-C Горизонтальный/Шар с Т-образным отверстием Без возможности ручного управления С раструбами для клеевого соединения, метрические

Новый

**Модель:**

- Встроенный пневматический привод PA11 (DN10/15-25), PA21 (DN32-50)
- При аварии привод переводит кран в закрытое положение
- Исходное положение: выходы B-C открыты; рабочее положение: A-B-C открыты, см. схему распределения потоков
- Диапазон управления 1-3 сек /<90°)
- Легкость монтажа и демонтажа
- Встроенные резьбовые вставки из нержавеющей стали

| d [mm] | DN [mm] | PN | kv-значение (Δp=1 бар) [l/min] | EPDM Код | FPM Код | кг |
|---|---|---|---|---|---|---|
| 16 | 10 | 10 | 140 | **199 285 142** | **199 285 152** | 1,135 |
| 20 | 15 | 10 | 200 | **199 285 143** | **199 285 153** | 1,141 |
| 25 | 20 | 10 | 470 | **199 285 144** | **199 285 154** | 1,278 |
| 32 | 25 | 10 | 793 | **199 285 145** | **199 285 155** | 1,479 |
| 40 | 32 | 10 | 1290 | **199 285 146** | **199 285 156** | 2,608 |
| 50 | 40 | 10 | 1910 | **199 285 147** | **199 285 157** | 3,088 |
| 63 | 50 | 10 | 3100 | **199 285 148** | **199 285 158** | 4,536 |

| d [mm] | D [mm] | H [mm] | H1 [mm] | H2 [mm] | H3 [mm] | H4 [mm] | H5 [mm] | H6 [mm] | L [mm] | L1 [mm] | L2 [mm] | L3 [mm] | L4 [mm] | L5 [mm] | L6 [mm] |
|---|---|---|---|---|---|---|---|---|---|---|---|---|---|---|---|
| 16 | 50 | 159 | 28 | 62 | 97 | 40 | 77 | 8 | 109 | 194 | 73 | 36 | 25 | 261 | 76 |
| 20 | 50 | 159 | 28 | 62 | 97 | 40 | 77 | 8 | 112 | 194 | 73 | 36 | 25 | 261 | 76 |
| 25 | 58 | 168 | 32 | 71 | 97 | 40 | 77 | 8 | 131 | 194 | 86 | 43 | 25 | 261 | 76 |
| 32 | 68 | 168 | 36 | 71 | 97 | 40 | 77 | 8 | 151 | 194 | 99 | 50 | 25 | 261 | 76 |
| 40 | 84 | 203 | 45 | 84 | 119 | 51 | 99 | 9 | 181 | 224 | 120 | 60 | 45 | 305 | 95 |
| 50 | 97 | 203 | 51 | 84 | 119 | 51 | 99 | 9 | 205 | 224 | 137 | 69 | 45 | 305 | 95 |
| 63 | 124 | 225 | 65 | 106 | 119 | 51 | 99 | 9 | 261 | 224 | 179 | 89 | 45 | 305 | 95 |

| d [mm] | L7 [mm] | M | z [mm] | z1 [mm] | ближайший размер в дюймах |
|---|---|---|---|---|---|
| 16 | 48 | 6 | 81 | 40 | ⅜ |
| 20 | 48 | 6 | 81 | 40 | ½ |
| 25 | 48 | 6 | 94 | 47 | ¾ |
| 32 | 48 | 6 | 107 | 54 | 1 |
| 40 | 59 | 8 | 130 | 65 | 1 ¼ |
| 50 | 59 | 8 | 143 | 72 | 1 ½ |
| 63 | 59 | 8 | 185 | 92 | 2 |

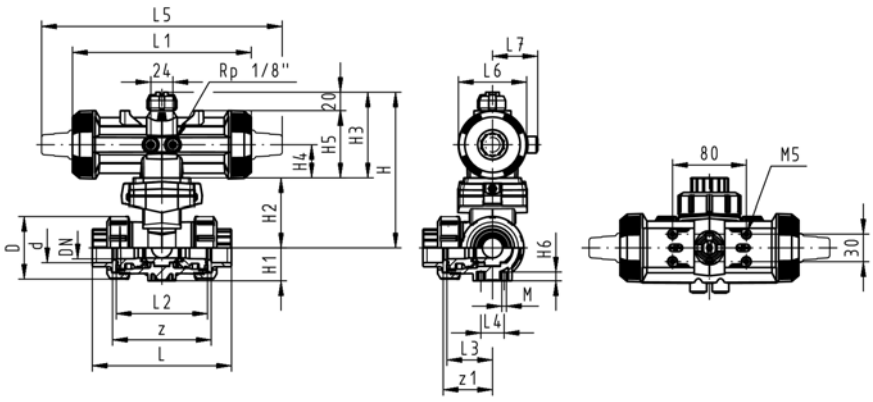


WGrp 3 39 981 032

www.gfrusinfo.ru

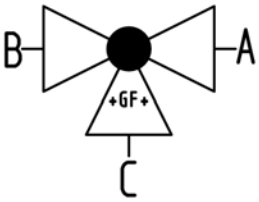


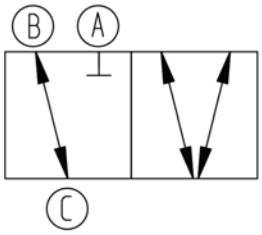


# Трехходовой шаровой кран тип 285 PVC-C Горизонтальный/Шар с Т-образным отверстием Без возможности ручного управления С патрубками для клеевого соединения, метрические

Новый

**Модель:**

- Встроенный пневматический привод PA11 (DN10/15-25), PA21 (DN32-50)
- При аварии привод переводит кран в закрытое положение
- Исходное положение: выходы B-C открыты; рабочее положение: A-B-C открыты, см. схему распределения потоков
- Диапазон управления 1-3 сек /<90°)
- Легкость монтажа и демонтажа
- Встроенные резьбовые вставки из нержавеющей стали

| d [mm] | DN [mm] | PN | kv-значение (Δp=1 бар) [l/min] | EPDM Код | FPM Код | кг |
|---|---|---|---|---|---|---|
| 16 | 10 | 10 | 140 | **199 285 122** | **199 285 132** | 1,141 |
| 20 | 15 | 10 | 200 | **199 285 123** | **199 285 133** | 1,151 |
| 25 | 20 | 10 | 470 | **199 285 124** | **199 285 134** | 1,294 |
| 32 | 25 | 10 | 793 | **199 285 125** | **199 285 135** | 1,505 |
| 40 | 32 | 10 | 1290 | **199 285 126** | **199 285 136** | 2,630 |
| 50 | 40 | 10 | 1910 | **199 285 127** | **199 285 137** | 3,156 |
| 63 | 50 | 10 | 3100 | **199 285 128** | **199 285 138** | 4,673 |

| d [mm] | D [mm] | H [mm] | H1 [mm] | H2 [mm] | H3 [mm] | H4 [mm] | H5 [mm] | H6 [mm] | L [mm] | L1 [mm] | L2 [mm] | L3 [mm] | L4 [mm] | L5 [mm] | L6 [mm] |
|---|---|---|---|---|---|---|---|---|---|---|---|---|---|---|---|
| 16 | 50 | 159 | 28 | 62 | 97 | 40 | 77 | 8 | 131 | 194 | 73 | 36 | 25 | 261 | 76 |
| 20 | 50 | 159 | 28 | 62 | 97 | 40 | 77 | 8 | 141 | 194 | 73 | 36 | 25 | 261 | 76 |
| 25 | 58 | 168 | 32 | 71 | 97 | 40 | 77 | 8 | 165 | 194 | 86 | 43 | 25 | 261 | 76 |
| 32 | 68 | 168 | 36 | 71 | 97 | 40 | 77 | 8 | 182 | 194 | 99 | 50 | 25 | 261 | 76 |
| 40 | 84 | 203 | 45 | 84 | 119 | 51 | 99 | 9 | 209 | 224 | 120 | 60 | 45 | 305 | 95 |
| 50 | 97 | 203 | 51 | 84 | 119 | 51 | 99 | 9 | 242 | 224 | 137 | 69 | 45 | 305 | 95 |
| 63 | 124 | 225 | 65 | 106 | 119 | 51 | 99 | 9 | 302 | 224 | 179 | 89 | 45 | 305 | 95 |

| d [mm] | L7 [mm] | M | ближайший размер в дюймах |
|---|---|---|---|
| 16 | 48 | 6 | ⅜ |
| 20 | 48 | 6 | ½ |
| 25 | 48 | 6 | ¾ |
| 32 | 48 | 6 | 1 |
| 40 | 59 | 8 | 1 ¼ |
| 50 | 59 | 8 | 1 ½ |
| 63 | 59 | 8 | 2 |

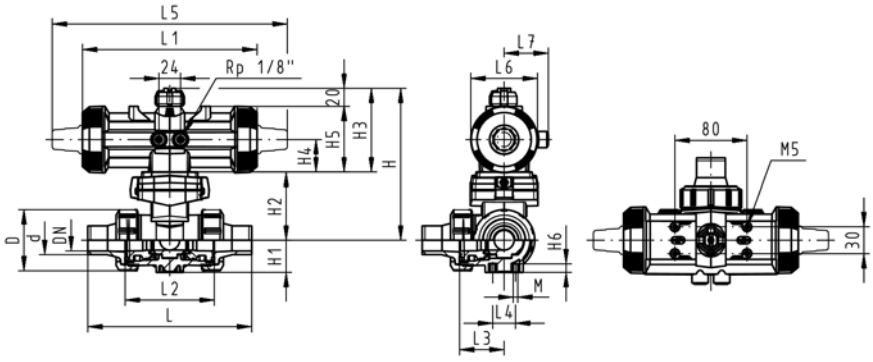


WGrp 3 39 981 032

www.gfrusinfo.ru

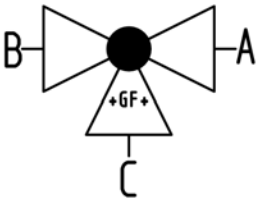


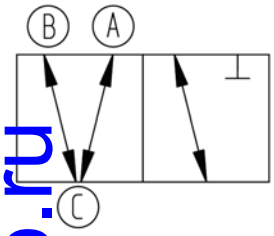


# Трехходовой шаровой кран тип 285 PVC-C Горизонтальный/Шар с T-образным отверстием DA (двойного действия) Без возможности ручного управления С раструбами для клеевого соединения, метрические

Новый

**Модель:**

- Встроенный пневматический привод PA11 (DN10/15-25), PA21 (DN32-50)
- Исходное положение: выходы A-B-C открыты; рабочее положение: B-C открыты, см. схему распределения потоков
- Диапазон управления 1-3 сек /<90°)
- Легкость монтажа и демонтажа
- Встроенные резьбовые вставки из нержавеющей стали

| d [mm] | DN [mm] | PN | kv-значение (Δp=1 бар) [l/min] | EPDM Код | FPM Код | кг |
|---|---|---|---|---|---|---|
| 16 | 10 | 10 | 140 | **199 285 322** | **199 285 332** | 9,448 |
| 20 | 15 | 10 | 200 | **199 285 323** | **199 285 333** | 9,513 |
| 25 | 20 | 10 | 470 | **199 285 324** | **199 285 334** | 1,088 |
| 32 | 25 | 10 | 793 | **199 285 325** | **199 285 335** | 1,289 |
| 40 | 32 | 10 | 1290 | **199 285 326** | **199 285 336** | 2,184 |
| 50 | 40 | 10 | 1910 | **199 285 327** | **199 285 337** | 2,664 |
| 63 | 50 | 10 | 3100 | **199 285 328** | **199 285 338** | 4,112 |

| d [mm] | D [mm] | H [mm] | H1 [mm] | H2 [mm] | H3 [mm] | H4 [mm] | H5 [mm] | H6 [mm] | L [mm] | L1 [mm] | L2 [mm] | L3 [mm] | L4 [mm] | L5 [mm] | L6 [mm] |
|---|---|---|---|---|---|---|---|---|---|---|---|---|---|---|---|
| 16 | 50 | 159 | 28 | 62 | 97 | 40 | 77 | 8 | 109 | 194 | 73 | 36 | 25 | 261 | 76 |
| 20 | 50 | 159 | 28 | 62 | 97 | 40 | 77 | 8 | 112 | 194 | 73 | 36 | 25 | 261 | 76 |
| 25 | 58 | 168 | 32 | 71 | 97 | 40 | 77 | 8 | 131 | 194 | 86 | 43 | 25 | 261 | 76 |
| 32 | 68 | 168 | 36 | 71 | 97 | 40 | 77 | 8 | 151 | 194 | 99 | 50 | 25 | 261 | 76 |
| 40 | 84 | 203 | 45 | 84 | 119 | 51 | 99 | 9 | 181 | 224 | 120 | 60 | 45 | 305 | 95 |
| 50 | 97 | 203 | 51 | 84 | 119 | 51 | 99 | 9 | 205 | 224 | 137 | 69 | 45 | 305 | 95 |
| 63 | 124 | 225 | 65 | 106 | 119 | 51 | 99 | 9 | 261 | 224 | 179 | 89 | 45 | 305 | 95 |

| d [mm] | L7 [mm] | M | z [mm] | z1 [mm] | ближайший размер в дюймах |
|---|---|---|---|---|---|
| 16 | 48 | 6 | 81 | 40 | ⅜ |
| 20 | 48 | 6 | 81 | 40 | ½ |
| 25 | 48 | 6 | 94 | 47 | ¾ |
| 32 | 48 | 6 | 107 | 54 | 1 |
| 40 | 59 | 8 | 130 | 65 | 1 ¼ |
| 50 | 59 | 8 | 143 | 72 | 1 ½ |
| 63 | 59 | 8 | 185 | 92 | 2 |

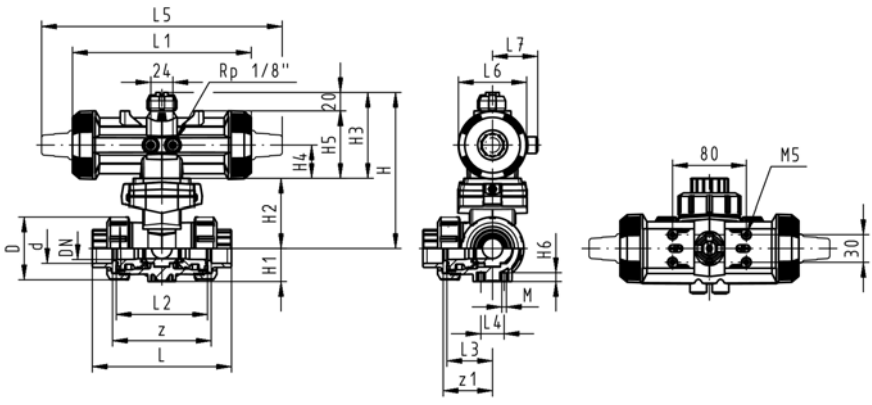


WGrp 3 39 981 032

www.gfrusinfo.ru

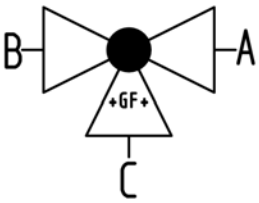


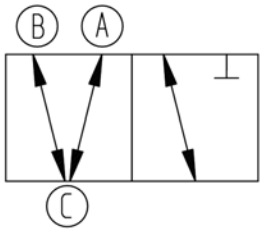


# Трехходовой шаровой кран тип 285 PVC-C Горизонтальный/Шар с Т-образным отверстием DA (двойного действия) Без возможности ручного управления С патрубками для клеевого соединения, метрические

Новый

**Модель:**

- Встроенный пневматический привод PA11 (DN10/15-25), PA21 (DN32-50)
- Исходное положение: выходы A-B-C открыты; рабочее положение: B-C открыты, см. схему распределения потоков
- Диапазон управления 1-3 сек /<90°)
- Легкость монтажа и демонтажа
- Встроенные резьбовые вставки из нержавеющей стали

| d [mm] | DN [mm] | PN | kv-значение (Δp=1 бар) [l/min] | EPDM Код | FPM Код | кг |
|---|---|---|---|---|---|---|
| 16 | 10 | 10 | 140 | **199 285 302** | **199 285 312** | 9,513 |
| 20 | 15 | 10 | 200 | **199 285 303** | **199 285 313** | 9,611 |
| 25 | 20 | 10 | 470 | **199 285 304** | **199 285 314** | 1,104 |
| 32 | 25 | 10 | 793 | **199 285 305** | **199 285 315** | 1,315 |
| 40 | 32 | 10 | 1290 | **199 285 306** | **199 285 316** | 2,206 |
| 50 | 40 | 10 | 1910 | **199 285 307** | **199 285 317** | 2,732 |
| 63 | 50 | 10 | 3100 | **199 285 308** | **199 285 318** | 4,249 |

| d [mm] | D [mm] | H [mm] | H1 [mm] | H2 [mm] | H3 [mm] | H4 [mm] | H5 [mm] | H6 [mm] | L [mm] | L1 [mm] | L2 [mm] | L3 [mm] | L4 [mm] | L5 [mm] | L6 [mm] |
|---|---|---|---|---|---|---|---|---|---|---|---|---|---|---|---|
| 16 | 50 | 159 | 28 | 62 | 97 | 40 | 77 | 8 | 131 | 194 | 73 | 36 | 25 | 261 | 76 |
| 20 | 50 | 159 | 28 | 62 | 97 | 40 | 77 | 8 | 141 | 194 | 73 | 36 | 25 | 261 | 76 |
| 25 | 58 | 168 | 32 | 71 | 97 | 40 | 77 | 8 | 165 | 194 | 86 | 43 | 25 | 261 | 76 |
| 32 | 68 | 168 | 36 | 71 | 97 | 40 | 77 | 8 | 182 | 194 | 99 | 50 | 25 | 261 | 76 |
| 40 | 84 | 203 | 45 | 84 | 119 | 51 | 99 | 9 | 209 | 224 | 120 | 60 | 45 | 305 | 95 |
| 50 | 97 | 203 | 51 | 84 | 119 | 51 | 99 | 9 | 242 | 224 | 137 | 69 | 45 | 305 | 95 |
| 63 | 124 | 225 | 65 | 106 | 119 | 51 | 99 | 9 | 302 | 224 | 179 | 89 | 45 | 305 | 95 |

| d [mm] | L7 [mm] | M | ближайший размер в дюймах |
|---|---|---|---|
| 16 | 48 | 6 | ⅜ |
| 20 | 48 | 6 | ½ |
| 25 | 48 | 6 | ¾ |
| 32 | 48 | 6 | 1 |
| 40 | 59 | 8 | 1 ¼ |
| 50 | 59 | 8 | 1 ½ |
| 63 | 59 | 8 | 2 |

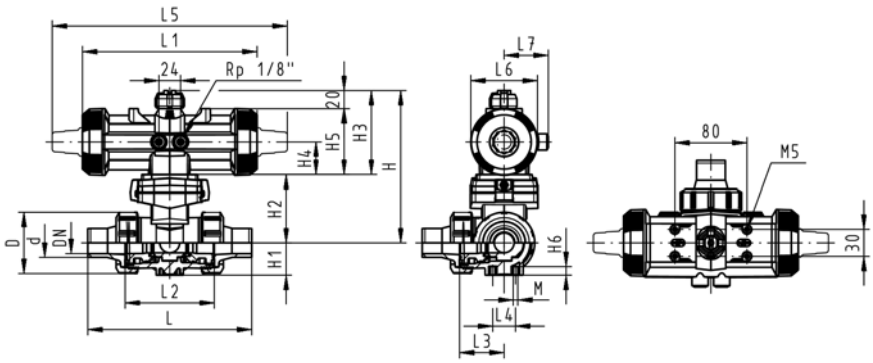


WGrp 3 39 981 032

www.gfrusinfo.ru

# Мембранные клапаны с пневмоприводом

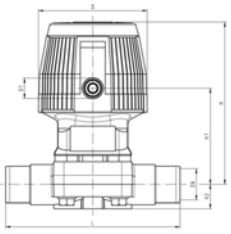

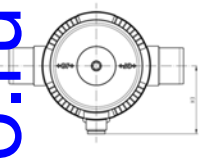

## Мембранный клапан тип DIASTAR Eco, PVC-C FC (нормально закрытый) С патрубками для клеевого соединения, метрические

**Модель:**

- Рабочее давление 6 бар на **одном выходе** клапана

| d [mm] | DN [mm] | PN | kv-значение (Δp=1 бар) [l/min] | EPDM Код | кг |
|---|---|---|---|---|---|
| 20 | 15 | 6 | 72 | **199 024 121** | 0,516 |
| 25 | 20 | 6 | 120 | **199 024 122** | 1,043 |
| 32 | 25 | 6 | 238 | **199 024 123** | 1,308 |
| 40 | 32 | 6 | 341 | **199 024 124** | 1,936 |
| 50 | 40 | 6 | 460 | **199 024 125** | 2,517 |
| 63 | 50 | 6 | 685 | **199 024 126** | 3,011 |

| d [mm] | D [mm] | D1_G [inch] | D2 (M) | L [mm] | L1 [mm] | H [mm] | H1 [mm] | H2 [mm] | H3 [mm] | Lift = Ход штока [mm] | ближайший размер в дюймах |
|---|---|---|---|---|---|---|---|---|---|---|---|
| 20 | 68 | ⅛ | M6 | 124 | 25 | 99 | 59 | 14 | 44 | 8 | ½ |
| 25 | 96 | ⅛ | M6 | 144 | 25 | 130 | 71 | 18 | 56 | 10 | ¾ |
| 32 | 96 | ⅛ | M6 | 154 | 25 | 143 | 85 | 21 | 56 | 12 | 1 |
| 40 | 120 | ⅛ | M8 | 174 | 45 | 170 | 97 | 26 | 68 | 14 | 1 ¼ |
| 50 | 120 | ⅛ | M8 | 194 | 45 | 182 | 109 | 33 | 68 | 16 | 1 ½ |
| 63 | 120 | ⅛ | M8 | 224 | 45 | 199 | 126 | 39 | 68 | 16 | 2 |

WGrp 3 39 212 232

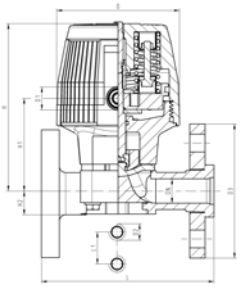

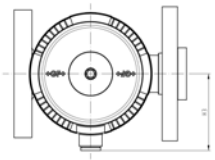

## Мембранный клапан тип DIASTAR Eco, PVC-C FC (нормально закрытый) С накидными фланцами из PP-V, метрические

**Модель:**

- Рабочее давление 6 бар на **одном выходе** клапана
- Тип подсоединения в соответствии с ISO 7005 / EN 1092 / DIN 2501 PN10 / BS 4504

| d [mm] | DN [mm] | Дюйм | PN | kv-значение (Δp=1 бар) [l/min] | EPDM Код | кг |
|---|---|---|---|---|---|---|
| 20 | 15 | ½ | 6 | 72 | **199 024 151** | 0,568 |
| 25 | 20 | ¾ | 6 | 120 | **199 024 152** | 1,155 |
| 32 | 25 | 1 | 6 | 238 | **199 024 153** | 1,451 |
| 40 | 32 | 1 ¼ | 6 | 341 | **199 024 154** | 2,185 |
| 50 | 40 | 1 ½ | 6 | 460 | **199 024 155** | 3,173 |
| 63 | 50 | 2 | 6 | 685 | **199 024 156** | 4,028 |

| d [mm] | D [mm] | D1_G [inch] | D2 (M) | D3 [mm] | L [mm] | L1 [mm] | H [mm] | H1 [mm] | H2 [mm] | H3 [mm] | Lift = Ход штока [mm] |
|---|---|---|---|---|---|---|---|---|---|---|---|
| 20 | 68 | ⅛ | M6 | 95 | 130 | 25 | 99 | 59 | 14 | 44 | 8 |
| 25 | 96 | ⅛ | M6 | 105 | 150 | 25 | 130 | 71 | 18 | 56 | 10 |
| 32 | 96 | ⅛ | M6 | 115 | 160 | 25 | 143 | 85 | 21 | 56 | 12 |
| 40 | 120 | ⅛ | M8 | 140 | 180 | 45 | 170 | 97 | 26 | 68 | 14 |
| 50 | 120 | ⅛ | M8 | 150 | 200 | 45 | 182 | 109 | 33 | 68 | 16 |
| 63 | 120 | ⅛ | M8 | 165 | 230 | 45 | 199 | 126 | 39 | 68 | 16 |

WGrp 3 39 212 232

www.gfrusinfo.ru

# Мембранный клапан тип DIASTAR, PVC-C
# Серия 028, FC (нормально закрытый)
# С патрубками для клеевого соединения, метрические

- С индикатором положения / Рабочее давление: **на двух выходах клапана**

*PN: EPDM / PTFE

| d [mm] | DN [mm] | PN [bar] | | kv-значение (Δp=1 бар) [l/min] | EPDM Код | PTFE/EPDM Код | кг |
|---|---|---|---|---|---|---|---|
| 20 | 15 | 10 / 5 | * | 72 | **199 028 631** | **199 028 661** | 0,470 |
| 25 | 20 | 10 / 7 | * | 120 | **199 028 632** | **199 028 662** | 0,900 |
| 32 | 25 | 10 / 7 | * | 238 | **199 028 633** | **199 028 663** | 1,190 |
| 40 | 32 | 10 / 7 | * | 341 | **199 028 634** | **199 028 664** | 1,650 |
| 50 | 40 | 10 / 7 | * | 460 | **199 028 635** | **199 028 665** | 3,050 |
| 63 | 50 | 10 / 7 | * | 685 | **199 028 636** | **199 028 666** | 5,200 |

| d [mm] | D [mm] | D1_G [inch] | D3[M] [mm] | L [mm] | L1 [mm] | L2 [mm] | H [mm] | H1 [mm] | H2 [mm] | H3 [mm] | H4 [mm] | H5 [mm] | H6 [mm] | H7 [mm] |
|---|---|---|---|---|---|---|---|---|---|---|---|---|---|---|
| 20 | 68 | ⅛ | 6 | 124 | 60 | 25 | 99 | 59 | 24 | 23 | 44 | 100 | 155 | 44 |
| 25 | 96 | ⅛ | 6 | 144 | 60 | 25 | 130 | 71 | 25 | 23 | 44 | 100 | 155 | 56 |
| 32 | 96 | ⅛ | 6 | 154 | 60 | 25 | 143 | 85 | 25 | 23 | 44 | 100 | 155 | 56 |
| 40 | 120 | ⅛ | 8 | 174 | 60 | 45 | 170 | 97 | 26 | 36 | 64 | 100 | 160 | 68 |
| 50 | 150 | ¼ | 8 | 194 | 60 | 45 | 203 | 108 | 36 | 36 | 64 | 100 | 170 | 85 |
| 63 | 150 | ¼ | 8 | 224 | 60 | 45 | 220 | 126 | 36 | 36 | 64 | 100 | 170 | 85 |

| d [mm] | H8 [mm] | H9 [mm] | H10 [mm] | Lift = Ход штока [mm] | ближайший размер в дюймах |
|---|---|---|---|---|---|
| 20 | 76 | 14 | 12 | 8 | ½ |
| 25 | 88 | 18 | 12 | 10 | ¾ |
| 32 | 88 | 21 | 12 | 12 | 1 |
| 40 | 100 | 26 | 15 | 14 | 1 ¼ |
| 50 | 117 | 33 | 15 | 18 | 1 ½ |
| 63 | 117 | 39 | 15 | 22 | 2 |

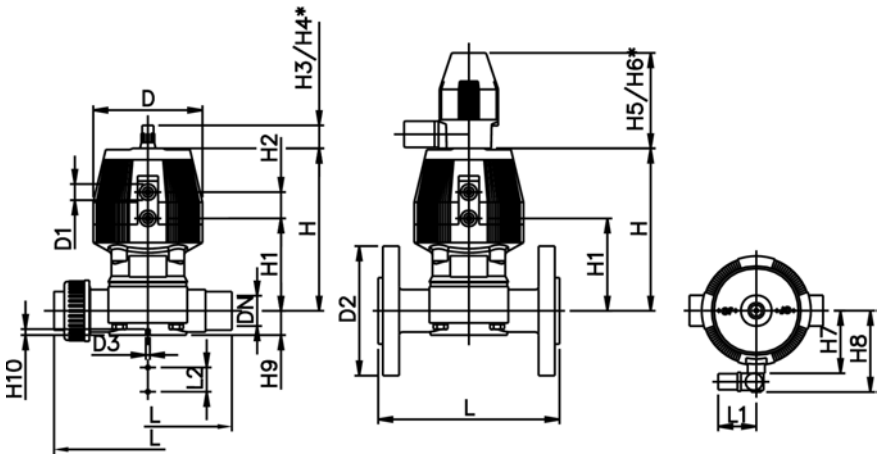


WGrp 3 39 212 136

www.gfrusinfo.ru

# Мембранный клапан тип DIASTAR, PVC-C
# Серия 028, FC (нормально закрытый)
# С накидными фланцами из PP-V, метрические

**Модель:**

- Тип подсоединения в соответствии с ISO 7005 / EN 1092 / DIN 2501 PN10 / BS 4504
- С индикатором положения / Рабочее давление: **на двух выходах клапана**

*PN: EPDM / PTFE

| **d** [mm] | **DN** [mm] | **Дюйм** | **PN** [bar] | | **kv-значение (Δp=1 бар)** [l/min] | **EPDM Код** | **PTFE/EPDM Код** | **кг** |
|---|---|---|---|---|---|---|---|---|
| 20 | 15 | ½ | 10 / 5 | * | 72 | **199 028 691** | **199 028 721** | 0,690 |
| 25 | 20 | ¾ | 10 / 7 | * | 120 | **199 028 692** | **199 028 722** | 1,100 |
| 32 | 25 | 1 | 10 / 7 | * | 238 | **199 028 693** | **199 028 723** | 1,470 |
| 40 | 32 | 1 ¼ | 10 / 7 | * | 341 | **199 028 694** | **199 028 724** | 2,170 |
| 50 | 40 | 1 ½ | 10 / 7 | * | 460 | **199 028 695** | **199 028 725** | 3,050 |
| 63 | 50 | 2 | 10 / 7 | * | 685 | **199 028 696** | **199 028 726** | 4,600 |

| **d** [mm] | **D** [mm] | **D1_G** [inch] | **D2** [mm] | **D3[M]** [mm] | **L** [mm] | **L1** [mm] | **L2** [mm] | **H** [mm] | **H1** [mm] | **H2** [mm] | **H3** [mm] | **H4** [mm] | **H5** [mm] | **H6** [mm] |
|---|---|---|---|---|---|---|---|---|---|---|---|---|---|---|
| 20 | 68 | ⅛ | 95 | 6 | 130 | 60 | 25 | 99 | 59 | 24 | 23 | 44 | 100 | 155 |
| 25 | 96 | ⅛ | 105 | 6 | 150 | 60 | 25 | 130 | 71 | 25 | 23 | 44 | 100 | 155 |
| 32 | 96 | ⅛ | 115 | 6 | 160 | 60 | 25 | 143 | 85 | 25 | 23 | 44 | 100 | 155 |
| 40 | 120 | ⅛ | 140 | 8 | 180 | 60 | 45 | 170 | 97 | 26 | 36 | 64 | 100 | 160 |
| 50 | 150 | ¼ | 150 | 8 | 200 | 60 | 45 | 203 | 108 | 36 | 36 | 64 | 100 | 170 |
| 63 | 150 | ¼ | 165 | 8 | 230 | 60 | 45 | 220 | 126 | 36 | 36 | 64 | 100 | 170 |

| **d** [mm] | **H7** [mm] | **H8** [mm] | **H9** [mm] | **H10** [mm] | **Lift = Ход штока** [mm] |
|---|---|---|---|---|---|
| 20 | 44 | 76 | 14 | 12 | 8 |
| 25 | 56 | 88 | 18 | 12 | 10 |
| 32 | 56 | 88 | 21 | 12 | 12 |
| 40 | 68 | 100 | 26 | 15 | 14 |
| 50 | 85 | 117 | 33 | 15 | 18 |
| 63 | 85 | 117 | 39 | 15 | 22 |

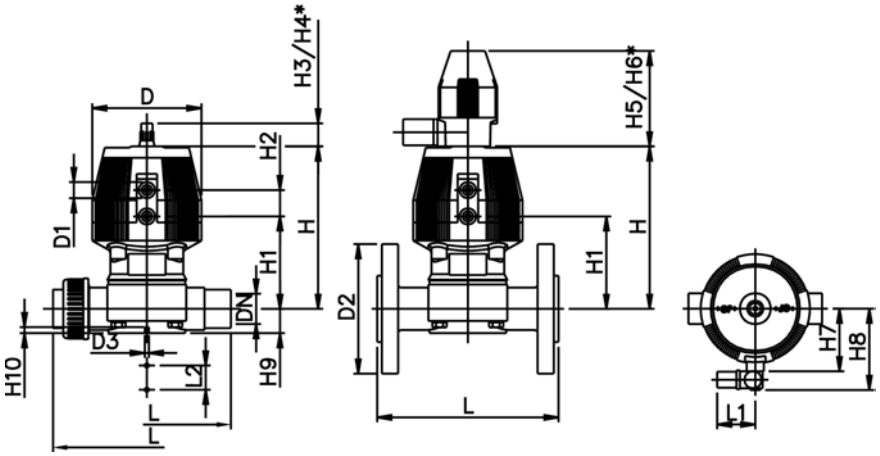


WGrp 3 39 212 136

www.gfrusinfo.ru

# Мембранный клапан тип DIASTAR PVC-C
# Серия 025, FC (нормально закрытый)
# С фиксированными фланцами, PVC-C, метрические

**Модель:**

- Тип подсоединения в соответствии с ISO 7005 / EN 1092 / DIN 2501 PN10 / BS 4504
- С индикатором положения / Рабочее давление: **на двух выходах клапана**

** с фиксированными фланцами из PVC-C, метрическими и дюймовыми, ANSI
**Размер соединения DN80-DN150, метрический и дюймовый, ANSI B 16,5
*С накидными фланцами из PP-V

| d [mm] | DN [mm] | Дюйм | PN | kv-значение (Δp=1 бар) [l/min] | EPDM Код | PTFE/EPDM Код | кг |
|---|---|---|---|---|---|---|---|
| * 75 | 65 | 2 ½ | 10 | 992 | **199 025 697** | **199 025 727** | 13,600 |
| ** 90 | 80 | 3 | 10 | 1700 | **199 025 698** | **199 025 728** | 13,600 |
| 110 | 100 | 4 | 8 | 2700 | **199 025 699** | **199 025 729** | 24,700 |

| d [mm] | D [mm] | D1_G [inch] | D2 [mm] | D3[M] [mm] | D4 [mm] | L [mm] | L2 [mm] | H [mm] | H1 [mm] | H2 [mm] | H3 [mm] | H4 [mm] | H5 [mm] | H6 [mm] |
|---|---|---|---|---|---|---|---|---|---|---|---|---|---|---|
| * 75 | 280 | ¼ | 185 | 8 | 145 | 290 | 70 | 344 | 148 | 24 | 46 | 100 | 129 | 195 |
| ** 90 | 280 | ¼ | 200 | 12 | 160 | 310 | 120 | 348 | 150 | 24 | 46 | 100 | 129 | 195 |
| 110 | 335 | ¼ | 225 | 12 | 180 | 350 | 120 | 395 | 176 | 24 | 46 | 100 | 129 | 195 |

| d [mm] | H7 [mm] | H9 [mm] | H10 [mm] |
|---|---|---|---|
| * 75 | 298 | 46 | 15 |
| ** 90 | 302 | 57 | 15 |
| 110 | 349 | 69 | 20 |

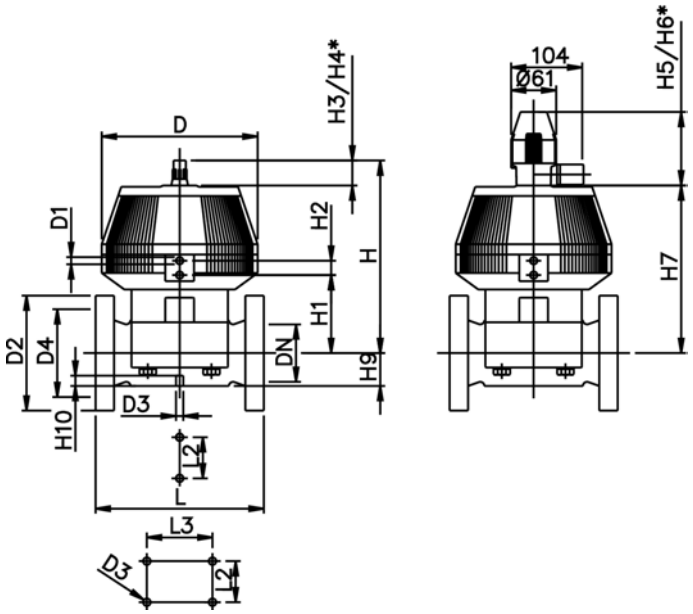


WGrp 3 39 212 109

www.gfrusinfo.ru

# Мембранный клапан тип DIASTAR PVC-C
# Серия 025, FC (нормально закрытый)
# С патрубками для клеевого соединения, метрические

- Индикатор позиции / Рабочее давление: на двух выходах клапана

| d [mm] | DN [mm] | PN | kv-значение (Δp=1 бар) [l/min] | EPDM Код | PTFE/EPDM Код | кг |
|---|---|---|---|---|---|---|
| 20 | 15 | 10 | 72 | **199 025 631** | **199 025 661** | 0,810 |
| 25 | 20 | 10 | 120 | **199 025 632** | **199 025 662** | 0,891 |
| 32 | 25 | 10 | 238 | **199 025 633** | **199 025 663** | 1,632 |
| 40 | 32 | 10 | 341 | **199 025 634** | **199 025 664** | 2,766 |
| 50 | 40 | 10 | 460 | **199 025 635** | **199 025 665** | 4,456 |
| 63 | 50 | 10 | 685 | **199 025 636** | **199 025 666** | 5,031 |

| d [mm] | D [mm] | D1_G [inch] | D3[M] [mm] | L [mm] | L1 [mm] | L2 [mm] | H [mm] | H1 [mm] | H2 [mm] | H3 [mm] | H4 [mm] | H5 [mm] | H6 [mm] | H7 [mm] |
|---|---|---|---|---|---|---|---|---|---|---|---|---|---|---|
| 20 | 96 | ⅛ | 6 | 124 | 60 | 25 | 128 | 69 | 25 | 23 | 44 | 100 | 155 | 56 |
| 25 | 96 | ⅛ | 6 | 144 | 60 | 25 | 130 | 71 | 25 | 23 | 44 | 100 | 155 | 56 |
| 32 | 120 | ⅛ | 6 | 154 | 60 | 25 | 166 | 93 | 26 | 36 | 64 | 100 | 155 | 68 |
| 40 | 150 | ¼ | 8 | 174 | 60 | 45 | 201 | 106 | 36 | 36 | 64 | 100 | 160 | 85 |
| 50 | 180 | ¼ | 8 | 194 | 60 | 45 | 233 | 119 | 37 | 36 | 64 | 100 | 170 | 101 |
| 63 | 180 | ¼ | 8 | 224 | 60 | 45 | 247 | 133 | 37 | 36 | 64 | 100 | 170 | 101 |

| d [mm] | H8 [mm] | H9 [mm] | H10 [mm] | Lift = Ход штока [mm] | ближайший размер в дюймах |
|---|---|---|---|---|---|
| 20 | 86 | 14 | 12 | 8 | ½ |
| 25 | 88 | 18 | 12 | 10 | ¾ |
| 32 | 100 | 21 | 12 | 12 | 1 |
| 40 | 117 | 26 | 15 | 14 | 1 ¼ |
| 50 | 133 | 33 | 15 | 18 | 1 ½ |
| 63 | 133 | 39 | 15 | 22 | 2 |

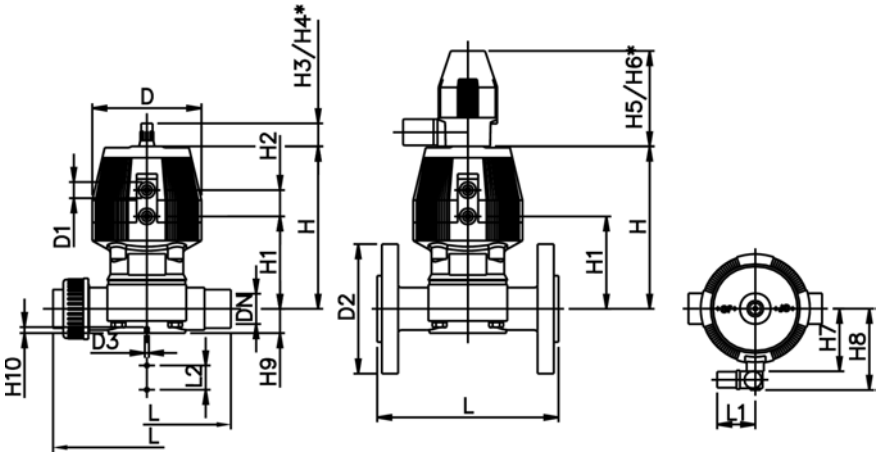


WGrp 3 39 212 109

www.gfrusinfo.ru

# Мембранный клапан тип DIASTAR PVC-C
# Серия 025, FC (нормально закрытый)
# С накидными фланцами из PP-V, метрические

**Модель:**

- Тип подсоединения в соответствии с ISO 7005 / EN 1092 / DIN 2501 PN10 / BS 4504
- Индикатор позиции / Рабочее давление: на двух выходах клапана

| d [mm] | DN [mm] | Дюйм | PN | kv-значение (Δp=1 бар) [l/min] | EPDM Код | PTFE/EPDM Код | кг |
|---|---|---|---|---|---|---|---|
| 20 | 15 | ½ | 10 | 72 | **199 025 691** | **199 025 721** | 0,810 |
| 25 | 20 | ¾ | 10 | 120 | **199 025 692** | **199 025 722** | 0,891 |
| 32 | 25 | 1 | 10 | 238 | **199 025 693** | **199 025 723** | 1,632 |
| 40 | 32 | 1 ¼ | 10 | 341 | **199 025 694** | **199 025 724** | 2,766 |
| 50 | 40 | 1 ½ | 10 | 460 | **199 025 695** | **199 025 725** | 4,456 |
| 63 | 50 | 2 | 10 | 685 | **199 025 696** | **199 025 726** | 5,031 |

| d [mm] | D [mm] | D1_G [inch] | D2 [mm] | D3[M] [mm] | L [mm] | L1 [mm] | L2 [mm] | H [mm] | H1 [mm] | H2 [mm] | H3 [mm] | H4 [mm] | H5 [mm] | H6 [mm] |
|---|---|---|---|---|---|---|---|---|---|---|---|---|---|---|
| 20 | 96 | ⅛ | 95 | 6 | 130 | 60 | 25 | 128 | 69 | 25 | 23 | 44 | 100 | 155 |
| 25 | 96 | ⅛ | 105 | 6 | 150 | 60 | 25 | 130 | 71 | 25 | 23 | 44 | 100 | 155 |
| 32 | 120 | ⅛ | 115 | 6 | 160 | 60 | 25 | 166 | 93 | 26 | 36 | 64 | 100 | 155 |
| 40 | 150 | ¼ | 140 | 8 | 180 | 60 | 45 | 201 | 106 | 36 | 36 | 64 | 100 | 160 |
| 50 | 180 | ¼ | 150 | 8 | 200 | 60 | 45 | 233 | 119 | 37 | 36 | 64 | 100 | 170 |
| 63 | 180 | ¼ | 165 | 8 | 230 | 60 | 45 | 247 | 133 | 37 | 36 | 64 | 100 | 170 |

| d [mm] | H7 [mm] | H8 [mm] | H9 [mm] | H10 [mm] | Lift = Ход штока [mm] |
|---|---|---|---|---|---|
| 20 | 56 | 86 | 14 | 12 | 8 |
| 25 | 56 | 88 | 18 | 12 | 10 |
| 32 | 68 | 100 | 21 | 12 | 12 |
| 40 | 85 | 117 | 26 | 15 | 14 |
| 50 | 101 | 133 | 33 | 15 | 18 |
| 63 | 101 | 133 | 39 | 15 | 22 |

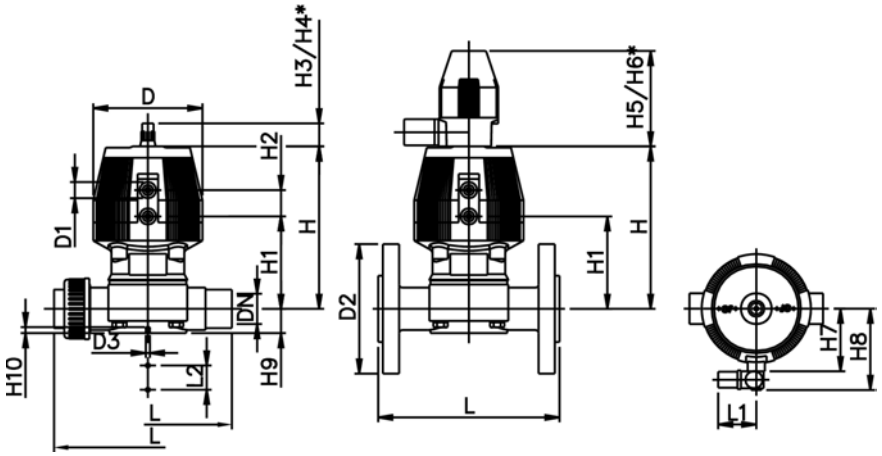


WGrp 3 39 212 109

www.gfrusinfo.ru

# Мембранный клапан тип DIASTAR PVC-C
# Серия 025, FO (нормально открытый)
# С патрубками для клеевого соединения, метрические

- Индикатор позиции / Рабочее давление: на двух выходах клапана

| d [mm] | DN [mm] | PN | kv-значение (Δp=1 бар) [l/min] | EPDM Код | PTFE/EPDM Код | кг |
|---|---|---|---|---|---|---|
| 20 | 15 | 10 | 72 | **199 025 641** | **199 025 671** | 0,404 |
| 25 | 20 | 10 | 120 | **199 025 642** | **199 025 672** | 0,690 |
| 32 | 25 | 10 | 238 | **199 025 643** | **199 025 673** | 0,980 |
| 40 | 32 | 10 | 341 | **199 025 644** | **199 025 674** | 1,230 |
| 50 | 40 | 10 | 460 | **199 025 645** | **199 025 675** | 2,210 |
| 63 | 50 | 10 | 685 | **199 025 646** | **199 025 676** | 3,800 |

| d [mm] | D [mm] | D1_G [inch] | D3[M] [mm] | L [mm] | L1 [mm] | L2 [mm] | H [mm] | H1 [mm] | H2 [mm] | H3 [mm] | H4 [mm] | H5 [mm] | H6 [mm] | H7 [mm] |
|---|---|---|---|---|---|---|---|---|---|---|---|---|---|---|
| 20 | 68 | ⅛ | 6 | 124 | 60 | 25 | 99 | 59 | 24 | 23 | 44 | 100 | 155 | 44 |
| 25 | 96 | ⅛ | 6 | 144 | 60 | 25 | 130 | 71 | 25 | 23 | 44 | 100 | 155 | 56 |
| 32 | 96 | ⅛ | 6 | 154 | 60 | 25 | 143 | 85 | 25 | 23 | 44 | 100 | 155 | 56 |
| 40 | 120 | ⅛ | 8 | 174 | 60 | 45 | 170 | 97 | 26 | 36 | 64 | 100 | 160 | 68 |
| 50 | 150 | ¼ | 8 | 194 | 60 | 45 | 203 | 108 | 36 | 36 | 64 | 100 | 170 | 85 |
| 63 | 150 | ¼ | 8 | 224 | 60 | 45 | 220 | 126 | 36 | 36 | 64 | 100 | 170 | 85 |

| d [mm] | H8 [mm] | H9 [mm] | H10 [mm] | Lift = Ход штока [mm] | ближайший размер в дюймах |
|---|---|---|---|---|---|
| 20 | 76 | 14 | 12 | 8 | ½ |
| 25 | 88 | 18 | 12 | 10 | ¾ |
| 32 | 88 | 21 | 12 | 12 | 1 |
| 40 | 100 | 26 | 15 | 14 | 1 ¼ |
| 50 | 117 | 33 | 15 | 18 | 1 ½ |
| 63 | 117 | 39 | 15 | 22 | 2 |

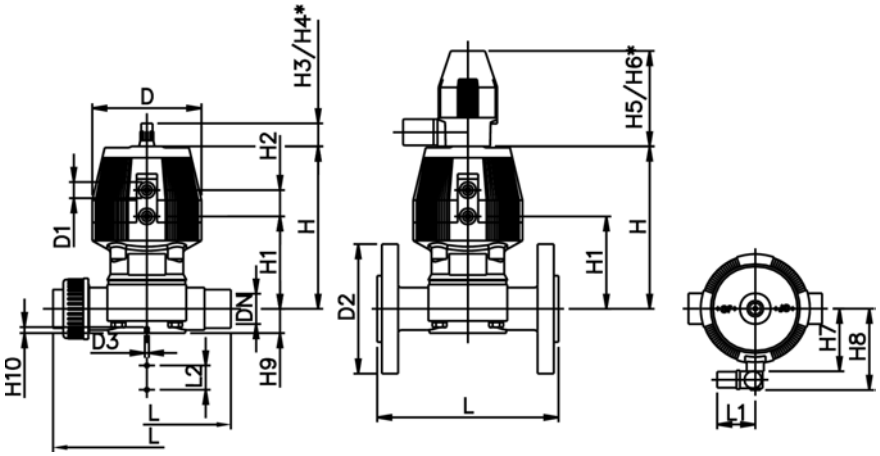


WGrp 3 39 212 110

www.gfrusinfo.ru

# Мембранный клапан тип DIASTAR PVC-C
# Серия 025, FO (нормально открытый)
# С накидными фланцами из PP-V, метрические

**Модель:**

- Тип подсоединения в соответствии с ISO 7005 / EN 1092 / DIN 2501 PN10 / BS 4504
- Индикатор позиции / Рабочее давление: на двух выходах клапана

| d [mm] | DN [mm] | Дюйм | PN | kv-значение (Δp=1 бар) [l/min] | EPDM Код | PTFE/EPDM Код | кг |
|---|---|---|---|---|---|---|---|
| 20 | 15 | ½ | 10 | 72 | **199 025 701** | **199 025 731** | 0,624 |
| 25 | 20 | ¾ | 10 | 120 | **199 025 702** | **199 025 732** | 0,890 |
| 32 | 25 | 1 | 10 | 238 | **199 025 703** | **199 025 733** | 1,260 |
| 40 | 32 | 1 ¼ | 10 | 341 | **199 025 704** | **199 025 734** | 1,750 |
| 50 | 40 | 1 ½ | 10 | 460 | **199 025 705** | **199 025 735** | 2,210 |
| 63 | 50 | 2 | 10 | 685 | **199 025 706** | **199 025 736** | 3,800 |

| d [mm] | D [mm] | D1_G [inch] | D2 [mm] | D3[M] [mm] | L [mm] | L1 [mm] | L2 [mm] | H [mm] | H1 [mm] | H2 [mm] | H3 [mm] | H4 [mm] | H5 [mm] | H6 [mm] |
|---|---|---|---|---|---|---|---|---|---|---|---|---|---|---|
| 20 | 68 | ⅛ | 95 | 6 | 130 | 60 | 25 | 99 | 59 | 24 | 23 | 44 | 100 | 155 |
| 25 | 96 | ⅛ | 105 | 6 | 150 | 60 | 25 | 130 | 71 | 25 | 23 | 44 | 100 | 155 |
| 32 | 96 | ⅛ | 115 | 6 | 160 | 60 | 25 | 143 | 85 | 25 | 23 | 44 | 100 | 155 |
| 40 | 120 | ⅛ | 140 | 8 | 180 | 60 | 45 | 170 | 97 | 26 | 36 | 64 | 100 | 160 |
| 50 | 150 | ¼ | 150 | 8 | 200 | 60 | 45 | 203 | 108 | 36 | 36 | 64 | 100 | 170 |
| 63 | 150 | ¼ | 165 | 8 | 230 | 60 | 45 | 220 | 126 | 36 | 36 | 64 | 100 | 170 |

| d [mm] | H7 [mm] | H8 [mm] | H9 [mm] | H10 [mm] | Lift = Ход штока [mm] |
|---|---|---|---|---|---|
| 20 | 44 | 76 | 14 | 12 | 8 |
| 25 | 56 | 88 | 18 | 12 | 10 |
| 32 | 56 | 88 | 21 | 12 | 12 |
| 40 | 68 | 100 | 26 | 15 | 14 |
| 50 | 85 | 117 | 33 | 15 | 18 |
| 63 | 85 | 117 | 39 | 15 | 22 |

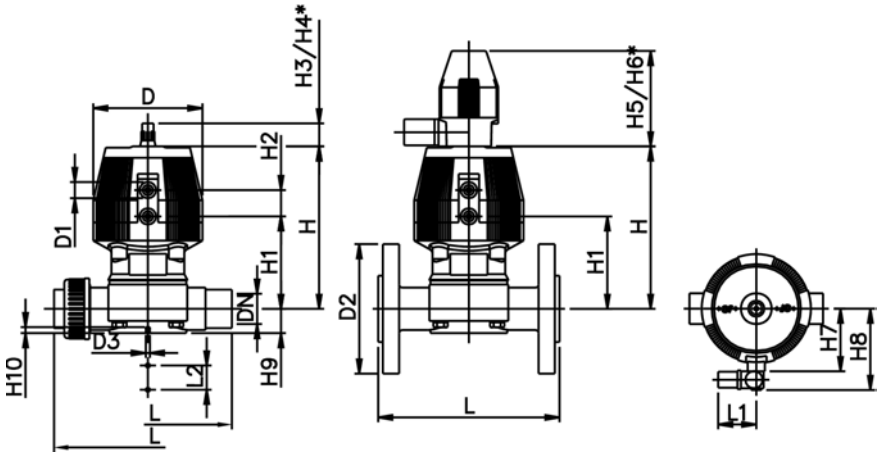


WGrp 3 39 212 110

www.gfrusinfo.ru

# Мембранный клапан тип DIASTAR PVC-C
# Серия 025, FO (нормально открытый)
# С накидными фланцами из PVC-C, метрические

**Модель:**

- Тип подсоединения в соответствии с ISO 7005 / EN 1092 / DIN 2501 PN10 / BS 4504
- С индикатором положения / Рабочее давление: **на двух выходах клапана**

** с фиксированными фланцами из PVC-C, метрическими и дюймовыми, ANSI
**Размер соединения DN80-DN150, метрический и дюймовый, ANSI B 16,5
*С накидными фланцами из PP-V

| d [mm] | DN [mm] | Дюйм | PN | kv-значение (Δp=1 бар) [l/min] | EPDM Код | PTFE/EPDM Код | кг |
|---|---|---|---|---|---|---|---|
| * 75 | 65 | 2 ½ | 10 | 992 | **199 025 707** | **199 025 737** | 13,600 |
| ** 90 | 80 | 3 | 10 | 1700 | **199 025 708** | **199 025 738** | 17,400 |
| 110 | 100 | 4 | 8 | 2700 | **199 025 709** | **199 025 739** | 24,700 |

| d [mm] | D [mm] | D1_G [inch] | D3[M] [mm] | D2 [mm] | D4 [mm] | L [mm] | L2 [mm] | H [mm] | H1 [mm] | H2 [mm] | H3 [mm] | H4 [mm] | H5 [mm] | H6 [mm] |
|---|---|---|---|---|---|---|---|---|---|---|---|---|---|---|
| * 75 | 280 | ¼ | 8 | 185 | 145 | 290 | 70 | 344 | 148 | 24 | 46 | 100 | 129 | 195 |
| ** 90 | 280 | ¼ | 12 | 200 | 160 | 310 | 120 | 348 | 150 | 24 | 46 | 100 | 129 | 195 |
| 110 | 335 | ¼ | 12 | 225 | 180 | 350 | 120 | 395 | 176 | 24 | 46 | 100 | 129 | 195 |

| d [mm] | H7 [mm] | H9 [mm] | H10 [mm] |
|---|---|---|---|
| * 75 | 298 | 46 | 15 |
| ** 90 | 302 | 57 | 15 |
| 110 | 349 | 69 | 20 |

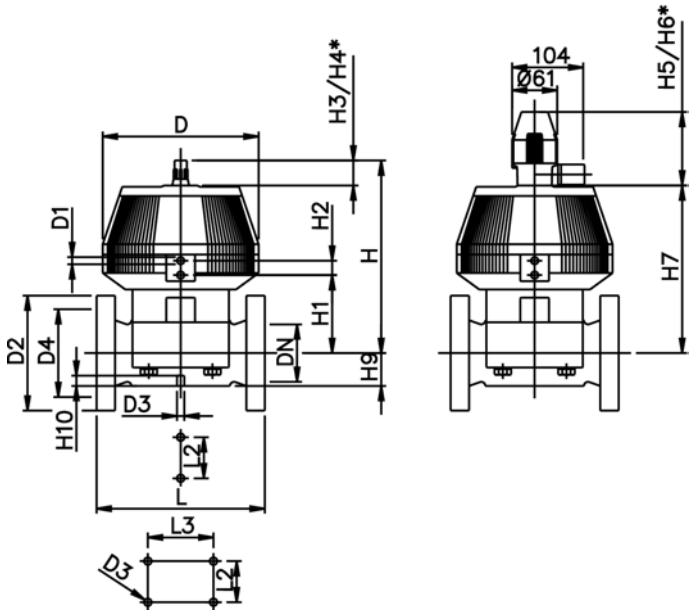


WGrp 3 39 212 110

www.gfrusinfo.ru

# Мембранный клапан тип DIASTAR PVC-C
# Серия 025, DA (двойного действия)
# С патрубками для клеевого соединения, метрические

- Индикатор позиции / Рабочее давление: на двух выходах клапана

| d [mm] | DN [mm] | PN | kv-значение (Δp=1 бар) [l/min] | EPDM Код | PTFE/EPDM Код | кг |
|---|---|---|---|---|---|---|
| 20 | 15 | 10 | 72 | **199 025 651** | **199 025 681** | 0,404 |
| 25 | 20 | 10 | 120 | **199 025 652** | **199 025 682** | 0,690 |
| 32 | 25 | 10 | 238 | **199 025 653** | **199 025 683** | 0,980 |
| 40 | 32 | 10 | 341 | **199 025 654** | **199 025 684** | 1,230 |
| 50 | 40 | 10 | 460 | **199 025 655** | **199 025 685** | 2,935 |
| 63 | 50 | 10 | 685 | **199 025 656** | **199 025 686** | 4,360 |

| d [mm] | D [mm] | D1_G [inch] | D3[M] [mm] | L [mm] | L1 [mm] | L2 [mm] | H [mm] | H1 [mm] | H2 [mm] | H3 [mm] | H4 [mm] | H5 [mm] | H6 [mm] | H7 [mm] |
|---|---|---|---|---|---|---|---|---|---|---|---|---|---|---|
| 20 | 68 | ⅛ | 6 | 124 | 60 | 25 | 99 | 59 | 24 | 23 | 44 | 100 | 155 | 44 |
| 25 | 96 | ⅛ | 6 | 144 | 60 | 25 | 130 | 71 | 25 | 23 | 44 | 100 | 155 | 56 |
| 32 | 96 | ⅛ | 6 | 154 | 60 | 25 | 143 | 85 | 25 | 23 | 44 | 100 | 155 | 56 |
| 40 | 120 | ⅛ | 8 | 174 | 60 | 45 | 170 | 97 | 26 | 36 | 64 | 100 | 160 | 68 |
| 50 | 150 | ¼ | 8 | 194 | 60 | 45 | 203 | 108 | 36 | 36 | 64 | 100 | 170 | 85 |
| 63 | 150 | ¼ | 8 | 224 | 60 | 45 | 220 | 126 | 36 | 36 | 64 | 100 | 170 | 85 |

| d [mm] | H8 [mm] | H9 [mm] | H10 [mm] | Lift = Ход штока [mm] | ближайший размер в дюймах |
|---|---|---|---|---|---|
| 20 | 76 | 14 | 12 | 8 | ½ |
| 25 | 88 | 18 | 12 | 10 | ¾ |
| 32 | 88 | 21 | 12 | 12 | 1 |
| 40 | 100 | 26 | 15 | 14 | 1 ¼ |
| 50 | 117 | 33 | 15 | 18 | 1 ½ |
| 63 | 117 | 39 | 15 | 22 | 2 |

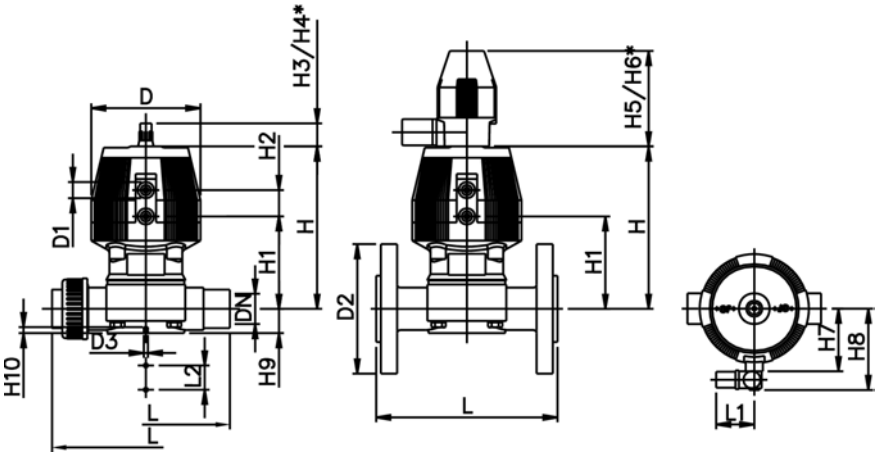


WGrp 3 39 212 111

www.gfrusinfo.ru

# Мембранный клапан тип DIASTAR PVC-C
# Серия 025, DA (двойного действия)
# С накидными фланцами из PP-V, метрические

**Модель:**

- Тип подсоединения в соответствии с ISO 7005 / EN 1092 / DIN 2501 PN10 / BS 4504
- Индикатор позиции / Рабочее давление: на двух выходах клапана

| d [mm] | DN [mm] | Дюйм | PN | kv-значение (Δp=1 бар) [l/min] | EPDM Код | PTFE/EPDM Код | кг |
|---|---|---|---|---|---|---|---|
| 20 | 15 | ½ | 10 | 72 | **199 025 711** | **199 025 741** | 0,624 |
| 25 | 20 | ¾ | 10 | 120 | **199 025 712** | **199 025 742** | 0,890 |
| 32 | 25 | 1 | 10 | 238 | **199 025 713** | **199 025 743** | 1,260 |
| 40 | 32 | 1 ¼ | 10 | 341 | **199 025 714** | **199 025 744** | 1,750 |
| 50 | 40 | 1 ½ | 10 | 460 | **199 025 715** | **199 025 745** | 2,210 |
| 63 | 50 | 2 | 10 | 685 | **199 025 716** | **199 025 746** | 3,760 |

| d [mm] | D [mm] | D1 [inch] | D2 [mm] | D3[M] [mm] | L [mm] | L1 [mm] | L2 [mm] | H [mm] | H1 [mm] | H2 [mm] | H3 [mm] | H4 [mm] | H5 [mm] | H6 [mm] |
|---|---|---|---|---|---|---|---|---|---|---|---|---|---|---|
| 20 | 68 | ⅛ | 95 | M6 | 130 | 60 | 25 | 99 | 59 | 24 | 23 | 44 | 100 | 155 |
| 25 | 96 | ⅛ | 105 | M6 | 150 | 60 | 25 | 127 | 71 | 25 | 23 | 44 | 100 | 155 |
| 32 | 96 | ⅛ | 115 | M6 | 160 | 60 | 25 | 143 | 85 | 25 | 23 | 44 | 100 | 155 |
| 40 | 120 | ⅛ | 140 | M8 | 180 | 60 | 45 | 167 | 97 | 26 | 36 | 64 | 100 | 160 |
| 50 | 150 | ¼ | 150 | M8 | 200 | 60 | 45 | 198 | 108 | 36 | 36 | 64 | 100 | 170 |
| 63 | 150 | ¼ | 165 | M8 | 230 | 60 | 45 | 216 | 126 | 36 | 36 | 64 | 100 | 170 |

| d [mm] | H7 [mm] | H8 [mm] | H9 [mm] | H10 [mm] | Lift = Ход штока [mm] |
|---|---|---|---|---|---|
| 20 | 44 | 76 | 14 | 12 | 8 |
| 25 | 56 | 88 | 18 | 12 | 10 |
| 32 | 56 | 88 | 21 | 12 | 12 |
| 40 | 68 | 100 | 26 | 15 | 14 |
| 50 | 85 | 117 | 33 | 15 | 18 |
| 63 | 85 | 117 | 39 | 15 | 22 |

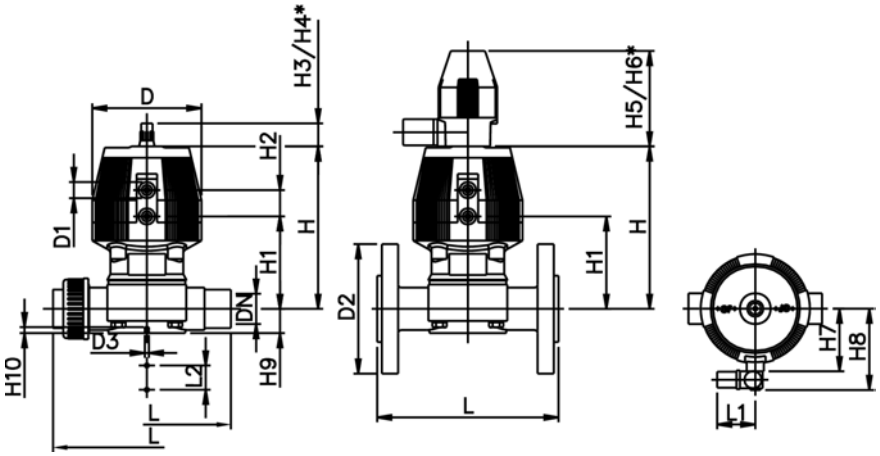


WGrp 3 39 212 111

www.gfrusinfo.ru

# Мембранный клапан тип DIASTAR PVC-C
# Серия 025, DA (двойного действия)
# С фиксированными фланцами из PVC-C, метрические

**Модель:**

- Тип подсоединения в соответствии с ISO 7005 / EN 1092 / DIN 2501 PN10 / BS 4504
- С индикатором положения / Рабочее давление: **на двух выходах клапана**

*С накидными фланцами из PP-V
**Размер соединения DN80-DN150, метрический и дюймовый, ANSI B 16,5
** с фиксированными фланцами из PVC-C, метрическими и дюймовыми, ANSI

| d [mm] | DN [mm] | Дюйм | PN | kv-значение (Δp=1 бар) [l/min] | EPDM Код | PTFE/EPDM Код | кг |
|---|---|---|---|---|---|---|---|
| * 75 | 65 | 2 ½ | 10 | 992 | **199 025 717** | **199 025 747** | 13,600 |
| ** 90 | 80 | 3 | 10 | 1700 | **199 025 718** | **199 025 748** | 17,400 |
| 110 | 100 | 4 | 8 | 2700 | **199 025 719** | **199 025 749** | 24,700 |

| d [mm] | D [mm] | D1_G [inch] | D2 [mm] | D3[M] [mm] | D4 [mm] | L [mm] | L2 [mm] | H [mm] | H1 [mm] | H2 [mm] | H3 [mm] | H4 [mm] | H5 [mm] | H6 [mm] |
|---|---|---|---|---|---|---|---|---|---|---|---|---|---|---|
| * 75 | 280 | ¼ | 185 | 8 | 145 | 290 | 70 | 344 | 148 | 24 | 46 | 100 | 129 | 195 |
| ** 90 | 280 | ¼ | 200 | 12 | 160 | 310 | 120 | 348 | 150 | 24 | 46 | 100 | 129 | 195 |
| 110 | 335 | ¼ | 225 | 12 | 180 | 350 | 120 | 395 | 176 | 24 | 46 | 100 | 129 | 195 |

| d [mm] | H7 [mm] | H9 [mm] | H10 [mm] |
|---|---|---|---|
| * 75 | 298 | 46 | 15 |
| ** 90 | 302 | 57 | 15 |
| 110 | 349 | 69 | 20 |

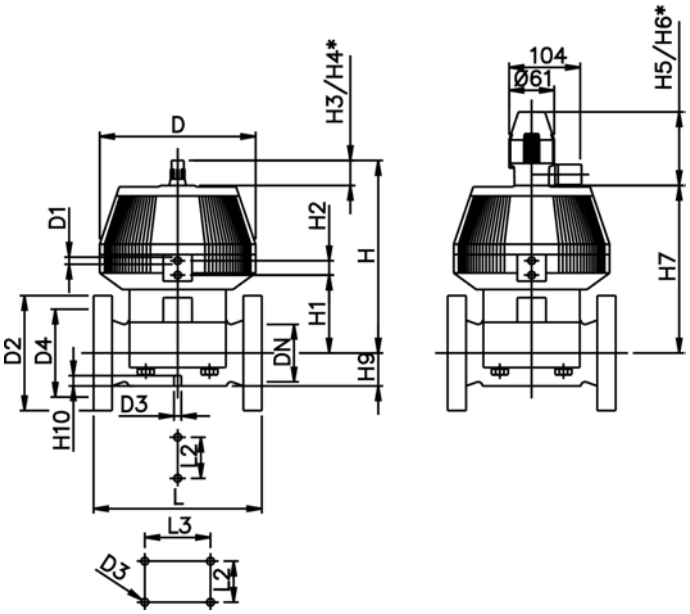


WGrp 3 39 212 111

www.gfrusinfo.ru

# Дисковые затворы с электроприводом

## Дисковый затвор тип 140, PVC-C, 100-230 В
## Без возможности ручного управления

**Модель:**

- Размеры для присоединения: ISO 7005 PN 10, EN 1092 PN 10, DIN 2501 PN 10, ANSI B 16.5 Класс 150, BS 1560: 1958, JIS B 2220
- Общая длина в соответствии с EN 558-1, ISO 5752
- Напряжение 100-230 Вольт, 50-60 Герц
- Время контроля 15 с/90°<) EA31
- Время контроля 25 сек / <90°) для EA 42
- Угол контроля 90°<)
- Привод со встроенной стандартной возможностью аварийного ручного управления

| d [mm] | DN [mm] | Дюйм | PN | kv-значение (Δp=1 бар) [l/min] | EPDM Код | FPM Код | кг |
|---|---|---|---|---|---|---|---|
| 63 | 50 | 2 | 10 | 1470 | **199 140 202** | **199 140 222** | |
| 75 | 65 | 2 ½ | 10 | 2200 | **199 140 203** | **199 140 223** | 4,312 |
| 90 | 80 | 3 | 10 | 3000 | **199 140 204** | **199 140 224** | 4,491 |
| 110 | 100 | 4 | 10 | 6500 | **199 140 205** | **199 140 225** | 5,133 |
| 140 | 125 | 5 | 10 | 11500 | **199 140 206** | **199 140 226** | |
| 160 | 150 | 6 | 10 | 16600 | **199 140 207** | **199 140 227** | 6,724 |
| 225 | 200 | 8 | 10 | 39600 | **199 140 208** | **199 140 228** | 12,994 |

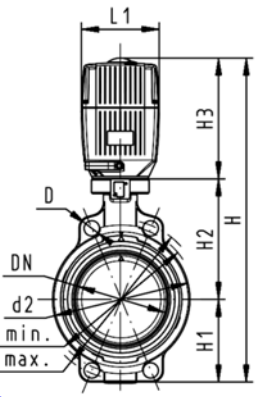


| d [mm] | Тип привода | D [mm] | D1 мин. [mm] | D1 макс. [mm] | d2 [mm] | H [mm] | H1 [mm] | H2 [mm] | H3 [mm] | L [mm] | L1 [mm] | L2 [mm] | Q1 [mm] |
|---|---|---|---|---|---|---|---|---|---|---|---|---|---|
| 63 | EA-31 | 19 | 120,0 | 125,0 | 104 | 400 | 77 | 134 | 188 | 45 | 122 | 180 | 40 |
| 75 | EA-31 | 19 | 139,7 | 145,0 | 115 | 413 | 83 | 140 | 188 | 46 | 122 | 180 | 54 |
| 90 | EA-31 | 19 | 150,0 | 160,0 | 131 | 428 | 89 | 146 | 188 | 49 | 122 | 180 | 67 |
| 110 | EA-31 | 19 | 175,0 | 190,5 | 161 | 460 | 104 | 167 | 188 | 56 | 122 | 180 | 88 |
| 140 | EA-31 | 23 | 210,0 | 215,9 | 187 | 487 | 117 | 181 | 188 | 64 | 122 | 180 | 113 |
| 160 | EA-31 | 24 | 241,3 | 241,3 | 215 | 508 | 130 | 189 | 188 | 72 | 122 | 180 | 139 |
| 225 | EA-42 | 23 | 290,0 | 295,0 | 267 | 575 | 158 | 210 | 208 | 73 | 122 | 180 | 178 |

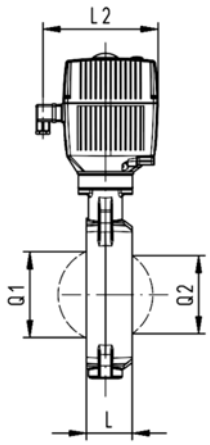


| d [mm] | Q2 [mm] |
|---|---|
| 63 | |
| 75 | 35 |
| 90 | 50 |
| 110 | 74 |
| 140 | 97 |
| 160 | 123 |
| 225 | 169 |

WGrp 3 39 643 033

www.gfrusinfo.ru

www.gfrusinfo.ru

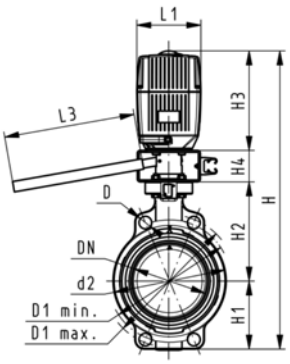


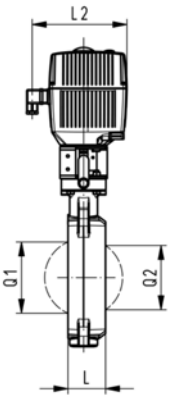


# Дисковый затвор тип 140, PVC-C, 100-230 В
# С возможностью ручного управления

**Модель:**

- Размеры для присоединения: ISO 7005 PN 10, EN 1092 PN 10, DIN 2501 PN 10, ANSI B 16.5 Класс 150, BS 1560: 1958, JIS B 2220
- Общая длина в соответствии с EN 558-1, ISO 5752
- Напряжение 100-230 Вольт, 50-60 Герц
- Время контроля 15 с/90°<) EA31
- Время контроля 25 сек / <90°) для EA 42
- Угол контроля 90°<)
- Привод со встроенной стандартной возможностью аварийного ручного управления

| d [mm] | DN [mm] | Дюйм | PN | kv-значение (Δp=1 бар) [l/min] | EPDM Код | FPM Код | кг |
|---|---|---|---|---|---|---|---|
| 63 | 50 | 2 | 10 | 1470 | **199 140 162** | **199 140 182** | |
| 75 | 65 | 2 ½ | 10 | 2200 | **199 140 163** | **199 140 183** | 5,812 |
| 90 | 80 | 3 | 10 | 3000 | **199 140 164** | **199 140 184** | 5,991 |
| 110 | 100 | 4 | 10 | 6500 | **199 140 165** | **199 140 185** | 6,633 |
| 140 | 125 | 5 | 10 | 11500 | **199 140 166** | **199 140 186** | |
| 160 | 150 | 6 | 10 | 16600 | **199 140 167** | **199 140 187** | 8,224 |
| 225 | 200 | 8 | 10 | 39600 | **199 140 168** | **199 140 188** | 14,494 |

| d [mm] | Тип привода | D [mm] | D1 мин. [mm] | D1 макс. [mm] | d2 [mm] | H [mm] | H1 [mm] | H2 [mm] | H3 [mm] | H4 [mm] | L [mm] | L1 [mm] | L2 [mm] |
|---|---|---|---|---|---|---|---|---|---|---|---|---|---|
| 63 | EA-31 | 19 | 120,0 | 125,0 | 104 | 460 | 77 | 134 | 188 | 60 | 45 | 122 | 180 |
| 75 | EA-31 | 19 | 139,7 | 145,0 | 115 | 473 | 83 | 140 | 188 | 60 | 46 | 122 | 180 |
| 90 | EA-31 | 19 | 150,0 | 160,0 | 131 | 488 | 89 | 146 | 188 | 60 | 49 | 122 | 180 |
| 110 | EA-31 | 19 | 175,0 | 190,5 | 161 | 520 | 104 | 167 | 188 | 60 | 56 | 122 | 180 |
| 140 | EA-31 | 23 | 210,0 | 215,9 | 187 | 547 | 117 | 181 | 188 | 60 | 64 | 122 | 180 |
| 160 | EA-31 | 24 | 241,3 | 241,3 | 215 | 568 | 130 | 189 | 188 | 60 | 72 | 122 | 180 |
| 225 | EA-42 | 23 | 290,0 | 295,0 | 267 | 635 | 158 | 210 | 208 | 60 | 73 | 122 | 180 |

| d [mm] | L3 [mm] | Q1 [mm] | Q2 [mm] |
|---|---|---|---|
| 63 | 250 | 40 | |
| 75 | 250 | 54 | 35 |
| 90 | 250 | 67 | 50 |
| 110 | 250 | 88 | 74 |
| 140 | 250 | 113 | 97 |
| 160 | 250 | 139 | 123 |
| 225 | 250 | 178 | 169 |

WGrp 3 39 643 033

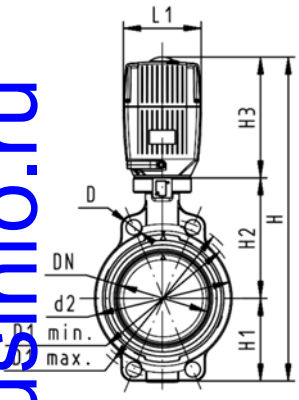


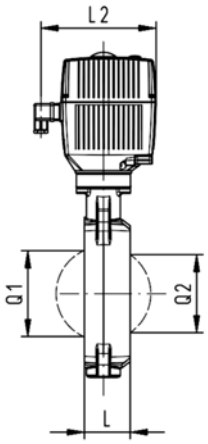


WGrp 3 39 643 033

# Дисковый затвор тип 140, PVC-C, 24 В
# Без возможности ручного управления

**Модель:**

- Размеры для присоединения: ISO 7005 PN 10, EN 1092 PN 10, DIN 2501 PN 10, ANSI B 16.5 Класс 150, BS 1560: 1958, JIS B 2220
- Общая длина в соответствии с EN 558-1, ISO 5752
- Напряжение 24 Вольт переменного / постоянного тока
- Время контроля 15 с/90°<) EA31
- Время контроля 25 сек / <90°) для EA 42
- Угол контроля 90°<)
- Привод со встроенной стандартной возможностью аварийного ручного управления

| d [mm] | DN [mm] | Дюйм | PN | kv-значение (Δp=1 бар) [l/min] | EPDM Код | FPM Код | кг |
|---|---|---|---|---|---|---|---|
| 63 | 50 | 2 | 10 | 1470 | **199 140 282** | **199 140 302** | 3,193 |
| 75 | 65 | 2 ½ | 10 | 2200 | **199 140 283** | **199 140 303** | 4,312 |
| 90 | 80 | 3 | 10 | 3000 | **199 140 284** | **199 140 304** | 4,491 |
| 110 | 100 | 4 | 10 | 6500 | **199 140 285** | **199 140 305** | 5,133 |
| 140 | 125 | 5 | 10 | 11500 | **199 140 286** | **199 140 306** | |
| 160 | 150 | 6 | 10 | 16600 | **199 140 287** | **199 140 307** | 6,724 |
| 225 | 200 | 8 | 10 | 39600 | **199 140 288** | **199 140 308** | 12,994 |

| d [mm] | Тип привода | D [mm] | D1 мин. [mm] | D1 макс. [mm] | d2 [mm] | H [mm] | H1 [mm] | H2 [mm] | H3 [mm] | L [mm] | L1 [mm] | L2 [mm] | Q1 [mm] |
|---|---|---|---|---|---|---|---|---|---|---|---|---|---|
| 63 | EA-31 | 19 | 120,0 | 125,0 | 104 | 400 | 77 | 134 | 188 | 45 | 122 | 180 | 40 |
| 75 | EA-31 | 19 | 139,7 | 145,0 | 115 | 413 | 83 | 140 | 188 | 46 | 122 | 180 | 54 |
| 90 | EA-31 | 19 | 150,0 | 160,0 | 131 | 428 | 89 | 146 | 188 | 49 | 122 | 180 | 67 |
| 110 | EA-31 | 19 | 175,0 | 190,5 | 161 | 460 | 104 | 167 | 188 | 56 | 122 | 180 | 88 |
| 140 | EA-31 | 23 | 210,0 | 215,9 | 187 | 487 | 117 | 181 | 188 | 64 | 122 | 180 | 113 |
| 160 | EA-31 | 24 | 241,3 | 241,3 | 215 | 508 | 130 | 189 | 188 | 72 | 122 | 180 | 139 |
| 225 | EA-42 | 23 | 290,0 | 295,0 | 267 | 575 | 158 | 210 | 208 | 73 | 122 | 180 | 178 |

| d [mm] | Q2 [mm] |
|---|---|
| 63 | |
| 75 | 35 |
| 90 | 50 |
| 110 | 74 |
| 140 | 97 |
| 160 | 123 |
| 225 | 169 |

www.gfrusinfo.ru

www.gfrusinfo.ru

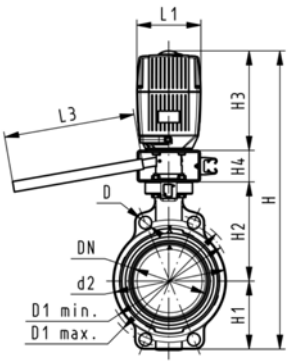


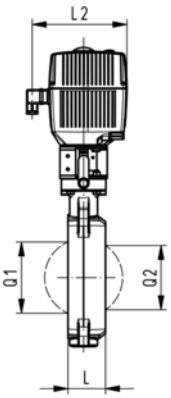


# Дисковый затвор тип 140, PVC-C, 24 В
# С возможностью ручного управления

**Модель:**

- Размеры для присоединения: ISO 7005 PN 10, EN 1092 PN 10, DIN 2501 PN 10, ANSI B 16.5 Класс 150, BS 1560: 1958, JIS B 2220
- Общая длина в соответствии с EN 558-1, ISO 5752
- Напряжение 24 Вольт переменного / постоянного тока
- Время контроля 15 с/90°<) EA31
- Время контроля 25 сек / <90°) для EA 42
- Угол контроля 90°<)
- Привод со встроенной стандартной возможностью аварийного ручного управления

| d [mm] | DN [mm] | Дюйм | PN | kv-значение (Δp=1 бар) [l/min] | EPDM Код | FPM Код | кг |
|---|---|---|---|---|---|---|---|
| 63 | 50 | 2 | 10 | 1470 | **199 140 242** | **199 140 262** | 5,678 |
| 75 | 65 | 2 ½ | 10 | 2200 | **199 140 243** | **199 140 263** | 5,812 |
| 90 | 80 | 3 | 10 | 3000 | **199 140 244** | **199 140 264** | 5,991 |
| 110 | 100 | 4 | 10 | 6500 | **199 140 245** | **199 140 265** | 6,633 |
| 140 | 125 | 5 | 10 | 11500 | **199 140 246** | **199 140 266** | |
| 160 | 150 | 6 | 10 | 16600 | **199 140 247** | **199 140 267** | 8,224 |
| 225 | 200 | 8 | 10 | 39600 | **199 140 248** | **199 140 268** | 14,494 |

| d [mm] | Тип привода | D [mm] | D1 мин. [mm] | D1 макс. [mm] | d2 [mm] | H [mm] | H1 [mm] | H2 [mm] | H3 [mm] | H4 [mm] | L [mm] | L1 [mm] | L2 [mm] |
|---|---|---|---|---|---|---|---|---|---|---|---|---|---|
| 63 | EA-31 | 19 | 120,0 | 125,0 | 104 | 460 | 77 | 134 | 188 | 60 | 45 | 122 | 180 |
| 75 | EA-31 | 19 | 139,7 | 145,0 | 115 | 473 | 83 | 140 | 188 | 60 | 46 | 122 | 180 |
| 90 | EA-31 | 19 | 150,0 | 160,0 | 131 | 488 | 89 | 146 | 188 | 60 | 49 | 122 | 180 |
| 110 | EA-31 | 19 | 175,0 | 190,5 | 161 | 520 | 104 | 167 | 188 | 60 | 56 | 122 | 180 |
| 140 | EA-31 | 23 | 210,0 | 215,9 | 187 | 547 | 117 | 181 | 188 | 60 | 64 | 122 | 180 |
| 160 | EA-31 | 24 | 241,3 | 241,3 | 215 | 568 | 130 | 189 | 188 | 60 | 72 | 122 | 180 |
| 225 | EA-42 | 23 | 290,0 | 295,0 | 267 | 635 | 158 | 210 | 208 | 60 | 73 | 122 | 180 |

| d [mm] | L3 [mm] | Q1 [mm] | Q2 [mm] |
|---|---|---|---|
| 63 | 250 | 40 | |
| 75 | 250 | 54 | 35 |
| 90 | 250 | 67 | 50 |
| 110 | 250 | 88 | 74 |
| 140 | 250 | 113 | 97 |
| 160 | 250 | 139 | 123 |
| 225 | 250 | 178 | 169 |

WGrp 3 39 643 033

# Опорный дисковый затвор тип 141, PVC-C, 100-230 В
# Без возможности ручного управления

**Модель:**

- Корпус из GGG 40,3 с эпоксидным покрытием
- Размеры для присоединения: ISO 7005 PN10, EN 1092 PN10, DIN 2501 PN10
- Общая длина в соответствии с EN 558-1, ISO 5752
- Напряжение 100-230 Вольт, 50-60 Герц
- Время контроля 15 с/90°<) EA31
- Время контроля 25 сек / <90°) для EA 42
- Угол контроля 90°<)
- Привод со встроенной стандартной возможностью аварийного ручного управления

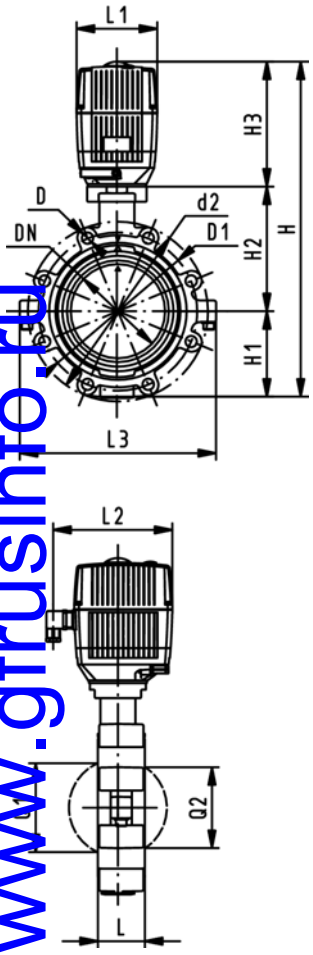





WGrp 3 39 643 034

| d [mm] | DN [mm] | Дюйм | PN | kv-значение (Δp=1 бар) [l/min] | EPDM Код | FPM Код | кг |
|---|---|---|---|---|---|---|---|
| 63 | 50 | 2 | 10 | 1470 | **199 141 202** | **199 141 222** | 6,281 |
| 75 | 65 | 2 ½ | 10 | 2200 | **199 141 203** | **199 141 223** | 6,648 |
| 90 | 80 | 3 | 10 | 3000 | **199 141 204** | **199 141 224** | 7,702 |
| 110 | 100 | 4 | 10 | 6500 | **199 141 205** | **199 141 225** | 9,217 |
| 140 | 125 | 5 | 10 | 11500 | **199 141 206** | **199 141 226** | 11,205 |
| 160 | 150 | 6 | 10 | 16600 | **199 141 207** | **199 141 227** | 13,184 |
| 225 | 200 | 8 | 10 | 39600 | **199 141 208** | **199 141 228** | 22,942 |

| d [mm] | Тип привода | D | D1 [mm] | d2 [mm] | H [mm] | H1 [mm] | H2 [mm] | H3 [mm] | L [mm] | L1 [mm] | L2 [mm] | L3 [mm] | Q1 [mm] |
|---|---|---|---|---|---|---|---|---|---|---|---|---|---|
| 63 | EA-31 | M16 | 125 | 150 | 399 | 77 | 134 | 188 | 45 | 122 | 180 | 150 | 40 |
| 75 | EA-31 | M16 | 145 | 170 | 411 | 83 | 140 | 188 | 46 | 122 | 180 | 160 | 54 |
| 90 | EA-31 | M16 | 160 | 184 | 423 | 89 | 146 | 188 | 49 | 122 | 180 | 205 | 67 |
| 110 | EA-31 | M16 | 180 | 216 | 459 | 104 | 167 | 188 | 56 | 122 | 180 | 244 | 88 |
| 140 | EA-31 | M16 | 210 | 246 | 486 | 117 | 181 | 188 | 64 | 122 | 180 | 272 | 113 |
| 160 | EA-31 | M20 | 240 | 273 | 507 | 130 | 189 | 188 | 72 | 122 | 180 | 297 | 139 |
| 225 | EA-42 | M20 | 295 | 334 | 576 | 158 | 210 | 208 | 73 | 122 | 180 | 360 | 178 |

| d [mm] | Q2 [mm] |
|---|---|
| 63 | |
| 75 | 35 |
| 90 | 50 |
| 110 | 74 |
| 140 | 97 |
| 160 | 123 |
| 225 | 169 |

www.gfrusinfo.ru

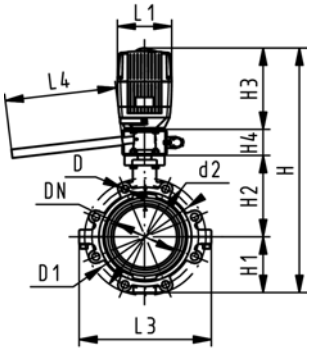


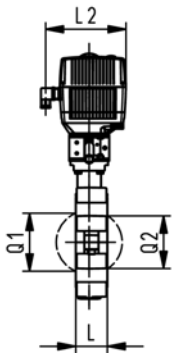


WGrp 3 39 643 034

# Опорный дисковый затвор тип 141, PVC-C, 100-230 В
# С возможностью ручного управления

**Модель:**

- Корпус из GGG 40,3 с эпоксидным покрытием
- Размеры для присоединения: ISO 7005 PN10, EN 1092 PN10, DIN 2501 PN10
- Общая длина в соответствии с EN 558-1, ISO 5752
- Напряжение 100-230 Вольт, 50-60 Герц
- Время контроля 15 с/90°<) EA31
- Время контроля 25 сек / <90°) для EA 42
- Угол контроля 90°<)
- Привод со встроенной стандартной возможностью аварийного ручного управления

| **d** [mm] | **DN** [mm] | **Дюйм** | **PN** | **kv-значение (Δp=1 бар)** [l/min] | **EPDM Код** | **FPM Код** | **кг** |
|---|---|---|---|---|---|---|---|
| 63 | 50 | 2 | 10 | 1470 | **199 141 162** | **199 141 182** | 7,781 |
| 75 | 65 | 2 ½ | 10 | 2200 | **199 141 163** | **199 141 183** | 8,148 |
| 90 | 80 | 3 | 10 | 3000 | **199 141 164** | **199 141 184** | 9,202 |
| 110 | 100 | 4 | 10 | 6500 | **199 141 165** | **199 141 185** | 10,717 |
| 140 | 125 | 5 | 10 | 11500 | **199 141 166** | **199 141 186** | 12,705 |
| 160 | 150 | 6 | 10 | 16600 | **199 141 167** | **199 141 187** | 14,684 |
| 225 | 200 | 8 | 10 | 39600 | **199 141 168** | **199 141 188** | 24,442 |

| **d** [mm] | **Тип привода** | **D** | **D1** [mm] | **d2** [mm] | **H** [mm] | **H1** [mm] | **H2** [mm] | **H3** [mm] | **H4** [mm] | **L** [mm] | **L1** [mm] | **L2** [mm] | **L3** [mm] |
|---|---|---|---|---|---|---|---|---|---|---|---|---|---|
| 63 | EA-31 | M16 | 125 | 150 | 459 | 77 | 134 | 188 | 60 | 45 | 122 | 180 | 150 |
| 75 | EA-31 | M16 | 145 | 170 | 471 | 83 | 140 | 188 | 60 | 46 | 122 | 180 | 160 |
| 90 | EA-31 | M16 | 160 | 184 | 483 | 89 | 146 | 188 | 60 | 49 | 122 | 180 | 205 |
| 110 | EA-31 | M16 | 180 | 216 | 519 | 104 | 167 | 188 | 60 | 56 | 122 | 180 | 244 |
| 140 | EA-31 | M16 | 210 | 246 | 546 | 117 | 181 | 188 | 60 | 64 | 122 | 180 | 272 |
| 160 | EA-31 | M20 | 240 | 273 | 567 | 130 | 189 | 188 | 60 | 72 | 122 | 180 | 297 |
| 225 | EA-42 | M20 | 295 | 334 | 636 | 158 | 210 | 208 | 60 | 73 | 122 | 180 | 360 |

| **d** [mm] | **L4** [mm] | **Q1** [mm] | **Q2** [mm] |
|---|---|---|---|
| 63 | 200 | 40 | |
| 75 | 200 | 54 | 35 |
| 90 | 200 | 67 | 50 |
| 110 | 250 | 88 | 74 |
| 140 | 250 | 113 | 97 |
| 160 | 250 | 139 | 123 |
| 225 | 250 | 178 | 169 |

www.gfrusinfo.ru

# Опорный дисковый затвор тип 141, PVC-C 24B
# Без возможности ручного управления

**Модель:**

- Корпус из GGG 40,3 с эпоксидным покрытием
- Размеры для присоединения: ISO 7005 PN10, EN 1092 PN10, DIN 2501 PN10
- Общая длина в соответствии с EN 558-1, ISO 5752
- Напряжение 24 Вольт переменного / постоянного тока
- Время контроля 15 с/90°<) EA31
- Время контроля 25 сек / <90°) для EA 42
- Угол контроля 90°<)
- Привод со встроенной стандартной возможностью аварийного ручного управления

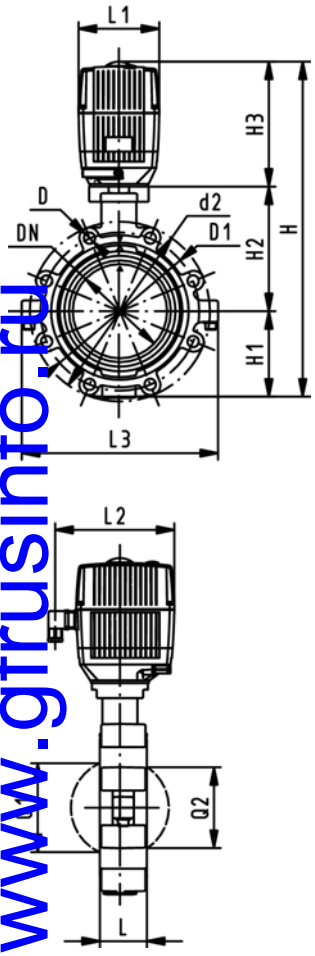





| d [mm] | DN [mm] | Дюйм | PN | kv-значение (Δp=1 бар) [l/min] | EPDM Код | FPM Код | кг |
|---|---|---|---|---|---|---|---|
| 63 | 50 | 2 | 10 | 1470 | **199 141 282** | **199 141 302** | 6,281 |
| 75 | 65 | 2 ½ | 10 | 2200 | **199 141 283** | **199 141 303** | 6,648 |
| 90 | 80 | 3 | 10 | 3000 | **199 141 284** | **199 141 304** | 7,702 |
| 110 | 100 | 4 | 10 | 6500 | **199 141 285** | **199 141 305** | 9,217 |
| 140 | 125 | 5 | 10 | 11500 | **199 141 286** | **199 141 306** | 11,205 |
| 160 | 150 | 6 | 10 | 16600 | **199 141 287** | **199 141 307** | 13,184 |
| 225 | 200 | 8 | 10 | 39600 | **199 141 288** | **199 141 308** | 22,942 |

| d [mm] | Тип привода | D | D1 [mm] | d2 [mm] | H [mm] | H1 [mm] | H2 [mm] | H3 [mm] | L [mm] | L1 [mm] | L2 [mm] | L3 [mm] | Q1 [mm] |
|---|---|---|---|---|---|---|---|---|---|---|---|---|---|
| 63 | EA-31 | M16 | 125 | 150 | 399 | 77 | 134 | 188 | 45 | 122 | 180 | 150 | 40 |
| 75 | EA-31 | M16 | 145 | 170 | 411 | 83 | 140 | 188 | 46 | 122 | 180 | 160 | 54 |
| 90 | EA-31 | M16 | 160 | 184 | 423 | 89 | 146 | 188 | 49 | 122 | 180 | 205 | 67 |
| 110 | EA-31 | M16 | 180 | 216 | 459 | 104 | 167 | 188 | 56 | 122 | 180 | 244 | 88 |
| 140 | EA-31 | M16 | 210 | 246 | 486 | 117 | 181 | 188 | 64 | 122 | 180 | 272 | 113 |
| 160 | EA-31 | M20 | 240 | 273 | 507 | 130 | 189 | 188 | 72 | 122 | 180 | 297 | 139 |
| 225 | EA-42 | M20 | 295 | 334 | 576 | 158 | 210 | 208 | 73 | 122 | 180 | 360 | 178 |

| d [mm] | Q2 [mm] |
|---|---|
| 63 | |
| 75 | 35 |
| 90 | 50 |
| 110 | 74 |
| 140 | 97 |
| 160 | 123 |
| 225 | 169 |

WGrp 3 39 643 034

www.gfrusinfo.ru

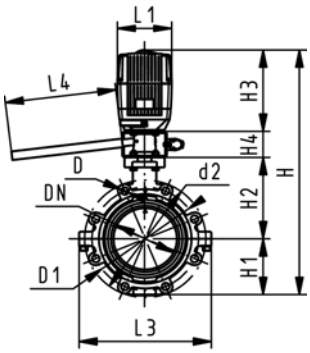


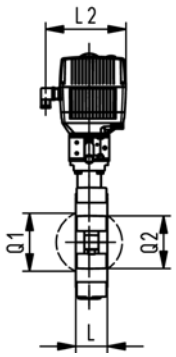


WGrp 3 39 643 034

# Опорный дисковый затвор тип 141, PVC-C 24B
# С возможностью ручного управления

**Модель:**

- Корпус из GGG 40,3 с эпоксидным покрытием
- Размеры для присоединения: ISO 7005 PN10, EN 1092 PN10, DIN 2501 PN10
- Общая длина в соответствии с EN 558-1, ISO 5752
- Напряжение 24 Вольт переменного / постоянного тока
- Время контроля 15 с/90°<) EA31
- Время контроля 25 сек / <90°) для EA 42
- Угол контроля 90°<)
- Привод со встроенной стандартной возможностью аварийного ручного управления

| **d** [mm] | **DN** [mm] | **Дюйм** | **PN** | **kv-значение (Δp=1 бар)** [l/min] | **EPDM Код** | **FPM Код** | **кг** |
|---|---|---|---|---|---|---|---|
| 63 | 50 | 2 | 10 | 1470 | **199 141 242** | **199 141 262** | 7,781 |
| 75 | 65 | 2 ½ | 10 | 2200 | **199 141 243** | **199 141 263** | 8,148 |
| 90 | 80 | 3 | 10 | 3000 | **199 141 244** | **199 141 264** | 9,202 |
| 110 | 100 | 4 | 10 | 6500 | **199 141 245** | **199 141 265** | 10,717 |
| 140 | 125 | 5 | 10 | 11500 | **199 141 246** | **199 141 266** | 12,705 |
| 160 | 150 | 6 | 10 | 16600 | **199 141 247** | **199 141 267** | 14,684 |
| 225 | 200 | 8 | 10 | 39600 | **199 141 248** | **199 141 268** | 24,442 |

| **d** [mm] | **Тип привода** | **D** | **D1** [mm] | **d2** [mm] | **H** [mm] | **H1** [mm] | **H2** [mm] | **H3** [mm] | **H4** [mm] | **L** [mm] | **L1** [mm] | **L2** [mm] | **L3** [mm] |
|---|---|---|---|---|---|---|---|---|---|---|---|---|---|
| 63 | EA-31 | M16 | 125 | 150 | 459 | 77 | 134 | 188 | 60 | 45 | 122 | 180 | 150 |
| 75 | EA-31 | M16 | 145 | 170 | 471 | 83 | 140 | 188 | 60 | 46 | 122 | 180 | 160 |
| 90 | EA-31 | M16 | 160 | 184 | 483 | 89 | 146 | 188 | 60 | 49 | 122 | 180 | 205 |
| 110 | EA-31 | M16 | 180 | 216 | 519 | 104 | 167 | 188 | 60 | 56 | 122 | 180 | 244 |
| 140 | EA-31 | M16 | 210 | 246 | 546 | 117 | 181 | 188 | 60 | 64 | 122 | 180 | 272 |
| 160 | EA-31 | M20 | 240 | 273 | 567 | 130 | 189 | 188 | 60 | 72 | 122 | 180 | 297 |
| 225 | EA-42 | M20 | 295 | 334 | 636 | 158 | 210 | 208 | 60 | 73 | 122 | 180 | 360 |

| **d** [mm] | **L4** [mm] | **Q1** [mm] | **Q2** [mm] |
|---|---|---|---|
| 63 | 200 | 40 | |
| 75 | 200 | 54 | 35 |
| 90 | 200 | 67 | 50 |
| 110 | 250 | 88 | 74 |
| 140 | 250 | 113 | 97 |
| 160 | 250 | 139 | 123 |
| 225 | 250 | 178 | 169 |

www.gfrusinfo.ru

# Опорный дисковый затвор тип 142, PVC-C 100-230B
# Без возможности ручного управления

**Модель:**

- Корпус из GGG 40,3 с эпоксидным покрытием
- Размеры присоединения ANSI / ASME B 16.5 Класс 150
- Общая длина в соответствии с EN 558-1, ISO 5752
- Напряжение 100-230 Вольт, 50-60 Герц
- Время контроля 15 с/90°<) EA31
- Время контроля 25 сек / <90°) для EA 42
- Угол контроля 90°<)
- Привод со встроенной стандартной возможностью аварийного ручного управления

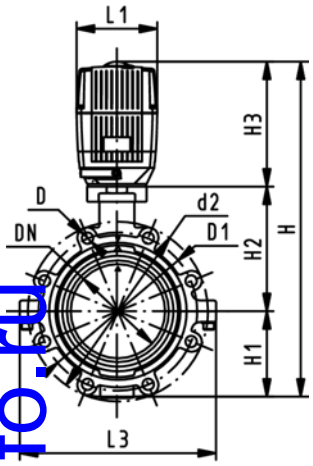


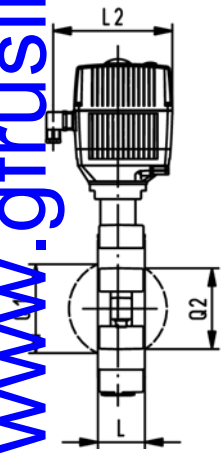


WGrp 3 39 643 034

| Дюйм | DN [mm] | d [mm] | PN | kv-значение (Δp=1 бар) [l/min] | EPDM Код | FPM Код | кг |
|---|---|---|---|---|---|---|---|
| 2 | 50 | 63 | 10 | 1470 | **199 142 202** | **199 142 222** | 6,281 |
| 2 ½ | 65 | 75 | 10 | 2200 | **199 142 203** | **199 142 223** | 6,648 |
| 3 | 80 | 90 | 10 | 3000 | **199 142 204** | **199 142 224** | 7,073 |
| 4 | 100 | 110 | 10 | 6500 | **199 142 205** | **199 142 225** | 9,217 |
| 5 | 125 | 140 | 10 | 11500 | **199 142 206** | **199 142 226** | 11,205 |
| 6 | 150 | 160 | 10 | 16600 | **199 142 207** | **199 142 227** | 13,184 |
| 8 | 200 | 225 | 10 | 39600 | **199 142 208** | **199 142 228** | 22,942 |

| Дюйм | Тип привода | D | D1 [mm] | d2 [mm] | H [mm] | H1 [mm] | H2 [mm] | H3 [mm] | L [mm] | L1 [mm] | L2 [mm] | L3 [mm] |
|---|---|---|---|---|---|---|---|---|---|---|---|---|
| 2 | EA-31 | UNC 5/8 | 121 | 150 | 399 | 77 | 134 | 188 | 45 | 122 | 180 | 150 |
| 2 ½ | EA-31 | UNC 5/8 | 140 | 170 | 411 | 83 | 140 | 188 | 46 | 122 | 180 | 160 |
| 3 | EA-31 | UNC 5/8 | 153 | 177 | 423 | 89 | 146 | 188 | 49 | 122 | 180 | 175 |
| 4 | EA-31 | UNC 5/8 | 191 | 216 | 459 | 104 | 167 | 188 | 56 | 122 | 180 | 244 |
| 5 | EA-31 | UNC 3/4 | 216 | 246 | 486 | 117 | 181 | 188 | 64 | 122 | 180 | 272 |
| 6 | EA-31 | UNC 3/4 | 242 | 273 | 507 | 130 | 189 | 188 | 72 | 122 | 180 | 297 |
| 8 | EA-42 | UNC 3/4 | 299 | 334 | 576 | 158 | 210 | 208 | 73 | 122 | 180 | 360 |

| Дюйм | Q1 [mm] | Q2 [mm] |
|---|---|---|
| 2 | 40 | |
| 2 ½ | 54 | 35 |
| 3 | 67 | 50 |
| 4 | 88 | 74 |
| 5 | 113 | 97 |
| 6 | 139 | 123 |
| 8 | 178 | 169 |

www.gfrusinfo.ru

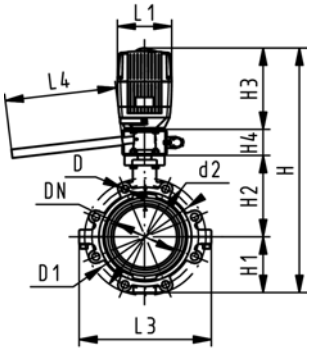


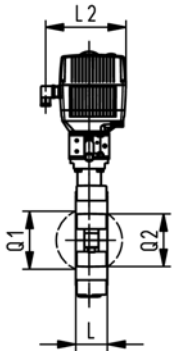


# Опорный дисковый затвор тип 142, PVC-C 100-230В
# С возможностью ручного управления

**Модель:**

- Корпус из GGG 40,3 с эпоксидным покрытием
- Размеры присоединения ANSI / ASME B 16.5 Класс 150
- Общая длина в соответствии с EN 558-1, ISO 5752
- Напряжение 100-230 Вольт, 50-60 Герц
- Время контроля 15 с/90°<) EA31
- Время контроля 25 сек / <90°) для EA 42
- Угол контроля 90°<)
- Привод со встроенной стандартной возможностью аварийного ручного управления

| Дюйм | DN [mm] | d [mm] | PN | kv-значение (Δp=1 бар) [l/min] | EPDM Код | FPM Код | кг |
|---|---|---|---|---|---|---|---|
| 2 | 50 | 63 | 10 | 1470 | **199 142 162** | **199 142 182** | 7,781 |
| 2 ½ | 65 | 75 | 10 | 2200 | **199 142 163** | **199 142 183** | 8,148 |
| 3 | 80 | 90 | 10 | 3000 | **199 142 164** | **199 142 184** | 8,573 |
| 4 | 100 | 110 | 10 | 6500 | **199 142 165** | **199 142 185** | 10,717 |
| 5 | 125 | 140 | 10 | 11500 | **199 142 166** | **199 142 186** | 12,705 |
| 6 | 150 | 160 | 10 | 16600 | **199 142 167** | **199 142 187** | 14,684 |
| 8 | 200 | 225 | 10 | 39600 | **199 142 168** | **199 142 188** | 24,442 |

| Дюйм | Тип привода | D | D1 [mm] | d2 [mm] | H [mm] | H1 [mm] | H2 [mm] | H3 [mm] | H4 [mm] | L [mm] | L1 [mm] | L2 [mm] |
|---|---|---|---|---|---|---|---|---|---|---|---|---|
| 2 | EA-31 | UNC 5/8 | 121 | 150 | 459 | 77 | 134 | 188 | 60 | 45 | 122 | 180 |
| 2 ½ | EA-31 | UNC 5/8 | 140 | 170 | 471 | 83 | 140 | 188 | 60 | 46 | 122 | 180 |
| 3 | EA-31 | UNC 5/8 | 153 | 177 | 483 | 89 | 146 | 188 | 60 | 49 | 122 | 180 |
| 4 | EA-31 | UNC 5/8 | 191 | 216 | 519 | 104 | 167 | 188 | 60 | 56 | 122 | 180 |
| 5 | EA-31 | UNC 3/4 | 216 | 246 | 546 | 117 | 181 | 188 | 60 | 64 | 122 | 180 |
| 6 | EA-31 | UNC 3/4 | 242 | 273 | 567 | 130 | 189 | 188 | 60 | 72 | 122 | 180 |
| 8 | EA-42 | UNC 3/4 | 299 | 334 | 636 | 158 | 210 | 208 | 60 | 73 | 122 | 180 |

| Дюйм | L3 [mm] | L4 [mm] | Q1 [mm] | Q2 [mm] |
|---|---|---|---|---|
| 2 | 150 | 200 | 40 | |
| 2 ½ | 160 | 200 | 54 | 35 |
| 3 | 175 | 200 | 67 | 50 |
| 4 | 244 | 250 | 88 | 74 |
| 5 | 272 | 250 | 113 | 97 |
| 6 | 297 | 250 | 139 | 123 |
| 8 | 360 | 250 | 178 | 169 |

WGrp 3 39 643 034

www.gfrusinfo.ru

# Опорный дисковый затвор тип 142, PVC-C 24B
# Без возможности ручного управления

**Модель:**

- Корпус из GGG 40,3 с эпоксидным покрытием
- Размеры присоединения ANSI / ASME B 16.5 Класс 150
- Общая длина в соответствии с EN 558-1, ISO 5752
- Напряжение 24 Вольт переменного / постоянного тока
- Время контроля 15 с/90°<) EA31
- Время контроля 25 сек / <90°) для EA 42
- Угол контроля 90°<)
- Привод со встроенной стандартной возможностью аварийного ручного управления

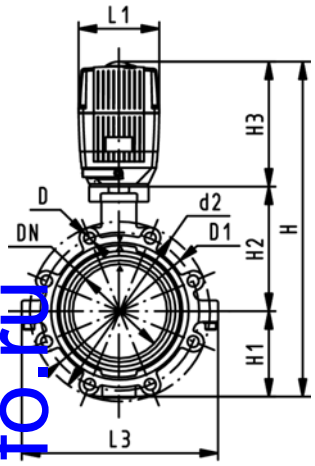


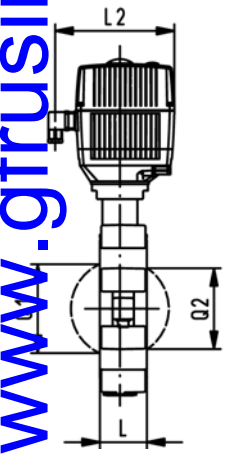


WGrp 3 39 643 034

| Дюйм | DN [mm] | d [mm] | PN | kv-значение (Δp=1 бар) [l/min] | EPDM Код | FPM Код | кг |
|---|---|---|---|---|---|---|---|
| 2 | 50 | 63 | 10 | 1470 | **199 142 282** | **199 142 302** | 6,281 |
| 2 ½ | 65 | 75 | 10 | 2200 | **199 142 283** | **199 142 303** | 6,648 |
| 3 | 80 | 90 | 10 | 3000 | **199 142 284** | **199 142 304** | 7,073 |
| 4 | 100 | 110 | 10 | 6500 | **199 142 285** | **199 142 305** | 9,217 |
| 5 | 125 | 140 | 10 | 11500 | **199 142 286** | **199 142 306** | 11,205 |
| 6 | 150 | 160 | 10 | 16600 | **199 142 287** | **199 142 307** | 13,184 |
| 8 | 200 | 225 | 10 | 39600 | **199 142 288** | **199 142 308** | 22,942 |

| Дюйм | Тип привода | D | D1 [mm] | d2 [mm] | H [mm] | H1 [mm] | H2 [mm] | H3 [mm] | L [mm] | L1 [mm] | L2 [mm] | L3 [mm] |
|---|---|---|---|---|---|---|---|---|---|---|---|---|
| 2 | EA-31 | UNC 5/8 | 121 | 150 | 399 | 77 | 134 | 188 | 45 | 122 | 180 | 150 |
| 2 ½ | EA-31 | UNC 5/8 | 140 | 170 | 411 | 83 | 140 | 188 | 46 | 122 | 180 | 160 |
| 3 | EA-31 | UNC 5/8 | 153 | 177 | 423 | 89 | 146 | 188 | 49 | 122 | 180 | 175 |
| 4 | EA-31 | UNC 5/8 | 191 | 216 | 459 | 104 | 167 | 188 | 56 | 122 | 180 | 244 |
| 5 | EA-31 | UNC 3/4 | 216 | 246 | 486 | 117 | 181 | 188 | 64 | 122 | 180 | 272 |
| 6 | EA-31 | UNC 3/4 | 242 | 273 | 507 | 130 | 189 | 188 | 72 | 122 | 180 | 297 |
| 8 | EA-42 | UNC 3/4 | 299 | 334 | 576 | 158 | 210 | 208 | 73 | 122 | 180 | 360 |

| Дюйм | Q1 [mm] | Q2 [mm] |
|---|---|---|
| 2 | 40 | |
| 2 ½ | 54 | 35 |
| 3 | 67 | 50 |
| 4 | 88 | 74 |
| 5 | 113 | 97 |
| 6 | 139 | 123 |
| 8 | 178 | 169 |

www.gfrusinfo.ru

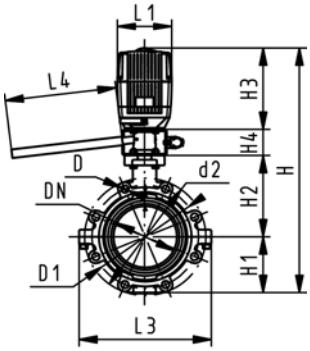


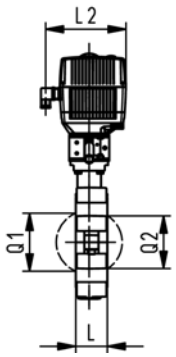


# Опорный дисковый затвор тип 142, PVC-C 24B
# С возможностью ручного управления

**Модель:**

- Корпус из GGG 40,3 с эпоксидным покрытием
- Размеры присоединения ANSI / ASME B 16.5 Класс 150
- Общая длина в соответствии с EN 558-1, ISO 5752
- Напряжение 24 Вольт переменного / постоянного тока
- Время контроля 15 с/90°<) EA31
- Время контроля 25 сек / <90°) для EA 42
- Угол контроля 90°<)
- Привод со встроенной стандартной возможностью аварийного ручного управления

| Дюйм | DN [mm] | d [mm] | PN | kv-значение (Δp=1 бар) [l/min] | EPDM Код | FPM Код | кг |
|---|---|---|---|---|---|---|---|
| 2 | 50 | 63 | 10 | 1470 | **199 142 242** | **199 142 262** | 7,781 |
| 2 ½ | 65 | 75 | 10 | 2200 | **199 142 243** | **199 142 263** | 8,148 |
| 3 | 80 | 90 | 10 | 3000 | **199 142 244** | **199 142 264** | 8,573 |
| 4 | 100 | 110 | 10 | 6500 | **199 142 245** | **199 142 265** | 10,717 |
| 5 | 125 | 140 | 10 | 11500 | **199 142 246** | **199 142 266** | 12,705 |
| 6 | 150 | 160 | 10 | 16600 | **199 142 247** | **199 142 267** | 14,684 |
| 8 | 200 | 225 | 10 | 39600 | **199 142 248** | **199 142 268** | 24,442 |

| Дюйм | Тип привода | D | D1 [mm] | d2 [mm] | H [mm] | H1 [mm] | H2 [mm] | H3 [mm] | H4 [mm] | L [mm] | L1 [mm] | L2 [mm] |
|---|---|---|---|---|---|---|---|---|---|---|---|---|
| 2 | EA-31 | UNC 5/8 | 121 | 150 | 459 | 77 | 134 | 188 | 60 | 45 | 122 | 180 |
| 2 ½ | EA-31 | UNC 5/8 | 140 | 170 | 471 | 83 | 140 | 188 | 60 | 46 | 122 | 180 |
| 3 | EA-31 | UNC 5/8 | 153 | 177 | 483 | 89 | 146 | 188 | 60 | 49 | 122 | 180 |
| 4 | EA-31 | UNC 5/8 | 191 | 216 | 519 | 104 | 167 | 188 | 60 | 56 | 122 | 180 |
| 5 | EA-31 | UNC 3/4 | 216 | 246 | 546 | 117 | 181 | 188 | 60 | 64 | 122 | 180 |
| 6 | EA-31 | UNC 3/4 | 242 | 273 | 567 | 130 | 189 | 188 | 60 | 72 | 122 | 180 |
| 8 | EA-42 | UNC 3/4 | 299 | 334 | 636 | 158 | 210 | 208 | 60 | 73 | 122 | 180 |

| Дюйм | L3 [mm] | L4 [mm] | Q1 [mm] | Q2 [mm] |
|---|---|---|---|---|
| 2 | 150 | 200 | 40 | |
| 2 ½ | 160 | 200 | 54 | 35 |
| 3 | 175 | 200 | 67 | 50 |
| 4 | 244 | 250 | 88 | 74 |
| 5 | 272 | 250 | 113 | 97 |
| 6 | 297 | 250 | 139 | 123 |
| 8 | 360 | 250 | 178 | 169 |

WGrp 3 39 643 034

www.gfrusinfo.ru

# Дисковые затворы с пневмоприводом

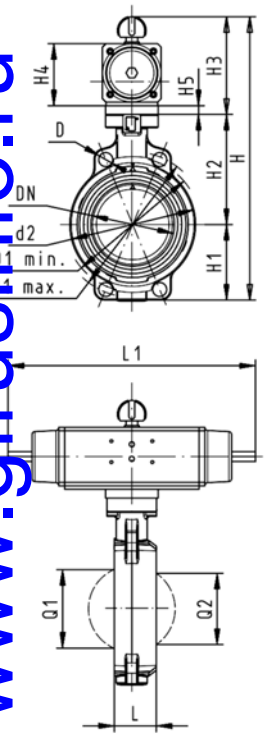





WGrp 3 39 644 033

## Дисковый затвор тип 240, PVC-C
## FC (нормально закрытый)
## Без возможности ручного управления

**Модель:**

- Размеры для присоединения: ISO 7005 PN 10, EN 1092 PN 10, DIN 2501 PN 10, ANSI B 16.5 Класс 150, BS 1560: 1958, JIS B 2220
- Общая длина в соответствии с EN 558-1, ISO 5752
- Угол контроля 90°<)

| d [mm] | DN [mm] | Дюйм | PN | kv-значение (Δp=1 бар) [l/min] | EPDM Код | FPM Код | кг |
|---|---|---|---|---|---|---|---|
| 63 | 50 | 2 | 10 | 1470 | **199 240 162** | **199 240 182** | 3,218 |
| 75 | 65 | 2 ½ | 10 | 2200 | **199 240 163** | **199 240 183** | 3,352 |
| 90 | 80 | 3 | 10 | 3000 | **199 240 164** | **199 240 184** | 3,531 |
| 110 | 100 | 4 | 10 | 6500 | **199 240 165** | **199 240 185** | 5,371 |
| 140 | 125 | 5 | 10 | 11500 | **199 240 166** | **199 240 186** | |
| 160 | 150 | 6 | 10 | 16600 | **199 240 167** | **199 240 187** | 10,285 |
| 225 | 200 | 8 | 10 | 39600 | **199 240 168** | **199 240 188** | 14,494 |

| d [mm] | Тип привода | D [mm] | D1 мин. [mm] | D1 макс. [mm] | d2 [mm] | H [mm] | H1 [mm] | H2 [mm] | H3 [mm] | H4 [mm] | H5 [mm] | L [mm] | L1 [mm] |
|---|---|---|---|---|---|---|---|---|---|---|---|---|---|
| 63 | PA-30 FC | 19 | 120,0 | 125,0 | 104 | 327 | 77 | 134 | 117 | 70 | 15 | 45 | 276 |
| 75 | PA-30 FC | 19 | 139,7 | 145,0 | 115 | 340 | 83 | 140 | 117 | 70 | 15 | 46 | 276 |
| 90 | PA-35 FC | 19 | 150,0 | 160,0 | 131 | 361 | 89 | 146 | 126 | 78 | 15 | 49 | 326 |
| 110 | PA-40 FC | 19 | 175,0 | 190,5 | 161 | 400 | 104 | 167 | 129 | 86 | | 56 | 370 |
| 140 | PA-45 FC | 23 | 210,0 | 215,9 | 187 | 436 | 117 | 181 | 139 | 96 | | 64 | 411 |
| 160 | PA-50 FC | 24 | 241,3 | 241,3 | 215 | 468 | 130 | 189 | 149 | 106 | | 72 | 423 |
| 225 | PA-55 FC | 23 | 290,0 | 295,0 | 267 | 529 | 158 | 210 | 161 | 118 | | 73 | 452 |

| d [mm] | L2 [mm] | Q1 [mm] | Q2 [mm] |
|---|---|---|---|
| 63 | 65 | 40 | |
| 75 | 65 | 54 | 35 |
| 90 | 72 | 67 | 50 |
| 110 | 80 | 88 | 74 |
| 140 | 90 | 113 | 97 |
| 160 | 100 | 139 | 123 |
| 225 | 112 | 178 | 169 |

www.gfrusinfo.ru

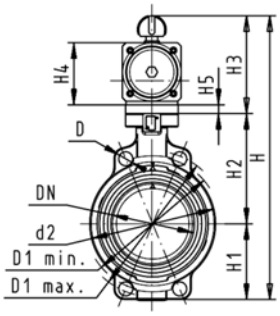


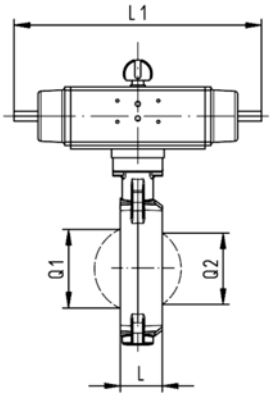


WGrp 3 39 644 033

# Дисковый затвор тип 240, PVC-C
# FO (нормально открытый)
# Без возможности ручного управления

**Модель:**

- Размеры для присоединения: ISO 7005 PN 10, EN 1092 PN 10, DIN 2501 PN 10, ANSI B 16.5 Класс 150, BS 1560: 1958, JIS B 2220
- Общая длина в соответствии с EN 558-1, ISO 5752
- Угол контроля 90°<)

| d [mm] | DN [mm] | Дюйм | PN | kv-значение (Δp=1 бар) [l/min] | EPDM Код | FPM Код | кг |
|---|---|---|---|---|---|---|---|
| 63 | 50 | 2 | 10 | 1470 | **199 240 202** | **199 240 222** | |
| 75 | 65 | 2 ½ | 10 | 2200 | **199 240 203** | **199 240 223** | 3,352 |
| 90 | 80 | 3 | 10 | 3000 | **199 240 204** | **199 240 224** | 3,531 |
| 110 | 100 | 4 | 10 | 6500 | **199 240 205** | **199 240 225** | 5,371 |
| 140 | 125 | 5 | 10 | 11500 | **199 240 206** | **199 240 226** | |
| 160 | 150 | 6 | 10 | 16600 | **199 240 207** | **199 240 227** | 10,285 |
| 225 | 200 | 8 | 10 | 39600 | **199 240 208** | **199 240 228** | 14,494 |

| d [mm] | Тип привода | D [mm] | D1 мин. [mm] | D1 макс. [mm] | d2 [mm] | H [mm] | H1 [mm] | H2 [mm] | H3 [mm] | H4 [mm] | H5 [mm] | L [mm] | L1 [mm] |
|---|---|---|---|---|---|---|---|---|---|---|---|---|---|
| 63 | PA-30 FO | 19 | 120,0 | 125,0 | 104 | 327 | 77 | 134 | 117 | 70 | 15 | 45 | 276 |
| 75 | PA-30 FO | 19 | 139,7 | 145,0 | 115 | 340 | 83 | 140 | 117 | 70 | 15 | 46 | 276 |
| 90 | PA-35 FO | 19 | 150,0 | 160,0 | 131 | 361 | 89 | 146 | 126 | 78 | 15 | 49 | 326 |
| 110 | PA-40 FO | 19 | 175,0 | 190,5 | 161 | 400 | 104 | 167 | 129 | 86 | | 56 | 370 |
| 140 | PA-45 FO | 23 | 210,0 | 215,9 | 187 | 436 | 117 | 181 | 139 | 96 | | 64 | 411 |
| 160 | PA-50 FO | 24 | 241,3 | 241,3 | 215 | 468 | 130 | 189 | 149 | 106 | | 72 | 423 |
| 225 | PA-55 FO | 23 | 290,0 | 295,0 | 267 | 529 | 158 | 210 | 161 | 118 | | 73 | 452 |

| d [mm] | L2 [mm] | Q1 [mm] | Q2 [mm] |
|---|---|---|---|
| 63 | 65 | 40 | |
| 75 | 65 | 54 | 35 |
| 90 | 72 | 67 | 50 |
| 110 | 80 | 88 | 74 |
| 140 | 90 | 113 | 97 |
| 160 | 100 | 139 | 123 |
| 225 | 112 | 178 | 169 |

www.gfrusinfo.ru

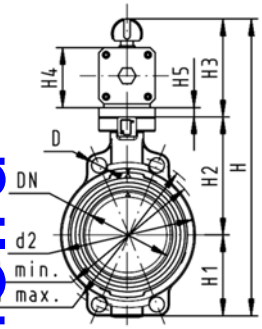


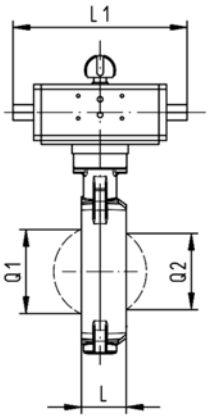


# Дисковый затвор тип 240, PVC-C
# DA (двойного действия)
# Без возможности ручного управления

**Модель:**

- Размеры для присоединения: ISO 7005 PN 10, EN 1092 PN 10, DIN 2501 PN 10, ANSI B 16.5 Класс 150, BS 1560: 1958, JIS B 2220
- Общая длина в соответствии с EN 558-1, ISO 5752
- Угол контроля 90°<)

| **d** [mm] | **DN** [mm] | **Дюйм** | **PN** | **kv-значение (Δp=1 бар)** [l/min] | **EPDM Код** | **FPM Код** | **кг** |
|---|---|---|---|---|---|---|---|
| 63 | 50 | 2 | 10 | 1470 | **199 240 242** | **199 240 262** | 5,184 |
| 75 | 65 | 2 ½ | 10 | 2200 | **199 240 243** | **199 240 263** | 2,202 |
| 90 | 80 | 3 | 10 | 3000 | **199 240 244** | **199 240 264** | 2,862 |
| 110 | 100 | 4 | 10 | 6500 | **199 240 245** | **199 240 265** | 3,623 |
| 140 | 125 | 5 | 10 | 11500 | **199 240 246** | **199 240 266** | 4,500 |
| 160 | 150 | 6 | 10 | 16600 | **199 240 247** | **199 240 267** | 6,764 |
| 225 | 200 | 8 | 10 | 39600 | **199 240 248** | **199 240 268** | 8,494 |

| **d** [mm] | **Тип привода** | **D** [mm] | **D1 мин.** [mm] | **D1 макс.** [mm] | **d2** [mm] | **H** [mm] | **H1** [mm] | **H2** [mm] | **H3** [mm] | **H4** [mm] | **H5** [mm] | **L** [mm] | **L1** [mm] |
|---|---|---|---|---|---|---|---|---|---|---|---|---|---|
| 63 | PA-35 DA | 19 | 120,0 | 125,0 | 104 | 317 | 77 | 134 | 107 | 60 | 15 | 45 | 177 |
| 75 | PA-35 DA | 19 | 139,7 | 145,0 | 115 | 330 | 83 | 140 | 107 | 60 | 15 | 46 | 177 |
| 90 | PA-40 DA | 19 | 150,0 | 160,0 | 131 | 348 | 89 | 146 | 113 | 66 | 15 | 49 | 190 |
| 110 | PA-45 DA | 19 | 175,0 | 190,5 | 161 | 372 | 104 | 167 | 102 | 71 | | 56 | 235 |
| 140 | PA-45 DA | 23 | 210,0 | 215,9 | 187 | 408 | 117 | 181 | 111 | 78 | | 64 | 235 |
| 160 | PA-55 DA | 24 | 241,3 | 241,3 | 215 | 448 | 130 | 189 | 129 | 86 | | 72 | 279 |
| 225 | PA-55 DA | 23 | 290,0 | 295,0 | 267 | 507 | 158 | 210 | 139 | 96 | | 73 | 279 |

| **d** [mm] | **L2** [mm] | **Q1** [mm] | **Q2** [mm] |
|---|---|---|---|
| 63 | 55 | 40 | |
| 75 | 55 | 54 | 35 |
| 90 | 60 | 67 | 50 |
| 110 | 65 | 88 | 74 |
| 140 | 72 | 113 | 97 |
| 160 | 80 | 139 | 123 |
| 225 | 90 | 178 | 169 |

WGrp 3 39 644 031

www.gfrusinfo.ru

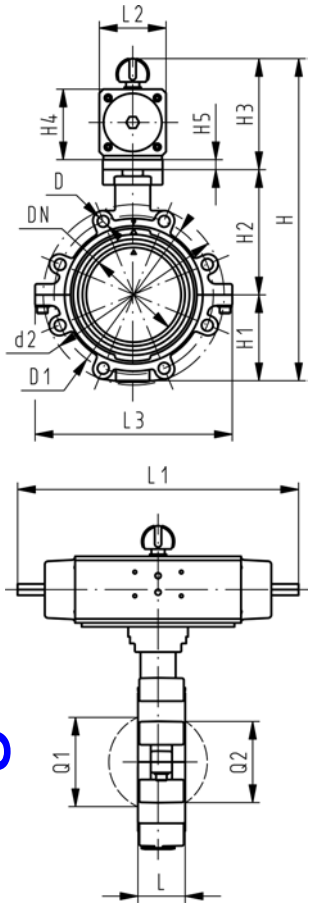


WGrp 3 39 644 034

# Опорный дисковый затвор тип 241, PVC-C FC (нормально закрытый) Без возможности ручного управления

**Модель:**

- Корпус из GGG 40,3 с эпоксидным покрытием
- Размеры для присоединения: ISO 7005 PN10, EN 1092 PN10, DIN 2501 PN10
- Общая длина в соответствии с EN 558-1, ISO 5752
- Угол контроля 90°<)

| d [mm] | DN [mm] | Дюйм | PN | kv-значение (Δp=1 бар) [l/min] | EPDM Код | FPM Код | кг |
|---|---|---|---|---|---|---|---|
| 63 | 50 | 2 | 10 | 1470 | **199 241 162** | **199 241 182** | 5,321 |
| 75 | 65 | 2 ½ | 10 | 2200 | **199 241 163** | **199 241 183** | 5,688 |
| 90 | 80 | 3 | 10 | 3000 | **199 241 164** | **199 241 184** | 6,742 |
| 110 | 100 | 4 | 10 | 6500 | **199 241 165** | **199 241 185** | 9,455 |
| 140 | 125 | 5 | 10 | 11500 | **199 241 166** | **199 241 186** | 12,445 |
| 160 | 150 | 6 | 10 | 16600 | **199 241 167** | **199 241 187** | 16,745 |
| 225 | 200 | 8 | 10 | 39600 | **199 241 168** | **199 241 188** | 24,442 |

| d [mm] | Тип привода | D | D1 [mm] | d2 [mm] | H [mm] | H1 [mm] | H2 [mm] | H3 [mm] | H4 [mm] | H5 [mm] | L [mm] | L1 [mm] | L2 [mm] |
|---|---|---|---|---|---|---|---|---|---|---|---|---|---|
| 63 | PA-30 FC | M16 | 125 | 150 | 328 | 77 | 134 | 117 | 70 | 15 | 45 | 276 | 65 |
| 75 | PA-30 FC | M16 | 145 | 170 | 340 | 83 | 140 | 117 | 70 | 15 | 46 | 276 | 65 |
| 90 | PA-35 FC | M16 | 160 | 184 | 361 | 89 | 146 | 126 | 78 | 15 | 49 | 326 | 72 |
| 110 | PA-40 FC | M16 | 180 | 216 | 400 | 104 | 167 | 129 | 86 | | 56 | 370 | 80 |
| 140 | PA-45 FC | M16 | 210 | 246 | 437 | 117 | 181 | 139 | 96 | | 64 | 411 | 90 |
| 160 | PA-50 FC | M20 | 240 | 273 | 468 | 130 | 189 | 149 | 106 | | 72 | 423 | 100 |
| 225 | PA-55 FC | M20 | 295 | 334 | 529 | 158 | 210 | 161 | 118 | | 73 | 452 | 112 |

| d [mm] | L3 [mm] | Q1 [mm] | Q2 [mm] |
|---|---|---|---|
| 63 | 150 | 40 | |
| 75 | 160 | 54 | 35 |
| 90 | 205 | 67 | 50 |
| 110 | 244 | 88 | 74 |
| 140 | 272 | 113 | 97 |
| 160 | 297 | 139 | 123 |
| 225 | 360 | 178 | 169 |

www.gfrusinfo.ru

# Опорный дисковый затвор тип 241, PVC-C
# FO (нормально открытый)
# Без возможности ручного управления

**Модель:**

- Корпус из GGG 40,3 с эпоксидным покрытием
- Размеры для присоединения: ISO 7005 PN10, EN 1092 PN10, DIN 2501 PN10
- Общая длина в соответствии с EN 558-1, ISO 5752
- Угол контроля 90°<)

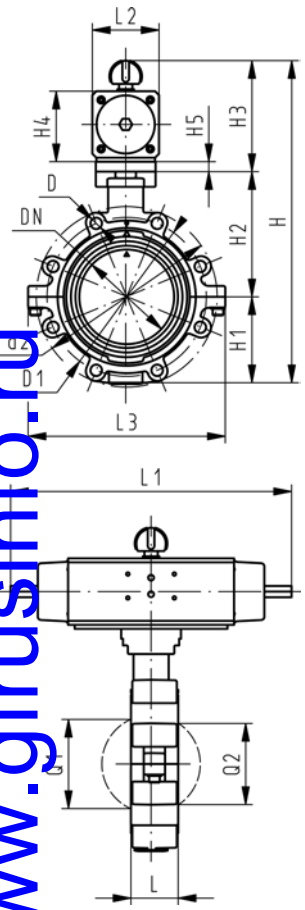


WGrp 3 39 644 034

| d [mm] | DN [mm] | Дюйм | PN | kv-значение (Δp=1 бар) [l/min] | EPDM Код | FPM Код | кг |
|---|---|---|---|---|---|---|---|
| 63 | 50 | 2 | 10 | 1470 | **199 241 202** | **199 241 222** | 5,321 |
| 75 | 65 | 2 ½ | 10 | 2200 | **199 241 203** | **199 241 223** | 5,688 |
| 90 | 80 | 3 | 10 | 3000 | **199 241 204** | **199 241 224** | 6,742 |
| 110 | 100 | 4 | 10 | 6500 | **199 241 205** | **199 241 225** | 9,455 |
| 140 | 125 | 5 | 10 | 11500 | **199 241 206** | **199 241 226** | 12,445 |
| 160 | 150 | 6 | 10 | 16600 | **199 241 207** | **199 241 227** | 16,745 |
| 225 | 200 | 8 | 10 | 39600 | **199 241 208** | **199 241 228** | 24,442 |

| d [mm] | Тип привода | D | D1 [mm] | d2 [mm] | H [mm] | H1 [mm] | H2 [mm] | H3 [mm] | H4 [mm] | H5 [mm] | L [mm] | L1 [mm] | L2 [mm] |
|---|---|---|---|---|---|---|---|---|---|---|---|---|---|
| 63 | PA-30 FO | M16 | 125 | 150 | 328 | 77 | 134 | 117 | 70 | 15 | 45 | 276 | 65 |
| 75 | PA-30 FO | M16 | 145 | 170 | 340 | 83 | 140 | 117 | 70 | 15 | 46 | 276 | 65 |
| 90 | PA-35 FO | M16 | 160 | 184 | 361 | 89 | 146 | 126 | 78 | 15 | 49 | 326 | 72 |
| 110 | PA-40 FO | M16 | 180 | 216 | 400 | 104 | 167 | 129 | 86 | | 56 | 370 | 80 |
| 140 | PA-45 FO | M16 | 210 | 246 | 437 | 117 | 181 | 139 | 96 | | 64 | 411 | 90 |
| 160 | PA-50 FO | M20 | 240 | 273 | 468 | 130 | 189 | 149 | 106 | | 72 | 423 | 100 |
| 225 | PA-55 FO | M20 | 295 | 334 | 529 | 158 | 210 | 161 | 118 | | 73 | 452 | 112 |

| d [mm] | L3 [mm] | Q1 [mm] | Q2 [mm] |
|---|---|---|---|
| 63 | 150 | 40 | |
| 75 | 160 | 54 | 35 |
| 90 | 205 | 67 | 50 |
| 110 | 244 | 88 | 74 |
| 140 | 272 | 113 | 97 |
| 160 | 297 | 139 | 123 |
| 225 | 360 | 178 | 169 |

www.gfrusinfo.ru

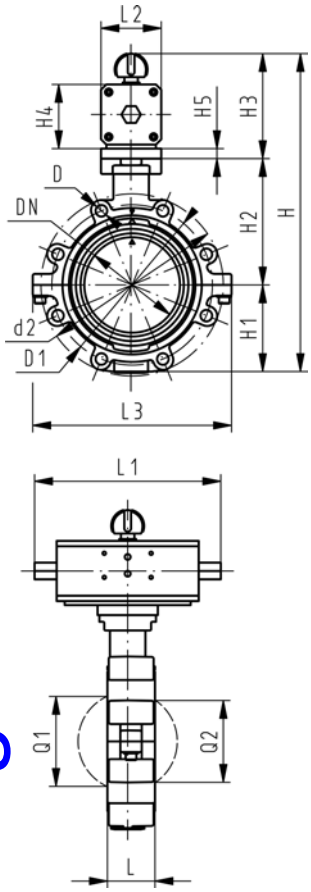





WGrp 3 39 644 034

# Опорный дисковый затвор тип 241, PVC-C
# DA (двойного действия)
# Без возможности ручного управления

**Модель:**

- Корпус из GGG 40,3 с эпоксидным покрытием
- Размеры для присоединения: ISO 7005 PN10, EN 1092 PN10, DIN 2501 PN10
- Общая длина в соответствии с EN 558-1, ISO 5752
- Угол контроля 90°<)

| d [mm] | DN [mm] | Дюйм | PN | kv-значение (Δp=1 бар) [l/min] | EPDM Код | FPM Код | кг |
|---|---|---|---|---|---|---|---|
| 63 | 50 | 2 | 10 | 1470 | **199 241 242** | **199 241 262** | 4,171 |
| 75 | 65 | 2 ½ | 10 | 2200 | **199 241 243** | **199 241 263** | 4,538 |
| 90 | 80 | 3 | 10 | 3000 | **199 241 244** | **199 241 264** | 6,073 |
| 110 | 100 | 4 | 10 | 6500 | **199 241 245** | **199 241 265** | 7,707 |
| 140 | 125 | 5 | 10 | 11500 | **199 241 246** | **199 241 266** | 9,695 |
| 160 | 150 | 6 | 10 | 16600 | **199 241 247** | **199 241 267** | 13,224 |
| 225 | 200 | 8 | 10 | 39600 | **199 241 248** | **199 241 268** | 18,442 |

| d [mm] | Тип привода | D | D1 [mm] | d2 [mm] | H [mm] | H1 [mm] | H2 [mm] | H3 [mm] | H4 [mm] | H5 [mm] | L [mm] | L1 [mm] | L2 [mm] |
|---|---|---|---|---|---|---|---|---|---|---|---|---|---|
| 63 | PA-35 DA | M16 | 125 | 150 | 318 | 77 | 134 | 107 | 60 | 15 | 45 | 177 | 55 |
| 75 | PA-35 DA | M16 | 145 | 170 | 330 | 83 | 140 | 107 | 60 | 15 | 46 | 177 | 55 |
| 90 | PA-40 DA | M16 | 160 | 184 | 348 | 89 | 146 | 113 | 66 | 15 | 49 | 190 | 60 |
| 110 | PA-45 DA | M16 | 180 | 216 | 373 | 104 | 167 | 102 | 71 | | 56 | 235 | 65 |
| 140 | PA-45 DA | M16 | 210 | 246 | 409 | 117 | 181 | 111 | 78 | | 64 | 235 | 72 |
| 160 | PA-55 DA | M20 | 240 | 273 | 448 | 130 | 189 | 129 | 86 | | 72 | 279 | 80 |
| 225 | PA-55 DA | M20 | 295 | 334 | 507 | 158 | 210 | 139 | 96 | | 73 | 279 | 90 |

| d [mm] | L3 [mm] | Q1 [mm] | Q2 [mm] |
|---|---|---|---|
| 63 | 150 | 40 | |
| 75 | 160 | 54 | 35 |
| 90 | 205 | 67 | 50 |
| 110 | 244 | 88 | 74 |
| 140 | 272 | 113 | 97 |
| 160 | 297 | 139 | 123 |
| 225 | 360 | 178 | 169 |

www.gfrusinfo.ru

# Опорный дисковый затвор тип 242, PVC-C FC (нормально закрытый) Без возможности ручного управления

**Модель:**

- Корпус из GGG 40,3 с эпоксидным покрытием
- Размеры присоединения ANSI / ASME B 16.5 Класс 150
- Общая длина в соответствии с EN 558-1, ISO 5752
- Угол контроля 90°<)

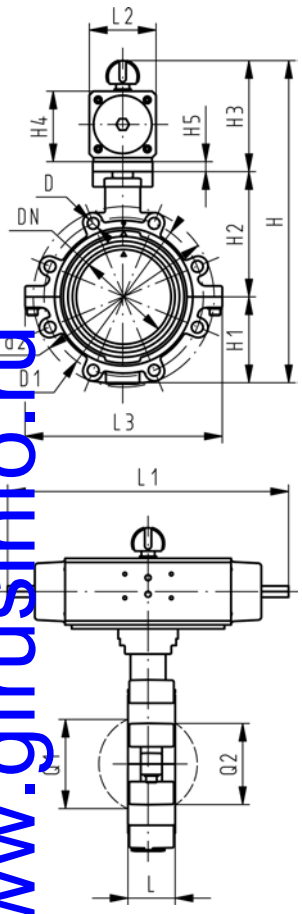


WGrp 3 39 644 034

| Дюйм | DN [mm] | d [mm] | PN | kv-значение (Δp=1 бар) [l/min] | EPDM Код | FPM Код | кг |
|---|---|---|---|---|---|---|---|
| 2 | 50 | 63 | 10 | 1470 | **199 242 162** | **199 242 182** | 5,321 |
| 2 ½ | 65 | 75 | 10 | 2200 | **199 242 163** | **199 242 183** | 5,688 |
| 3 | 80 | 90 | 10 | 3000 | **199 242 164** | **199 242 184** | 6,113 |
| 4 | 100 | 110 | 10 | 6500 | **199 242 165** | **199 242 185** | 9,455 |
| 5 | 125 | 140 | 10 | 11500 | **199 242 166** | **199 242 186** | 12,445 |
| 6 | 150 | 160 | 10 | 16600 | **199 242 167** | **199 242 187** | 16,745 |
| 8 | 200 | 225 | 10 | 39600 | **199 242 168** | **199 242 188** | 24,442 |

| Дюйм | Тип привода | D | D1 [mm] | d2 [mm] | H [mm] | H1 [mm] | H2 [mm] | H3 [mm] | H4 [mm] | H5 [mm] | L [mm] | L1 [mm] |
|---|---|---|---|---|---|---|---|---|---|---|---|---|
| 2 | PA-30 FC | UNC 5/8 | 121 | 150 | 328 | 77 | 134 | 117 | 70 | 15 | 45 | 276 |
| 2 ½ | PA-30 FC | UNC 5/8 | 140 | 170 | 340 | 83 | 140 | 117 | 70 | 15 | 46 | 276 |
| 3 | PA-35 FC | UNC 5/8 | 153 | 177 | 361 | 89 | 146 | 126 | 78 | 15 | 49 | 326 |
| 4 | PA-40 FC | UNC 5/8 | 191 | 216 | 400 | 104 | 167 | 129 | 86 | | 56 | 370 |
| 5 | PA-45 FC | UNC 3/4 | 216 | 246 | 437 | 117 | 181 | 139 | 96 | | 64 | 411 |
| 6 | PA-50 FC | UNC 3/4 | 242 | 273 | 468 | 130 | 189 | 149 | 106 | | 72 | 423 |
| 8 | PA-55 FC | UNC 3/4 | 299 | 334 | 529 | 158 | 210 | 161 | 118 | | 73 | 452 |

| Дюйм | L2 [mm] | L3 [mm] | Q1 [mm] | Q2 [mm] |
|---|---|---|---|---|
| 2 | 65 | 150 | 40 | |
| 2 ½ | 65 | 160 | 54 | 35 |
| 3 | 72 | 175 | 67 | 50 |
| 4 | 80 | 244 | 88 | 74 |
| 5 | 90 | 272 | 113 | 97 |
| 6 | 100 | 297 | 139 | 123 |
| 8 | 112 | 360 | 178 | 169 |

www.gfrusinfo.ru

# Опорный дисковый затвор тип 242, PVC-C FO (нормально закрытый) Без возможности ручного управления

**Модель:**

- Корпус из GGG 40,3 с эпоксидным покрытием
- Размеры присоединения ANSI / ASME B 16.5 Класс 150
- Общая длина в соответствии с EN 558-1, ISO 5752
- Угол контроля 90°<)

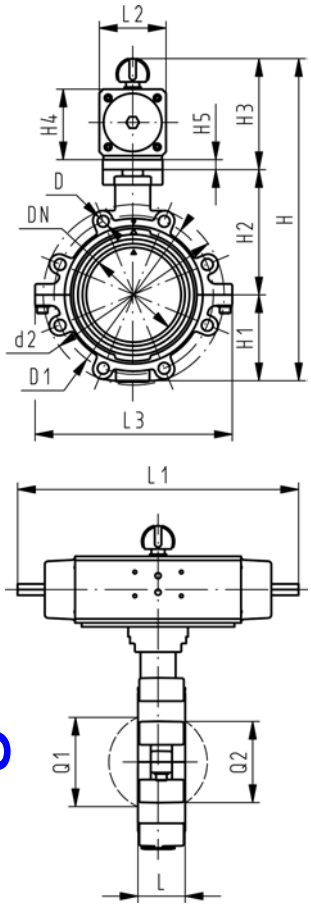





WGrp 3 39 644 034

| Дюйм | DN [mm] | d [mm] | PN | kv-значение (Δp=1 бар) [l/min] | EPDM Код | FPM Код | кг |
|---|---|---|---|---|---|---|---|
| 2 | 50 | 63 | 10 | 1470 | **199 242 202** | **199 242 222** | 5,321 |
| 2 ½ | 65 | 75 | 10 | 2200 | **199 242 203** | **199 242 223** | 5,688 |
| 3 | 80 | 90 | 10 | 3000 | **199 242 204** | **199 242 224** | 6,113 |
| 4 | 100 | 110 | 10 | 6500 | **199 242 205** | **199 242 225** | 9,455 |
| 5 | 125 | 140 | 10 | 11500 | **199 242 206** | **199 242 226** | 12,445 |
| 6 | 150 | 160 | 10 | 16600 | **199 242 207** | **199 242 227** | 16,745 |
| 8 | 200 | 225 | 10 | 39600 | **199 242 208** | **199 242 228** | 24,442 |

| Дюйм | Тип привода | D | D1 [mm] | d2 [mm] | H [mm] | H1 [mm] | H2 [mm] | H3 [mm] | H4 [mm] | H5 [mm] | L [mm] | L1 [mm] |
|---|---|---|---|---|---|---|---|---|---|---|---|---|
| 2 | PA-30 FO | UNC 5/8 | 121 | 150 | 328 | 77 | 134 | 117 | 70 | 15 | 45 | 276 |
| 2 ½ | PA-30 FO | UNC 5/8 | 140 | 170 | 340 | 83 | 140 | 117 | 70 | 15 | 46 | 276 |
| 3 | PA-35 FO | UNC 5/8 | 153 | 177 | 361 | 89 | 146 | 126 | 78 | 15 | 49 | 326 |
| 4 | PA-40 FO | UNC 5/8 | 191 | 216 | 400 | 104 | 167 | 129 | 86 | | 56 | 370 |
| 5 | PA-45 FO | UNC 3/4 | 216 | 246 | 437 | 117 | 181 | 139 | 96 | | 64 | 411 |
| 6 | PA-50 FO | UNC 3/4 | 242 | 273 | 468 | 130 | 189 | 149 | 106 | | 72 | 423 |
| 8 | PA-55 FO | UNC 3/4 | 299 | 334 | 529 | 158 | 210 | 161 | 118 | | 73 | 452 |

| Дюйм | L2 [mm] | L3 [mm] | Q1 [mm] | Q2 [mm] |
|---|---|---|---|---|
| 2 | 65 | 150 | 40 | |
| 2 ½ | 65 | 160 | 54 | 35 |
| 3 | 72 | 175 | 67 | 50 |
| 4 | 80 | 244 | 88 | 74 |
| 5 | 90 | 272 | 113 | 97 |
| 6 | 100 | 297 | 139 | 123 |
| 8 | 112 | 360 | 178 | 169 |

www.gfrusinfo.ru

# Опорный дисковый затвор тип 242, PVC-C DA (двойного действия) Без возможности ручного управления

**Модель:**

- Корпус из GGG 40,3 с эпоксидным покрытием
- Размеры присоединения ANSI / ASME B 16.5 Класс 150
- Общая длина в соответствии с EN 558-1, ISO 5752
- Угол контроля 90°<)

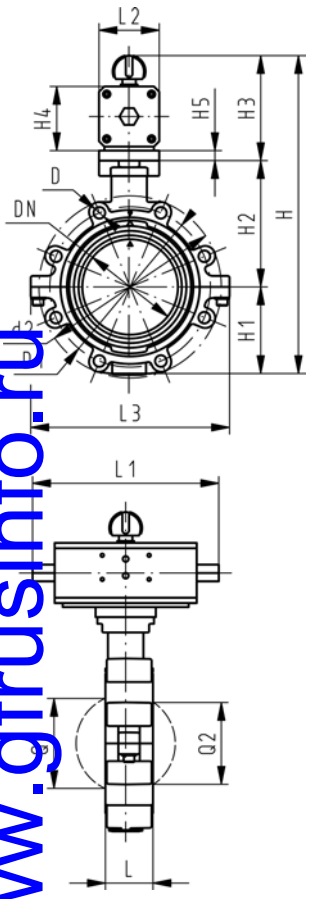


| Дюйм | DN [mm] | d [mm] | PN | kv-значение (Δp=1 бар) [l/min] | EPDM Код | FPM Код | кг |
|---|---|---|---|---|---|---|---|
| 2 | 50 | 63 | 10 | 1470 | **199 242 242** | **199 242 262** | 4,171 |
| 2 ½ | 65 | 75 | 10 | 2200 | **199 242 243** | **199 242 263** | 4,538 |
| 3 | 80 | 90 | 10 | 3000 | **199 242 244** | **199 242 264** | 5,444 |
| 4 | 100 | 110 | 10 | 6500 | **199 242 245** | **199 242 265** | 7,707 |
| 5 | 125 | 140 | 10 | 11500 | **199 242 246** | **199 242 266** | 9,695 |
| 6 | 150 | 160 | 10 | 16600 | **199 242 247** | **199 242 267** | 13,224 |
| 8 | 200 | 225 | 10 | 39600 | **199 242 248** | **199 242 268** | 18,442 |

| Дюйм | Тип привода | D | D1 [mm] | d2 [mm] | H [mm] | H1 [mm] | H2 [mm] | H3 [mm] | H4 [mm] | H5 [mm] | L [mm] | L1 [mm] |
|---|---|---|---|---|---|---|---|---|---|---|---|---|
| 2 | PA-35 DA | UNC 5/8 | 121 | 150 | 318 | 77 | 134 | 107 | 60 | 15 | 45 | 177 |
| 2 ½ | PA-35 DA | UNC 5/8 | 140 | 170 | 330 | 83 | 140 | 107 | 60 | 15 | 46 | 177 |
| 3 | PA-40 DA | UNC 5/8 | 153 | 177 | 348 | 89 | 146 | 113 | 66 | 15 | 49 | 190 |
| 4 | PA-45 DA | UNC 5/8 | 191 | 216 | 373 | 104 | 167 | 102 | 71 | | 56 | 235 |
| 5 | PA-45 DA | UNC 3/4 | 216 | 246 | 409 | 117 | 181 | 111 | 78 | | 64 | 235 |
| 6 | PA-55 DA | UNC 3/4 | 242 | 273 | 448 | 130 | 189 | 129 | 86 | | 72 | 279 |
| 8 | PA-55 DA | UNC 3/4 | 299 | 334 | 507 | 158 | 210 | 139 | 96 | | 73 | 279 |

| Дюйм | L2 [mm] | L3 [mm] | Q1 [mm] | Q2 [mm] |
|---|---|---|---|---|
| 2 | 55 | 150 | 40 | |
| 2 ½ | 55 | 160 | 54 | 35 |
| 3 | 60 | 175 | 67 | 50 |
| 4 | 65 | 244 | 88 | 74 |
| 5 | 72 | 272 | 113 | 97 |
| 6 | 80 | 297 | 139 | 123 |
| 8 | 90 | 360 | 178 | 169 |

WoOrp 3 39 644 034

www.gfrusinfo.ru

# Накидыне фланцы, PP-V

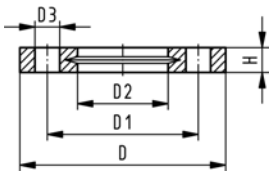


## Накидные фланцы, PP-V для раструбных систем

**Модель:**

- Современная конструкция фланца, полностью из пластика PP-GF (30% армирование стекловолокном)
- С V-образным желобком, который распределяет нагрузку равномерно по уплотнению
- Встроенный фиксатор болтов для облегчения монтажа
- Размеры для присоединения: ISO 7005, EN 1092, BS 4504, DIN 2501 PN10
- **Размещение болтов для PN16**

1) Подходит для систем стыковой и раструбной сварки (пиктограммы на фланце нет)
AL: количество отверстий

| d [mm] | Дюйм | DN [mm] | PN | Код | SP | GP | кг |
|---|---|---|---|---|---|---|---|
| 1) 20 | | 15 | 16 | **727 700 406** | 56 | 0 | 0,080 |
| 1) 25 | | 20 | 16 | **727 700 407** | 38 | 0 | 0,100 |
| 1) 32 | | 25 | 16 | **727 700 408** | 80 | 0 | 0,140 |
| 1) 40 | | 32 | 16 | **727 700 409** | 40 | 0 | 0,220 |
| 1) 50 | | 40 | 16 | **727 700 410** | 30 | 0 | 0,210 |
| 1) 63 | | 50 | 16 | **727 700 411** | 25 | 0 | 0,380 |
| 1) 75 | | 65 | 16 | **727 700 412** | 19 | 0 | 0,480 |
| 90 | | 80 | 16 | **727 700 413** | 15 | 0 | 0,520 |
| 110 | | 100 | 16 | **727 700 414** | 13 | 0 | 0,680 |
| 140 | | 125 | 16 | **727 700 416** | 10 | 0 | 0,800 |
| 160 | 6 | 150 | 16 | **727 700 417** | 0 | 0 | 1,200 |
| 200 | | 200 | 16 | **727 700 419** | 0 | 0 | 1,500 |
| 225 | 8 | 200 | 16 | **727 700 420** | 0 | 0 | 1,400 |

| d [mm] | D [mm] | D1 [mm] | D2 [mm] | D3 [mm] | H [mm] | AL | SC |
|---|---|---|---|---|---|---|---|
| 1) 20 | 95 | 65 | 28 | 14 | 16 | 4 | M12 |
| 1) 25 | 105 | 75 | 34 | 14 | 17 | 4 | M12 |
| 1) 32 | 115 | 85 | 42 | 14 | 18 | 4 | M12 |
| 1) 40 | 140 | 100 | 51 | 18 | 20 | 4 | M16 |
| 1) 50 | 150 | 110 | 62 | 18 | 22 | 4 | M16 |
| 1) 63 | 165 | 125 | 78 | 18 | 24 | 4 | M16 |
| 1) 75 | 185 | 145 | 92 | 18 | 26 | 4 | M16 |
| 90 | 200 | 160 | 110 | 18 | 27 | 8 | M16 |
| 110 | 220 | 180 | 133 | 18 | 28 | 8 | M16 |
| 140 | 250 | 210 | 167 | 18 | 30 | 8 | M16 |
| 160 | 285 | 241 | 190 | 22 | 32 | 8 | M20 |
| 200 | 340 | 296 | 226 | 22 | 34 | 8 | M20 |
| 225 | 340 | 295 | 250 | 22 | 34 | 8 | M20 |

WGrp 2 34 238 030

www.gfrusinfo.ru

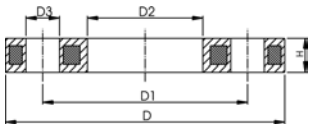


# Накидные фланцы, PP/Сталь для раструбных систем

**Модель:**

- PP-GF (30% армирование стекловолокном) со стальным кольцом
- Размеры для присоединения: ISO 7005, EN 1092, BS 4504, DIN 2501 PN10
- **Размещение болтов для PN16**

**Размеры для присоединения: ISO 2536 DN125**

[2] Размеры для присоединения: ISO 2536, окружность болтовых отверстий DN225, подходит для втулки под фланец d250/DN250

AL: количество отверстий

| d [mm] | DN [mm] | PN | Код | кг | D [mm] | D1 [mm] | D2 [mm] | D3 [mm] | H [mm] | AL | SC |
|---|---|---|---|---|---|---|---|---|---|---|---|
| 20 | 15 | 16 | **727 700 206** | 0,220 | 95 | 65 | 28 | 14 | 12 | 4 | M12 |
| 25 | 20 | 16 | **727 700 207** | 0,260 | 105 | 75 | 34 | 14 | 12 | 4 | M12 |
| 32 | 25 | 16 | **727 700 208** | 0,430 | 115 | 85 | 42 | 14 | 16 | 4 | M12 |
| 40 | 32 | 16 | **727 700 209** | 0,650 | 140 | 100 | 51 | 18 | 16 | 4 | M16 |
| 50 | 40 | 16 | **727 700 210** | 0,820 | 150 | 110 | 62 | 18 | 20 | 4 | M16 |
| 63 | 50 | 16 | **727 700 211** | 0,940 | 165 | 125 | 78 | 18 | 20 | 4 | M16 |
| 75 | 65 | 16 | **727 700 212** | 1,300 | 185 | 145 | 92 | 18 | 20 | 4 | M16 |
| 90 | 80 | 16 | **727 700 213** | 1,400 | 200 | 160 | 110 | 18 | 20 | 8 | M16 |
| 110 | 100 | 16 | **727 700 214** | 1,560 | 220 | 180 | 133 | 18 | 20 | 8 | M16 |
| [1] 125 | 125 | 16 | **727 700 215** | 2,590 | 250 | 210 | 150 | 18 | 24 | 8 | M16 |
| 140 | 125 | 16 | **727 700 216** | 2,120 | 250 | 210 | 167 | 18 | 24 | 8 | M16 |
| 160 | 150 | 16 | **727 700 217** | 3,390 | 285 | 240 | 190 | 22 | 24 | 8 | M20 |
| 200 | 200 | 16 | **727 700 219** | 5,850 | 340 | 295 | 226 | 22 | 27 | 8 | M20 |
| 225 | 200 | 16 | **727 700 220** | 4,410 | 340 | 295 | 250 | 22 | 27 | 8 | M20 |
| 250 | 250 | 16 | **727 700 021** | 8,340 | 395 | 350 | 277 | 22 | 30 | 12 | M20 |
| [2] 250 | 225 | 16 | **727 700 221** | 8,340 | 395 | 325 | 277 | 22 | 30 | 8 | M20 |
| 280 | 250 | 16 | **727 700 222** | 5,520 | 395 | 350 | 310 | 22 | 30 | 12 | M20 |
| 315 | 300 | 16 | **727 700 223** | 7,600 | 445 | 400 | 348 | 22 | 34 | 12 | M20 |
| 355 | 350 | 16 | **727 700 224** | 13,960 | 515 | 460 | 388 | 23 | 40 | 16 | M20 |
| 400 | 400 | 16 | **727 700 225** | 17,380 | 574 | 515 | 442 | 26 | 40 | 16 | M24 |

WGrp 2 34 238 020

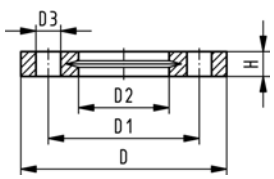


# Накидные фланцы, PP-V для раструбных систем, дюймовые ANSI

**Модель:**

- Современная конструкция фланца, полностью из пластика PP-GF (30% армирование стекловолокном)
- С V-образным желобком, который распределяет нагрузку равномерно по уплотнению
- Встроенный фиксатор болтов для облегчения сборки
- Размеры соединения в соответствии с ANSI/ASME B 16.5 класс 150, ASTM D 4024, BS 1560, BS EN 1759
- **Размещение болтов класс 150**

1) Подходит для систем стыковой и раструбной сварки (пиктограммы на фланце нет)

AL: количество отверстий

| Дюйм | DN [mm] | PN | Код | кг | кг/м | D [mm] | D1 [mm] | D2 [mm] | D3 [mm] | H [mm] | AL | SC |
|---|---|---|---|---|---|---|---|---|---|---|---|---|
| [1] ½ | 15 | 16 | **727 701 406** | 0,080 | 0,080 | 95 | 60 | 28 | 16 | 16 | 4 | M12 |
| [1] ¾ | 20 | 16 | **727 701 407** | 0,100 | 0,100 | 105 | 70 | 34 | 16 | 17 | 4 | M12 |
| [1] 1 | 25 | 16 | **727 701 408** | 0,140 | 0,140 | 115 | 79 | 42 | 16 | 18 | 4 | M12 |
| [1] 1 ¼ | 32 | 16 | **727 701 409** | 0,220 | 0,220 | 140 | 89 | 51 | 16 | 20 | 4 | M16 |
| [1] 1 ½ | 40 | 16 | **727 701 410** | 0,210 | 0,210 | 150 | 98 | 62 | 16 | 22 | 4 | M16 |
| [1] 2 | 50 | 16 | **727 701 411** | 0,380 | 0,380 | 165 | 121 | 78 | 19 | 24 | 4 | M16 |
| [1] 2 ½ | 65 | 16 | **727 701 412** | 0,480 | 0,480 | 185 | 140 | 92 | 19 | 26 | 4 | M16 |
| 3 | 80 | 16 | **727 701 413** | 0,520 | 0,520 | 200 | 152 | 110 | 19 | 27 | 4 | M16 |
| 4 | 100 | 16 | **727 701 414** | 0,680 | 0,680 | 229 | 190 | 133 | 19 | 28 | 8 | M16 |
| 6 | 150 | 16 | **727 700 417** | 1,200 | 1,199 | 285 | 241 | 190 | 22 | 32 | 8 | M20 |
| 8 | 200 | 16 | **727 700 420** | 1,400 | 1,400 | 340 | 295 | 250 | 22 | 34 | 8 | M20 |

WGrp 2 34 238 032

www.gfrusinfo.ru

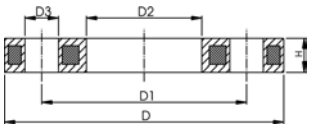


# Накидные фланцы, PP/Сталь для раструбных систем, дюймовые / ANSI

**Модель:**

- Для втулок под фланцы BS (ANSI)
- Материал: PP (30 % армирование стекловолокном) со стальным кольцом
- Размеры соединения в соответствии с ANSI/ASME B 16.5 класс 150, ASTM D 4024, BS 1560, BS EN 1759
- **Размещение болтов класс 150**
- DN100 и DN150: только для использования с оригинальными втулками под фланец

AL: количество отверстий

| DN [mm] | d [mm] | PN | Код | GP | кг | кг/м | D1 [mm] | D2 [mm] | D3 [mm] | D [mm] | H [mm] | AL |
|---|---|---|---|---|---|---|---|---|---|---|---|---|
| 15 | 20 | 16 | **727 701 206** | 0 | 0,210 | 0,210 | 60 | 28 | 16 | 95 | 12 | 4 |
| 20 | 25 | 16 | **727 701 207** | 0 | 0,250 | 0,250 | 70 | 34 | 16 | 105 | 12 | 4 |
| 25 | 32 | 16 | **727 701 208** | 0 | 0,420 | 0,420 | 79 | 42 | 16 | 115 | 16 | 4 |
| 32 | 40 | 16 | **727 701 209** | 0 | 0,670 | 0,670 | 89 | 51 | 16 | 140 | 16 | 4 |
| 40 | 50 | 16 | **727 701 210** | 0 | 0,860 | 0,860 | 98 | 62 | 16 | 150 | 18 | 4 |
| 50 | 63 | 16 | **727 701 211** | 0 | 0,930 | 0,930 | 121 | 78 | 19 | 165 | 18 | 4 |
| 65 | 75 | 16 | **727 701 212** | 0 | 1,340 | 1,340 | 140 | 92 | 19 | 185 | 18 | 4 |
| 80 | 90 | 16 | **727 701 213** | 0 | 1,550 | 1,550 | 152 | 110 | 19 | 200 | 20 | 4 |
| 100 | 110 | 16 | **727 701 214** | 0 | 1,810 | 1,810 | 190 | 133 | 19 | 229 | 20 | 8 |
| 150 | 160 | 16 | **727 700 217** | 0 | 3,390 | 3,390 | 240 | 190 | 22 | 285 | 24 | 8 |
| 200 | 200 | 16 | **727 701 220** | 0 | 4,410 | 4,410 | 298 | 250 | 22 | 340 | 27 | 8 |

WGrp 2 34 238 021

www.gfrusinfo.ru

# Уплотнения

## Уплотнительное кольцо

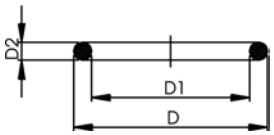


**Модель:**
- Для разъемных муфт
- Твёрдость примерно 65° по Шору
- Минимальная температура для EPDM - 40°
- Минимальная температура для FPM - 15°

* только для разъемных муфт из PVC-U, PVC-C и ABS: 21 51 01, 21 51 11, 21 53 03, 21 53 08, 21 55 04, 21 55 13, 21 55 18, 23 51 01 и 29 51 01

| d [mm] | DN [mm] | EPDM Код | FPM Код | SP | кг | D [mm] | D1 [mm] | D2 [mm] | ближайший размер в дюймах |
|---|---|---|---|---|---|---|---|---|---|
| 10 - 12 | 8 | **748 410 004** | **749 410 004** | 0 | 0,002 | 18 | 12 | 2,62 | ¼ |
| 16 | 10 | **748 410 005** | **749 410 005** | 0 | 0,002 | 21 | 16 | 2,62 | ⅜ |
| 20 | 15 | **748 410 006** | **749 410 006** | 0 | 0,002 | 27 | 20 | 3,53 | ½ |
| 25 | 20 | **748 410 007** | **749 410 007** | 100 | 0,002 | 35 | 28 | 3,53 | ¾ |
| 32 | 25 | **748 410 008** | **749 410 008** | 100 | 0,002 | 40 | 33 | 3,53 | 1 |
| 40 | 32 | **748 410 009** | **749 410 009** | 0 | 0,006 | 51 | 41 | 5,34 | 1 ¼ |
| 50 | 40 | **748 410 010** | **749 410 010** | 0 | 0,007 | 58 | 47 | 5,34 | 1 ½ |
| 63 | 50 | **748 410 011** | **749 410 011** | 100 | 0,010 | 70 | 60 | 5,34 | 2 |
| 75 | 65 | **748 410 014** | **749 410 014** | 100 | 0,012 | 93 | 82 | 5,34 | 2 ½ |
| 90 | 80 | **748 410 015** | **749 410 015** | 100 | 0,015 | 112 | 101 | 5,34 | 3 |
| * 90 | 80 | **748 410 248** | **749 410 248** | | | 105 | 95 | 5,34 | 3 |
| 110 | 100 | **748 410 016** | **749 410 016** | 50 | 0,031 | 134 | 120 | 6,99 | 4 |

WGrp 2 30 162 006

## Уплотнительное кольцо

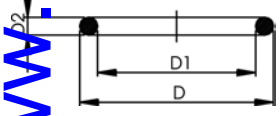


**Модель:**
- Для втулок под фланцы
- Твёрдость примерно 65° по Шору

| d [mm] | DN [mm] | EPDM Код | FPM Код | SP | кг | D [mm] | D1 [mm] | D2 [mm] | ближайший размер в дюймах |
|---|---|---|---|---|---|---|---|---|---|
| 16 | 10 | **748 410 000** | **749 410 000** | 0 | 0,002 | 26 | 19 | 3,53 | ⅜ |
| 20 | 15 | **748 410 001** | **749 410 001** | 100 | 0,002 | 31 | 23 | 3,53 | ½ |
| 25 | 20 | **748 410 007** | **749 410 007** | 100 | 0,002 | 35 | 28 | 3,53 | ¾ |
| 32 | 25 | **748 410 002** | **749 410 002** | 100 | 0,003 | 43 | 36 | 3,53 | 1 |
| 40 | 32 | **748 410 003** | **749 410 003** | 0 | 0,007 | 55 | 44 | 5,34 | 1 ¼ |
| 50 | 40 | **748 410 012** | **749 410 012** | 100 | 0,008 | 64 | 53 | 5,34 | 1 ½ |
| 63 | 50 | **748 410 013** | **749 410 013** | 100 | 0,011 | 80 | 69 | 5,34 | 2 |
| 75 | 65 | **748 410 014** | **749 410 014** | 100 | 0,012 | 93 | 82 | 5,34 | 2 ½ |
| 90 | 80 | **748 410 015** | **749 410 015** | 100 | 0,015 | 112 | 101 | 5,34 | 3 |
| 110 | 100 | **748 410 016** | **749 410 016** | 50 | 0,031 | 134 | 120 | 6,99 | 4 |
| 125 | 100 | **748 410 017** | **749 410 017** | 200 | 0,036 | 150 | 136 | 6,99 | |
| 140 | 125 | **748 410 018** | **749 410 018** | 200 | 0,039 | 166 | 152 | 6,99 | 5 |
| 160 | 150 | **748 410 019** | **749 410 019** | 200 | 0,044 | 191 | 177 | 6,99 | 6 |
| 200 | 200 | **748 410 163** | **749 410 163** | 0 | 0,056 | 236 | 222 | 6,99 | 8 |
| 225 | 200 | **748 410 022** | **749 410 022** | 150 | 0,060 | 255 | 241 | 6,99 | 8 |
| 250 | 250 | **748 410 182** | **749 410 182** | 0 | 0,003 | 280 | 266 | 6,99 | 9 |
| 280 | 250 | **748 410 173** | **749 410 173** | 0 | 0,044 | 306 | 292 | 6,99 | 10 |
| 315 | 300 | **748 410 174** | **749 410 174** | 0 | 0,051 | 356 | 342 | 6,99 | 12 |

WGrp 2 31 800 999

www.gfrusinfo.ru

# Плоское уплотнение
# EPDM

**Модель:**
- Для всех втулок под фланцы
- Твердость: EPDM, приблизительно 70° по Шору
- Встроенный элемент фиксации - с d110
- С центровкой по диаметру размещения болтов

di FA - подходящий внутренний диаметр втулки под фланец

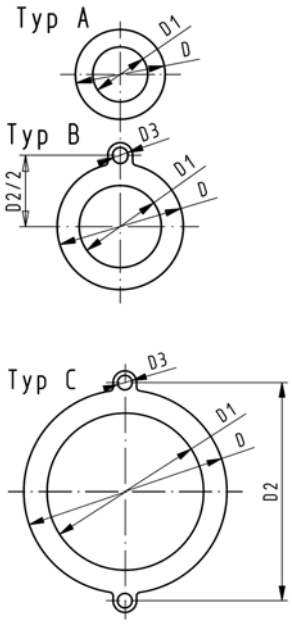


| d [mm] | DN [mm] | PN | Тип | EPDM Код | кг | D [mm] | D1 [mm] | D2 [mm] | D3 [mm] | H [mm] | di FA [mm] |
|---|---|---|---|---|---|---|---|---|---|---|---|
| 16 | 10 | 10 | A | **748 400 305** | 0,005 | 46 | 16 | | | 2 | 6 - 26 |
| 20 | 15 | 10 | A | **748 400 306** | 0,010 | 51 | 20 | | | 2 | 10 - 30 |
| 25 | 20 | 10 | A | **748 400 307** | 0,020 | 61 | 25 | | | 2 | 15 - 35 |
| 32 | 25 | 10 | A | **748 400 308** | 0,025 | 71 | 32 | | | 2 | 22 - 42 |
| 40 | 32 | 10 | A | **748 400 309** | 0,030 | 82 | 40 | | | 3 | 30 - 50 |
| 50 | 40 | 10 | A | **748 400 310** | 0,035 | 92 | 50 | | | 3 | 40 - 60 |
| 63 | 50 | 10 | A | **748 400 311** | 0,040 | 107 | 63 | | | 3 | 53 - 73 |
| 75 | 65 | 10 | A | **748 400 312** | 0,045 | 127 | 71 | | | 3 | 61 - 81 |
| 90 | 80 | 10 | A | **748 400 313** | 0,050 | 142 | 84 | | | 3 | 74 - 94 |
| 110 | 100 | 10 | B | **748 400 314** | 0,032 | 162 | 104 | 180 | 18 | 4 | 94 - 114 |
| 125 | 100 | 10 | B | **748 400 315** | 0,058 | 162 | 119 | 180 | 18 | 4 | 109 - 129 |
| 140 | 125 | 10 | B | **748 400 316** | 0,062 | 192 | 134 | 210 | 18 | 4 | 124 - 144 |
| 160 / 180 | 150 | 10 | B | **748 400 317** | 0,068 | 218 | 155 | 241 | 22 | 4 | 145 - 165 |
| 200 | 200 | 6 | C | **748 400 319** | 0,075 | 273 | 195 | 295 | 22 | 5 | 185 - 205 |
| 225 | 200 | 6 | C | **748 400 320** | 0,079 | 273 | 216 | 295 | 22 | 5 | 206 - 226 |

WGrp 2 30 162 003

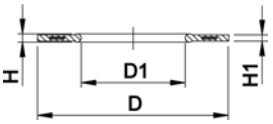


# Профильные фланцевые уплотнения, метрическое
# EPDM / FPM

**Модель:**
- Для всех втулок под фланцы
- Профиль G-ST-P/K
- Твёрдость примерно 65° по Шору для **EPDM**, 75° по Шору для **FPM**
- С центровкой по диаметру размещения болтов
- материал вставки: углеродистая сталь

di FA - подходящий внутренний диаметр втулки под фланец

| d [mm] | DN [mm] | PN | EPDM Код | FPM Код | кг | D [mm] | D1 [mm] | H [mm] | H1 [mm] | di FA [mm] |
|---|---|---|---|---|---|---|---|---|---|---|
| 16 | 10 | 16 | **748 440 705** | **749 440 705** | 0,007 | 46 | 16 | 4 | 3 | 6 - 16 |
| 20 | 15 | 16 | **748 440 706** | **749 440 706** | 0,008 | 51 | 20 | 4 | 3 | 10 - 20 |
| 25 | 20 | 16 | **748 440 707** | **749 440 707** | 0,011 | 61 | 22 | 4 | 3 | 12 - 22 |
| 32 | 25 | 16 | **748 440 708** | **749 440 708** | 0,014 | 71 | 28 | 4 | 3 | 18 - 28 |
| 40 | 32 | 16 | **748 440 709** | **749 440 709** | 0,021 | 82 | 40 | 4 | 3 | 30 - 40 |
| 50 | 40 | 16 | **748 440 710** | **749 440 710** | 0,022 | 92 | 46 | 4 | 3 | 36 - 46 |
| 63 | 50 | 16 | **748 440 711** | **749 440 711** | 0,041 | 107 | 58 | 5 | 4 | 48 - 58 |
| 75 | 65 | 16 | **748 440 712** | **749 440 712** | 0,055 | 127 | 69 | 5 | 4 | 59 - 69 |
| 90 | 80 | 16 | **748 440 713** | **749 440 713** | 0,062 | 142 | 84 | 5 | 4 | 73 - 84 |
| 110 | 100 | 16 | **748 440 714** | **749 440 714** | 0,085 | 162 | 104 | 6 | 5 | 94 - 104 |
| 125 | 100 | 16 | **748 440 715** | **749 440 715** | 0,158 | 162 | 123 | 6 | 5 | 113 - 123 |
| 140 | 125 | 16 | **748 440 716** | **749 440 716** | 0,118 | 192 | 137 | 6 | 5 | 127 - 137 |
| 160 / 180 | 150 | 16 | **748 440 717** | **749 440 717** | 0,153 | 218 | 160 | 8 | 6 | 150 - 160 |
| 200 | 200 | 16 | **748 440 719** | **749 440 719** | 0,263 | 273 | 203 | 8 | 6 | 192 - 203 |
| 225 | 200 | 16 | **748 440 720** | **749 440 720** | 0,181 | 273 | 220 | 8 | 6 | 207 - 220 |

WGrp 2 30 162 037

www.gfrusinfo.ru

# Опоры для труб, метрические

## Фиксаторы для труб KLIP-IT тип 061, PP, метрические

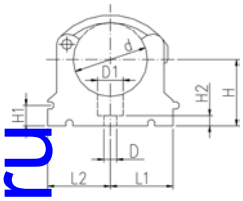

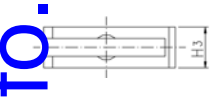

**Модель:**

- Для миллиметровых труб
- Материал: обычные и предохранительные Фиксаторы из черного, PP, стойкого к ультрафиолету
- d16 - d63: высота разработана под шаровой кран тип 546
- **Минимальный заказ: стандартная упаковка СУ**

| d [mm] | Код | SP | GP | кг/м |
|---|---|---|---|---|
| * 10 | **167 061 003** | 10 | 500 | 0,003 |
| * 12 | **167 061 004** | 10 | 500 | 0,003 |
| * 16 | **167 061 035** | 200 | 0 | 0,006 |
| * 20 | **167 061 036** | 200 | 0 | 0,008 |
| * 25 | **167 061 037** | 10 | 200 | 0,009 |
| * 32 | **167 061 038** | 10 | 150 | 0,012 |
| 40 | **167 061 039** | 10 | 140 | 0,027 |
| 50 | **167 061 040** | 10 | 100 | 0,031 |
| 63 | **167 061 041** | 10 | 80 | 0,054 |
| 75 | **167 061 012** | 10 | 60 | 0,058 |
| 90 | **167 061 013** | 10 | 80 | 0,090 |
| 110 | **167 061 014** | 10 | 40 | 0,114 |
| 125 | **167 061 015** | 10 | 30 | 0,174 |
| 140 | **167 061 016** | 10 | 20 | 0,217 |
| 160 | **167 061 017** | 10 | 20 | 0,237 |

| d [mm] | D [mm] | D1 [mm] | L1 [mm] | L2 [mm] | H [mm] | H1 [mm] | H2 [mm] | H3 [mm] | SC | ближайший размер в дюймах |
|---|---|---|---|---|---|---|---|---|---|---|
| * 10 | 5 | 8 | 11 | 14 | 20 | 10 | 6 | 12 | M4 | ⅛ |
| * 12 | 5 | 8 | 11 | 14 | 21 | 10 | 6 | 12 | M5 | ¼ |
| * 16 | 6 | 11 | 14 | 17 | 27 | 10 | 6 | 16 | M5 | ⅜ |
| * 20 | 6 | 11 | 17 | 19 | 27 | 10 | 6 | 16 | M5 | ½ |
| * 25 | 6 | 11 | 19 | 22 | 30 | 10 | 6 | 16 | M5 | ¾ |
| * 32 | 6 | 11 | 24 | 27 | 36 | 10 | 6 | 16 | M5 | 1 |
| 40 | 7 | 14 | 34 | 34 | 44 | 10 | 7 | 22 | M6 | 1 ¼ |
| 50 | 7 | 14 | 37 | 37 | 51 | 10 | 7 | 22 | M6 | 1 ½ |
| 63 | 9 | 17 | 45 | 45 | 64 | 10 | 10 | 25 | M8 | 2 |
| 75 | 9 | 17 | 52 | 52 | 58 | 10 | 10 | 25 | M8 | 2 ½ |
| 90 | 9 | 17 | 65 | 65 | 65 | 10 | 10 | 28 | M8 | 3 |
| 110 | 9 | 17 | 79 | 79 | 75 | 10 | 10 | 28 | M8 | 4 |
| 125 | 9 | 17 | 88 | 88 | 90 | 10 | 10 | 32 | M8 | |
| 140 | 9 | 17 | 98 | 98 | 110 | 10 | 10 | 32 | M8 | 5 |
| 160 | 9 | 17 | 109 | 109 | 108 | 10 | 10 | 32 | M8 | 6 |

WGrp 2 30 162 023

## Проставки для фиксаторов для труб KLIP-IT тип 061, PP

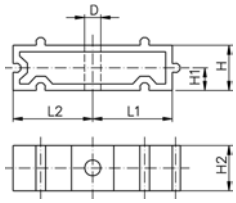

**Модель:**

- Для фиксаторов для труб тип 061/061H, чёрный PP, стойкий к ультрафиолету
- **Минимальный заказ: стандартная упаковка СУ**

| d [mm] | Дюйм [inch] | Код | SP | GP | кг | кг/м |
|---|---|---|---|---|---|---|
| 10 - 12 | ⅛ - ¼ | **167 061 153** | 10 | 500 | 0,003 | 0,003 |
| 16 | ⅜ | **167 061 155** | 10 | 200 | 0,006 | 0,006 |
| 20 | ½ | **167 061 156** | 10 | 200 | 0,006 | 0,006 |
| 25 | ¾ | **167 061 157** | 10 | 200 | 0,007 | 0,007 |
| 32 | 1 | **167 061 158** | 10 | 200 | 0,008 | 0,008 |
| 40 | 1 ¼ | **167 061 159** | 10 | 150 | 0,016 | 0,016 |
| 50 | 1 ½ | **167 061 160** | 10 | 140 | 0,017 | 0,017 |
| 63 | 2 | **167 061 161** | 10 | 80 | 0,024 | 0,024 |
| 75 | 2 ½ | **167 061 162** | 10 | 60 | 0,027 | 0,027 |
| 90 | 3 | **167 061 163** | 10 | 140 | 0,040 | 0,040 |
| 110 | 4 | **167 061 164** | 10 | 100 | 0,048 | 0,048 |

www.gfrusinfo.ru

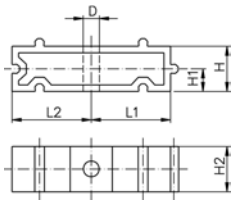


| d [mm] | Дюйм [inch] | Код | SP | GP | кг | кг/м |
|---|---|---|---|---|---|---|
| 125 | 4 ½ | **167 061 165** | 10 | 100 | 0,059 | 0,059 |
| 140 | 5 | **167 061 166** | 10 | 80 | 0,065 | 0,065 |
| 160 | 6 | **167 061 167** | 10 | 80 | 0,074 | 0,074 |

| d [mm] | D [mm] | L1 [mm] | L2 [mm] | H [mm] | H1 [mm] | H2 [mm] | SC |
|---|---|---|---|---|---|---|---|
| 10 - 12 | 5 | 11 | 14 | 20 | 10 | 12 | M4 |
| 16 | 6 | 14 | 17 | 20 | 10 | 16 | M5 |
| 20 | 6 | 17 | 19 | 20 | 10 | 16 | M5 |
| 25 | 6 | 19 | 22 | 20 | 10 | 16 | M5 |
| 32 | 6 | 24 | 27 | 20 | 10 | 16 | M5 |
| 40 | 7 | 34 | 34 | 20 | 10 | 22 | M6 |
| 50 | 7 | 37 | 37 | 20 | 10 | 22 | M6 |
| 63 | 9 | 45 | 45 | 20 | 10 | 25 | M8 |
| 75 | 9 | 52 | 52 | 20 | 10 | 25 | M8 |
| 90 | 9 | 65 | 65 | 20 | 10 | 28 | M8 |
| 110 | 9 | 79 | 79 | 20 | 10 | 28 | M8 |
| 125 | 9 | 88 | 88 | 20 | 10 | 32 | M8 |
| 140 | 9 | 98 | 98 | 20 | 10 | 32 | M8 |
| 160 | 9 | 109 | 109 | 20 | 10 | 32 | M8 |

WGrp 2 30 162 023

www.gfrusinfo.ru

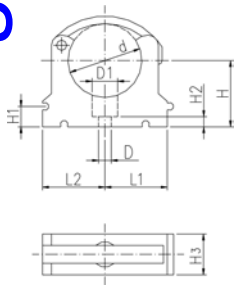


## Фиксаторы для труб KLIP-IT тип 061, PE метрические

**Модель:**

- Для миллиметровых труб
- Материал: обычные фиксаторы из PE и фиксаторы с защитной скобой из чёрного PP
- **Минимальный заказ: стандартная упаковка СУ**
- Высота не разработана под шаровой кран тип 546. Пожалуйста, используйте 73 06 11

| d [mm] | Код | SP | GP | кг | кг/м |
|---|---|---|---|---|---|
| * 10 | **173 061 003** | 10 | 500 | 0,003 | 0,003 |
| * 12 | **173 061 004** | 10 | 500 | 0,006 | 0,006 |
| * 16 | **173 061 005** | 10 | 200 | 0,007 | 0,007 |
| * 20 | **173 061 006** | 10 | 200 | 0,008 | 0,008 |
| * 25 | **173 061 007** | 10 | 200 | 0,009 | 0,009 |
| * 32 | **173 061 008** | 10 | 200 | 0,012 | 0,012 |
| 40 | **173 061 009** | 10 | 150 | 0,022 | 0,022 |
| 50 | **173 061 010** | 10 | 140 | 0,030 | 0,030 |
| 63 | **173 061 011** | 10 | 80 | 0,044 | 0,044 |
| 75 | **173 061 012** | 10 | 60 | 0,062 | 0,062 |
| 90 | **173 061 013** | 10 | 80 | 0,090 | 0,090 |
| 110 | **173 061 014** | 10 | 40 | 0,114 | 0,114 |
| 125 | **173 061 015** | 10 | 30 | 0,174 | 0,174 |
| 140 | **173 061 016** | 10 | 20 | 0,217 | 0,217 |
| 160 | **173 061 017** | 10 | 20 | 0,237 | 0,237 |

| d [mm] | D [mm] | D1 [mm] | L1 [mm] | L2 [mm] | H [mm] | H1 [mm] | H2 [mm] | H3 [mm] | SC |
|---|---|---|---|---|---|---|---|---|---|
| * 10 | 5 | 8 | 11 | 14 | 20 | 10 | 6 | 12 | M4 |
| * 12 | 5 | 8 | 11 | 14 | 21 | 10 | 6 | 12 | M5 |
| * 16 | 6 | 11 | 14 | 17 | 23 | 10 | 6 | 16 | M5 |
| * 20 | 6 | 11 | 17 | 19 | 25 | 10 | 6 | 16 | M5 |
| * 25 | 6 | 11 | 19 | 22 | 28 | 10 | 6 | 16 | M5 |
| * 32 | 6 | 11 | 24 | 27 | 31 | 10 | 6 | 16 | M5 |
| 40 | 7 | 14 | 34 | 34 | 35 | 10 | 7 | 22 | M6 |
| 50 | 7 | 14 | 37 | 37 | 40 | 10 | 7 | 22 | M6 |
| 63 | 9 | 17 | 45 | 45 | 52 | 10 | 10 | 25 | M8 |
| 75 | 9 | 17 | 52 | 52 | 58 | 10 | 10 | 25 | M8 |
| 90 | 9 | 17 | 65 | 65 | 65 | 10 | 10 | 28 | M8 |
| 110 | 9 | 17 | 79 | 79 | 75 | 10 | 10 | 28 | M8 |
| 125 | 9 | 17 | 88 | 88 | 90 | 10 | 10 | 32 | M8 |
| 140 | 9 | 17 | 98 | 98 | 110 | 10 | 10 | 32 | M8 |
| 160 | 9 | 17 | 109 | 109 | 108 | 10 | 10 | 32 | M8 |

WGrp 2 30 162 026

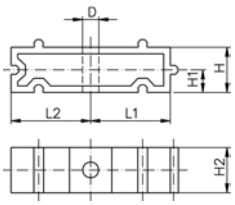


# Проставки KLIP-IT тип 061, PE

| d [mm] | дюйм | Код | SP | GP | кг | кг/м | D [mm] | L1 [mm] | L2 [mm] | H [mm] | H1 [mm] | H2 [mm] | SC |
|---|---|---|---|---|---|---|---|---|---|---|---|---|---|
| | 1/8-1/4 | **173 061 153** | 10 | 500 | 0,003 | 0,003 | 5 | 11 | 14 | 20 | 10 | 12 | M4 |
| 16 | 3/8 | **173 061 155** | 10 | 200 | 0,005 | 0,005 | 6 | 14 | 17 | 20 | 10 | 16 | M5 |
| 20 | 1/2 | **173 061 156** | 10 | 200 | 0,006 | 0,006 | 6 | 17 | 19 | 20 | 10 | 16 | M5 |
| 25 | 3/4 | **173 061 157** | 10 | 200 | 0,007 | 0,007 | 6 | 19 | 22 | 20 | 10 | 16 | M5 |
| 32 | 1 | **173 061 158** | 10 | 200 | 0,008 | 0,008 | 6 | 24 | 27 | 20 | 10 | 16 | M5 |
| 40 | 11/4 | **173 061 159** | 10 | 150 | 0,016 | 0,016 | 7 | 34 | 34 | 20 | 10 | 22 | M6 |
| 50 | 11/2 | **173 061 160** | 10 | 140 | 0,017 | 0,017 | 7 | 37 | 37 | 20 | 10 | 22 | M6 |
| 63 | 2 | **173 061 161** | 10 | 80 | 0,025 | 0,025 | 9 | 45 | 45 | 20 | 10 | 25 | M8 |
| 75 | 21/2 | **173 061 162** | 10 | 60 | 0,027 | 0,027 | 9 | 52 | 52 | 20 | 10 | 25 | M8 |
| 90 | 3 | **173 061 163** | 10 | 140 | 0,040 | 0,040 | 9 | 65 | 65 | 20 | 10 | 28 | M8 |
| 110 | 4 | **173 061 164** | 10 | 100 | 0,048 | 0,048 | 9 | 79 | 79 | 20 | 10 | 28 | M8 |
| 125 | 41/2 | **173 061 165** | 10 | 100 | 0,059 | 0,059 | 9 | 88 | 88 | 20 | 10 | 32 | M8 |
| 140 | 5 | **173 061 166** | 10 | 80 | 0,065 | 0,065 | 9 | 98 | 98 | 20 | 10 | 32 | M8 |
| 160 | 6 | **173 061 167** | 10 | 80 | 0,074 | 0,074 | 9 | 109 | 109 | 20 | 10 | 32 | M8 |

WGrp 2 30 162 026

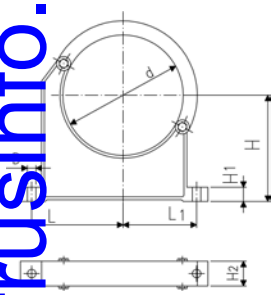


# Фиксаторы для труб тип 060, PP метрические

**Модель:**

- Для миилиметровых труб d90-400
- Материал: обычные и предохранительные Фиксаторы из черного, PP, стойкого к ультрофиолету
- Случайное открытие фиксаторов с защитной скобой невозможно
- **Минимальный заказ: стандартная упаковка СУ или большая упаковка GP**
- Фиксаторы и защитные скобы поставляются в разобранном состоянии
- Трубы с фланцевым соединением можно установить непосредственно, без проставок

| d [mm] | Код | SP | GP | кг | кг/м |
|---|---|---|---|---|---|
| 90 | **167 060 038** | 0 | 40 | 0,163 | 0,163 |
| 110 | **167 060 039** | 0 | 30 | 0,179 | 0,179 |
| 125 | **167 060 040** | 10 | 20 | 0,300 | 0,300 |
| 140 | **167 060 041** | 10 | 20 | 0,309 | 0,309 |
| 160 | **167 060 042** | 10 | 20 | 0,348 | 0,348 |
| 180 | **167 060 043** | 10 | 0 | 0,378 | 0,378 |
| 200 | **167 060 019** | 5 | 0 | 0,582 | 0,582 |
| 225 | **167 060 020** | 5 | 0 | 0,612 | 0,612 |
| 250 | **167 060 021** | 5 | 0 | 0,698 | 0,698 |
| 280 | **167 060 022** | 5 | 0 | 0,722 | 0,722 |
| 315 | **167 060 023** | 5 | 0 | 0,842 | 0,842 |
| 355 | **167 060 024** | 5 | 0 | 1,250 | 1,250 |
| 400 | **167 060 025** | 5 | 0 | 1,450 | 1,450 |

| d [mm] | D [mm] | L [mm] | L1 [mm] | H [mm] | H1 [mm] | H2 [mm] | SC | ближайший размер в дюймах |
|---|---|---|---|---|---|---|---|---|
| 90 | 9 | 89 | 71 | 105 | 15 | 33 | M 8 | 3 |
| 110 | 9 | 94 | 80 | 115 | 15 | 33 | M 8 | 4 |
| 125 | 11 | 116 | 91 | 130 | 20 | 35 | M10 | |
| 140 | 11 | 121 | 98 | 130 | 20 | 35 | M10 | 5 |
| 160 | 11 | 131 | 107 | 148 | 20 | 35 | M10 | 6 |
| 180 | 11 | 143 | 115 | 163 | 20 | 35 | M10 | 7 |
| 200 | 13 | 152 | 120 | 175 | 25 | 39 | M12 | 8 |
| 225 | 13 | 165 | 132 | 175 | 25 | 39 | M12 | 8 |
| 250 | 13 | 183 | 143 | 200 | 25 | 39 | M12 | 9 |
| 280 | 13 | 198 | 156 | 200 | 25 | 39 | M12 | 10 |
| 315 | 13 | 219 | 172 | 225 | 25 | 39 | M12 | 12 |
| 355 | 17 | 275 | 209 | 258 | 30 | 50 | M16 | 14 |
| 400 | 17 | 300 | 228 | 288 | 30 | 50 | M16 | 16 |

WGrp 2 30 162 023

www.gfrusinfo.ru

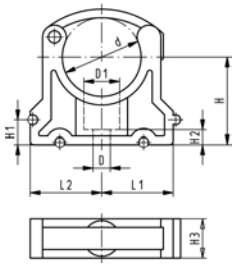


# Колена для труб KLIP-IT тип 061H, PP, метрические

**Модель:**

- Для миллиметровых труб d16-d63
- Материал: черный PP, стойкий к ультрафиолету
- **Минимальный заказ: стандартная упаковка СУ**

- d16 - d63: высота разработана под шаровой кран тип 546
- Трубы d16-d32 без крепления

| d [mm] | Код | SP | GP | кг | кг/м |
|---|---|---|---|---|---|
| * 16 | **167 061 035** | 200 | 0 | 0,006 | 0,006 |
| * 20 | **167 061 036** | 200 | 0 | 0,008 | 0,008 |
| * 25 | **167 061 037** | 10 | 200 | 0,009 | 0,009 |
| * 32 | **167 061 038** | 10 | 150 | 0,012 | 0,012 |
| 40 | **167 061 039** | 10 | 140 | 0,027 | 0,027 |
| 50 | **167 061 040** | 10 | 100 | 0,031 | 0,031 |
| 63 | **167 061 041** | 10 | 80 | 0,054 | 0,054 |

| d [mm] | D [mm] | D1 [mm] | L1 [mm] | L2 [mm] | H [mm] | H1 [mm] | H2 [mm] | H3 [mm] | SC | ближайший размер в дюймах |
|---|---|---|---|---|---|---|---|---|---|---|
| * 16 | 6 | 11 | 14 | 17 | 27 | 10 | 6 | 16 | M5 | ⅜ |
| * 20 | 6 | 11 | 17 | 19 | 27 | 10 | 6 | 16 | M5 | ½ |
| * 25 | 6 | 11 | 19 | 22 | 30 | 10 | 6 | 16 | M5 | ¾ |
| * 32 | 6 | 11 | 24 | 27 | 36 | 10 | 6 | 16 | M5 | 1 |
| 40 | 7 | 14 | 34 | 34 | 44 | 10 | 7 | 22 | M6 | 1 ¼ |
| 50 | 7 | 14 | 37 | 37 | 51 | 10 | 7 | 22 | M6 | 1 ½ |
| 63 | 9 | 17 | 45 | 45 | 64 | 10 | 10 | 25 | M8 | 2 |

WGrp 2 30 162 023

www.gfrusinfo.ru

## Клей Tangit для PVC-C

| Код | SP | GP | кг | кг/м | |
|---|---|---|---|---|---|
| **799 298 027** | 0 | 0 | 0,700 | 0,700 | |

## Специальный клей Dytex

**Модель:**

- Специальный клей, прозрачный
- Рекомендуется использовать клей "DYTEX" при работе с концентрированными кислотами и оксидирующими веществами
- Банки 1.350 кг (нетто)

| Код | SP | GP | кг | кг/м | |
|---|---|---|---|---|---|
| **799 298 012** | 0 | 0 | 1,465 | 1,465 | |

## Колпачок для банки с клеем

- Колпачок предотвращает испарение клея Tangit при его использовании
- Клей Tangit

| Код | SP | GP | кг | кг/м | |
|---|---|---|---|---|---|
| **799 298 028** | 0 | 0 | 0,030 | 0,030 | |

## Труборезы для пластиковых труб PPC

- Предназначен для резки пластиковых труб диаметром от 10 до 160 мм

| d-d [mm] | Артикул | Код | SP | GP | кг | кг/м | Ближайший размер в дюймах | |
|---|---|---|---|---|---|---|---|---|
| 10 - 63 | PPC 63, s max. = 7.2mm | **790 109 001** | 0 | 0 | 0,710 | 0,710 | ⅛ - 2 | |
| 50 - 110 | PPC 110, s max. = 12.7mm | **790 109 002** | 0 | 0 | 1,400 | 1,400 | 1 ½ - 4 | |
| 110 - 160 | PPC 160, s max. = 19.0mm | **790 109 003** | 0 | 0 | 2,220 | 2,220 | 4 - 6 | |

WGrp 3 25 117 309

## Инструмент для снятия фаски

| Размер | d-d [mm] | Код | кг | кг/м | Ближайший размер в дюймах | |
|---|---|---|---|---|---|---|
| 1 | 16 - 75 | **799 495 145** | 0,720 | 0,720 | ⅜ - 2 ½ | |
| 2 | 32 - 200 | **799 495 146** | 0,992 | 0,992 | 1 - 8 | |

WGrp 2 35 268 001

## Очиститель Tangit

**Модель:**

- Банка 1 литр

| Код | SP | GP | кг | кг/м | |
|---|---|---|---|---|---|
| **799 298 010** | 0 | 0 | 0,900 | 0,900 | |

## Очиститель Dytex

**Модель:**

- Банка 1 литр

| Код | SP | GP | кг | кг/м | |
|---|---|---|---|---|---|
| **799 298 013** | 1 | 0 | 1,380 | 1,380 | |

www.gfrusinfo.ru

## Круглые кисти

| d-d [mm] | Код | SP | GP | кг | кг/м |
|---|---|---|---|---|---|
| 6 - 10 | **799 299 001** | 0 | 0 | 0,005 | 0,005 |
| 12 - 32 | **799 299 002** | 0 | 0 | 0,009 | 0,009 |

## Плоские кисти

| d-d [mm] | Код | SP | GP | кг | кг/м |
|---|---|---|---|---|---|
| 40 - 63 | **799 299 003** | 0 | 0 | 0,015 | 0,015 |
| 75 - 225 | **799 299 004** | 0 | 0 | 0,026 | 0,026 |
| 250 - 400 | **799 299 005** | 0 | 0 | 0,045 | 0,045 |

www.gfrusinfo.ru

# Указатель кодов

| Код | Страница |
|---|---|
| - | 64 |
| 161 305 336 | 82 |
| 161 305 337 | 82 |
| 161 305 338 | 82 |
| 161 305 339 | 82 |
| 161 305 386 | 82 |
| 161 305 387 | 82 |
| 161 305 388 | 82 |
| 161 305 389 | 82 |
| 161 305 436 | 82 |
| 161 305 437 | 82 |
| 161 305 438 | 82 |
| 161 305 439 | 82 |
| 161 305 486 | 82 |
| 161 305 487 | 82 |
| 161 305 488 | 82 |
| 161 305 489 | 82 |
| 161 305 536 | 82 |
| 161 305 537 | 82 |
| 161 305 538 | 82 |
| 161 305 539 | 82 |
| 161 305 586 | 82 |
| 161 305 587 | 82 |
| 161 305 588 | 82 |
| 161 305 589 | 82 |
| 161 305 636 | 82 |
| 161 305 637 | 82 |
| 161 305 638 | 82 |
| 161 305 639 | 82 |
| 161 305 686 | 82 |
| 161 305 687 | 82 |
| 161 305 688 | 82 |
| 161 305 689 | 82 |
| 161 311 698 | 63 |
| 161 311 699 | 63 |
| 161 311 700 | 63 |
| 161 311 701 | 63 |
| 161 311 702 | 63 |
| 161 311 703 | 63 |
| 161 330 304 | 66 |
| 161 330 354 | 66 |
| 161 330 404 | 66 |
| 161 330 454 | 66 |
| 161 330 504 | 66 |
| 161 330 554 | 66 |
| 161 330 654 | 66 |
| 161 480 141 | 66 |
| 161 480 149 | 66 |
| 161 480 240 | 63 |
| 161 480 241 | 63 |
| 161 480 242 | 63 |
| 161 481 022 | 63 |
| 161 481 023 | 63 |
| 161 481 024 | 63 |
| 161 481 025 | 63 |
| 161 481 026 | 63 |
| 161 481 027 | 63 |
| 161 481 028 | 63 |
| 161 481 029 | 63 |
| 161 481 030 | 63 |
| 161 481 759 | 64 |
| 161 481 760 | 64 |
| 161 482 514 | 62 |
| 161 482 515 | 62 |
| 161 482 516 | 62 |
| 161 482 517 | 62 |
| 161 482 744 | 64 |
| 161 482 754 | 63 |
| 161 482 760 | 63 |
| 161 482 901 | 62 |
| 161 482 906 | 62 |

| Код | Страница |
|---|---|
| 161 482 910 | 67 |
| 161 482 911 | 67 |
| 161 482 912 | 67 |
| 161 482 913 | 67 |
| 161 482 914 | 67 |
| 161 482 915 | 67 |
| 161 482 920 | 67 |
| 161 482 921 | 67 |
| 161 482 922 | 67 |
| 161 482 923 | 67 |
| 161 482 924 | 67 |
| 161 482 925 | 67 |
| 161 483 008 | 63 |
| 161 483 009 | 63 |
| 161 483 011 | 63 |
| 161 483 020 | 63 |
| 161 483 021 | 63 |
| 161 483 023 | 63 |
| 161 483 032 | 63 |
| 161 483 033 | 63 |
| 161 483 034 | 63 |
| 161 483 037 | 63 |
| 161 483 259 | 66 |
| 161 483 260 | 66 |
| 161 483 261 | 66 |
| 161 483 262 | 66 |
| 161 483 263 | 66 |
| 161 483 264 | 66 |
| 161 483 265 | 66 |
| 161 483 266 | 66 |
| 161 483 267 | 66 |
| 161 483 268 | 66 |
| 161 483 269 | 66 |
| 161 483 270 | 66 |
| 161 484 625 | 62 |
| 161 484 626 | 62 |
| 161 484 627 | 62 |
| 161 484 628 | 62 |
| 161 484 629 | 62 |
| 161 484 630 | 62 |
| 161 484 631 | 62 |
| 161 484 632 | 62 |
| 161 484 633 | 62 |
| 161 484 634 | 62 |
| 161 484 635 | 62 |
| 161 484 636 | 62 |
| 161 484 637 | 62 |
| 161 484 638 | 62 |
| 161 484 688 | 63 |
| 161 484 689 | 63 |
| 161 484 690 | 63 |
| 161 484 691 | 63 |
| 161 484 692 | 63 |
| 161 484 693 | 63 |
| 161 484 694 | 63 |
| 161 484 696 | 63 |
| 161 484 697 | 63 |
| 161 484 698 | 63 |
| 161 484 699 | 63 |
| 161 484 700 | 63 |
| 161 484 701 | 63 |
| 161 484 702 | 63 |
| 161 484 704 | 63 |
| 161 484 705 | 63 |
| 161 484 706 | 63 |
| 161 484 707 | 63 |
| 161 484 708 | 63 |
| 161 484 709 | 63 |
| 161 486 100 | 82 |
| 161 486 101 | 82 |
| 161 486 102 | 82 |

| Код | Страница |
|---|---|
| 161 486 103 | 82 |
| 161 486 104 | 82 |
| 161 486 105 | 82 |
| 161 486 106 | 82 |
| 161 486 107 | 82 |
| 161 486 285 | 39 |
| 161 486 286 | 39 |
| 161 486 287 | 39 |
| 161 486 288 | 39 |
| 161 486 289 | 39 |
| 161 486 290 | 39 |
| 161 486 291 | 39 |
| 161 486 292 | 39 |
| 161 486 293 | 39 |
| 161 486 325 | 78 |
| 161 486 326 | 78 |
| 161 486 327 | 78 |
| 161 486 328 | 78 |
| 161 486 400 | 47 |
| 161 486 401 | 47 |
| 161 486 402 | 47 |
| 161 486 403 | 47 |
| 161 486 404 | 47 |
| 161 486 405 | 47 |
| 161 486 406 | 47 |
| 161 486 407 | 47 |
| 161 486 408 | 47 |
| 161 486 410 | 47 |
| 161 486 411 | 47 |
| 161 486 412 | 47 |
| 161 486 413 | 47 |
| 161 486 414 | 47 |
| 161 486 415 | 47 |
| 161 486 416 | 47 |
| 161 486 417 | 47 |
| 161 486 418 | 47 |
| 161 486 435 | 44 |
| 161 486 436 | 44 |
| 161 486 437 | 44 |
| 161 486 438 | 44 |
| 161 486 443 | 44 |
| 161 486 444 | 44 |
| 161 486 445 | 44 |
| 161 486 446 | 44 |
| 161 486 689 | 47 |
| 161 486 690 | 78 |
| 161 486 691 | 78 |
| 161 486 694 | 78 |
| 161 486 695 | 78 |
| 161 486 697 | 78 |
| 161 486 899 | 78 |
| 161 486 900 | 78 |
| 161 486 901 | 78 |
| 161 486 902 | 78 |
| 161 486 903 | 78 |
| 161 486 904 | 78 |
| 161 486 905 | 78 |
| 161 486 906 | 78 |
| 161 486 907 | 78 |
| 161 486 959 | 77 |
| 161 486 960 | 77 |
| 161 486 961 | 77 |
| 161 486 962 | 77 |
| 161 486 963 | 77 |
| 161 486 964 | 77 |
| 161 486 965 | 77 |
| 161 486 966 | 77 |
| 161 486 967 | 77 |
| 161 486 979 | 77 |
| 161 486 980 | 77 |
| 161 486 981 | 77 |

www.gfrusinfo.ru

# Указатель кодов


| Код | Страница |
|---|---|
| 161 486 982 | 77 |
| 161 486 983 | 77 |
| 161 486 984 | 77 |
| 161 486 985 | 77 |
| 161 486 986 | 77 |
| 161 486 987 | 77 |
| 161 488 242 | 58 |
| 161 488 243 | 58 |
| 161 488 244 | 58 |
| 161 488 245 | 58 |
| 161 488 246 | 58 |
| 161 488 247 | 58 |
| 161 488 248 | 58 |
| 161 488 249 | 58 |
| 161 488 250 | 58 |
| 161 488 251 | 58 |
| 161 488 252 | 58 |
| 161 488 253 | 58 |
| 163 017 130 | 7 |
| 163 017 131 | 7 |
| 163 017 132 | 7 |
| 163 017 133 | 7 |
| 163 017 134 | 7 |
| 163 017 135 | 7 |
| 163 017 136 | 7 |
| 163 017 137 | 7 |
| 163 017 138 | 7 |
| 163 017 139 | 7 |
| 163 017 142 | 7 |
| 163 017 187 | 7 |
| 163 017 188 | 7 |
| 163 017 189 | 7 |
| 163 017 192 | 7 |
| 163 017 195 | 7 |
| 163 305 302 | 80 |
| 163 305 303 | 80 |
| 163 305 304 | 80 |
| 163 305 305 | 80 |
| 163 305 306 | 80 |
| 163 305 307 | 80 |
| 163 305 317 | 80 |
| 163 305 318 | 80 |
| 163 305 319 | 80 |
| 163 305 320 | 80 |
| 163 305 321 | 80 |
| 163 305 322 | 80 |
| 163 314 017 | 59 |
| 163 314 018 | 59 |
| 163 314 019 | 59 |
| 163 314 020 | 59 |
| 163 314 021 | 59 |
| 163 314 022 | 59 |
| 163 315 617 | 59 |
| 163 315 618 | 59 |
| 163 315 619 | 59 |
| 163 315 620 | 59 |
| 163 315 621 | 59 |
| 163 315 622 | 59 |
| 163 315 632 | 59 |
| 163 315 633 | 59 |
| 163 315 634 | 59 |
| 163 315 635 | 59 |
| 163 315 636 | 59 |
| 163 315 637 | 59 |
| 163 317 024 | 59 |
| 163 317 025 | 59 |
| 163 317 039 | 59 |
| 163 317 040 | 59 |
| 163 317 517 | 59 |
| 163 317 518 | 59 |
| 163 317 519 | 59 |
| 163 317 520 | 59 |
| 163 317 521 | 59 |
| 163 317 522 | 59 |
| 163 317 523 | 59 |
| 163 317 532 | 59 |
| 163 317 533 | 59 |
| 163 317 534 | 59 |
| 163 317 535 | 59 |
| 163 317 536 | 59 |
| 163 317 537 | 59 |
| 163 317 538 | 59 |
| 163 360 401 | 65 |
| 163 360 402 | 65 |
| 163 360 403 | 65 |
| 163 360 404 | 65 |
| 163 360 405 | 65 |
| 163 360 406 | 65 |
| 163 360 407 | 65 |
| 163 360 411 | 65 |
| 163 360 412 | 65 |
| 163 360 413 | 65 |
| 163 360 414 | 65 |
| 163 360 415 | 65 |
| 163 360 416 | 65 |
| 163 360 417 | 65 |
| 163 480 081 | 67 |
| 163 480 082 | 67 |
| 163 480 083 | 67 |
| 163 480 084 | 67 |
| 163 480 085 | 67 |
| 163 480 135 | 62 |
| 163 480 136 | 62 |
| 163 480 137 | 62 |
| 163 480 138 | 62 |
| 163 480 139 | 62 |
| 163 480 140 | 62 |
| 163 480 271 | 62 |
| 163 480 272 | 62 |
| 163 480 273 | 62 |
| 163 480 274 | 62 |
| 163 480 275 | 62 |
| 163 480 276 | 62 |
| 163 480 522 | 67 |
| 163 480 523 | 67 |
| 163 480 524 | 67 |
| 163 480 525 | 67 |
| 163 480 526 | 67 |
| 163 480 527 | 67 |
| 163 480 528 | 67 |
| 163 480 645 | 66 |
| 163 480 646 | 66 |
| 163 480 647 | 66 |
| 163 480 648 | 66 |
| 163 480 649 | 66 |
| 163 480 650 | 66 |
| 163 480 651 | 66 |
| 163 480 655 | 66 |
| 163 480 656 | 66 |
| 163 480 657 | 66 |
| 163 480 658 | 66 |
| 163 480 659 | 66 |
| 163 480 660 | 66 |
| 163 480 661 | 66 |
| 163 480 677 | 64 |
| 163 480 678 | 64 |
| 163 480 808 | 64 |
| 163 480 809 | 64 |
| 163 480 810 | 64 |
| 163 480 811 | 64 |
| 163 480 812 | 64 |
| 163 480 813 | 64 |
| 163 480 814 | 64 |
| 163 480 995 | 67 |
| 163 481 075 | 81 |
| 163 481 076 | 81 |
| 163 481 077 | 81 |
| 163 481 078 | 81 |
| 163 481 079 | 81 |
| 163 481 080 | 81 |
| 163 481 084 | 81 |
| 163 481 085 | 81 |
| 163 481 086 | 81 |
| 163 481 087 | 81 |
| 163 481 088 | 81 |
| 163 481 089 | 81 |
| 163 481 102 | 81 |
| 163 481 103 | 81 |
| 163 481 104 | 81 |
| 163 481 105 | 81 |
| 163 481 106 | 81 |
| 163 481 107 | 81 |
| 163 481 226 | 40 |
| 163 481 227 | 40 |
| 163 481 228 | 40 |
| 163 481 229 | 40 |
| 163 481 230 | 40 |
| 163 481 231 | 40 |
| 163 481 232 | 40 |
| 163 481 233 | 40 |
| 163 481 234 | 40 |
| 163 481 251 | 46 |
| 163 481 252 | 46 |
| 163 481 253 | 46 |
| 163 481 254 | 46 |
| 163 481 255 | 46 |
| 163 481 256 | 46 |
| 163 481 257 | 46 |
| 163 481 258 | 46 |
| 163 481 259 | 46 |
| 163 481 263 | 46 |
| 163 481 264 | 46 |
| 163 481 265 | 46 |
| 163 481 266 | 46 |
| 163 481 267 | 46 |
| 163 481 268 | 46 |
| 163 481 269 | 46 |
| 163 481 270 | 46 |
| 163 481 271 | 46 |
| 163 481 275 | 38 |
| 163 481 276 | 38 |
| 163 481 277 | 38 |
| 163 481 278 | 38 |
| 163 481 279 | 38 |
| 163 481 280 | 38 |
| 163 481 281 | 38 |
| 163 481 282 | 38 |
| 163 481 283 | 38 |
| 163 481 284 | 38 |
| 163 481 286 | 38 |
| 163 481 287 | 38 |
| 163 481 288 | 38 |
| 163 481 289 | 38 |
| 163 481 290 | 38 |
| 163 481 291 | 38 |
| 163 481 292 | 38 |
| 163 481 293 | 38 |
| 163 481 294 | 38 |
| 163 481 295 | 38 |
| 163 481 300 | 38 |
| 163 481 301 | 38 |
| 163 481 302 | 38 |
| 163 481 303 | 38 |


www.gfrusinfo.ru

# Указатель кодов

| Код | Страница |
|---|---|
| 163 481 304 | 38 |
| 163 481 305 | 38 |
| 163 481 306 | 38 |
| 163 481 307 | 38 |
| 163 481 308 | 38 |
| 163 481 309 | 38 |
| 163 481 311 | 38 |
| 163 481 312 | 38 |
| 163 481 313 | 38 |
| 163 481 314 | 38 |
| 163 481 315 | 38 |
| 163 481 316 | 38 |
| 163 481 317 | 38 |
| 163 481 318 | 38 |
| 163 481 319 | 38 |
| 163 481 320 | 38 |
| 163 481 322 | 39 |
| 163 481 323 | 39 |
| 163 481 324 | 39 |
| 163 481 325 | 39 |
| 163 481 326 | 39 |
| 163 481 327 | 39 |
| 163 481 328 | 39 |
| 163 481 329 | 39 |
| 163 481 330 | 39 |
| 163 481 331 | 39 |
| 163 481 375 | 46 |
| 163 481 376 | 46 |
| 163 481 377 | 46 |
| 163 481 378 | 46 |
| 163 481 379 | 46 |
| 163 481 380 | 46 |
| 163 481 381 | 46 |
| 163 481 382 | 46 |
| 163 481 383 | 46 |
| 163 481 385 | 46 |
| 163 481 386 | 46 |
| 163 481 387 | 46 |
| 163 481 388 | 46 |
| 163 481 389 | 46 |
| 163 481 390 | 46 |
| 163 481 391 | 46 |
| 163 481 392 | 46 |
| 163 481 393 | 46 |
| 163 481 400 | 39 |
| 163 481 401 | 39 |
| 163 481 402 | 39 |
| 163 481 403 | 39 |
| 163 481 404 | 39 |
| 163 481 405 | 39 |
| 163 481 406 | 39 |
| 163 481 451 | 77 |
| 163 481 452 | 77 |
| 163 481 453 | 77 |
| 163 481 454 | 77 |
| 163 481 455 | 77 |
| 163 481 456 | 77 |
| 163 481 457 | 77 |
| 163 481 576 | 78 |
| 163 481 577 | 78 |
| 163 481 578 | 78 |
| 163 481 582 | 78 |
| 163 481 583 | 78 |
| 163 481 584 | 78 |
| 163 481 591 | 77 |
| 163 481 592 | 77 |
| 163 481 593 | 77 |
| 163 481 594 | 77 |
| 163 481 595 | 77 |
| 163 481 596 | 77 |
| 163 481 597 | 77 |

| Код | Страница |
|---|---|
| 163 481 902 | 56 |
| 163 481 903 | 56 |
| 163 481 904 | 56 |
| 163 481 905 | 56 |
| 163 481 906 | 56 |
| 163 481 907 | 56 |
| 163 481 912 | 56 |
| 163 481 913 | 56 |
| 163 481 914 | 56 |
| 163 481 915 | 56 |
| 163 481 916 | 56 |
| 163 481 917 | 56 |
| 163 481 922 | 56 |
| 163 481 923 | 56 |
| 163 481 924 | 56 |
| 163 481 925 | 56 |
| 163 481 926 | 56 |
| 163 481 927 | 56 |
| 163 481 932 | 56 |
| 163 481 933 | 56 |
| 163 481 934 | 56 |
| 163 481 935 | 56 |
| 163 481 936 | 56 |
| 163 481 937 | 56 |
| 163 481 982 | 56 |
| 163 481 983 | 56 |
| 163 481 984 | 56 |
| 163 481 985 | 56 |
| 163 481 986 | 56 |
| 163 481 987 | 56 |
| 163 481 992 | 56 |
| 163 481 993 | 56 |
| 163 481 994 | 56 |
| 163 481 995 | 56 |
| 163 481 996 | 56 |
| 163 481 997 | 56 |
| 163 482 002 | 57 |
| 163 482 003 | 57 |
| 163 482 004 | 57 |
| 163 482 005 | 57 |
| 163 482 006 | 57 |
| 163 482 007 | 57 |
| 163 482 012 | 57 |
| 163 482 013 | 57 |
| 163 482 014 | 57 |
| 163 482 015 | 57 |
| 163 482 016 | 57 |
| 163 482 017 | 57 |
| 163 543 001 | 48 |
| 163 543 002 | 48 |
| 163 543 003 | 48 |
| 163 543 004 | 48 |
| 163 543 005 | 48 |
| 163 543 006 | 48 |
| 163 543 007 | 48 |
| 163 543 011 | 48 |
| 163 543 012 | 48 |
| 163 543 013 | 48 |
| 163 543 014 | 48 |
| 163 543 015 | 48 |
| 163 543 016 | 48 |
| 163 543 017 | 48 |
| 163 543 021 | 49 |
| 163 543 022 | 49 |
| 163 543 023 | 49 |
| 163 543 024 | 49 |
| 163 543 025 | 49 |
| 163 543 026 | 49 |
| 163 543 027 | 49 |
| 163 543 031 | 49 |
| 163 543 032 | 49 |

| Код | Страница |
|---|---|
| 163 543 033 | 49 |
| 163 543 034 | 49 |
| 163 543 035 | 49 |
| 163 543 036 | 49 |
| 163 543 037 | 49 |
| 163 543 041 | 48 |
| 163 543 042 | 48 |
| 163 543 043 | 48 |
| 163 543 044 | 48 |
| 163 543 045 | 48 |
| 163 543 046 | 48 |
| 163 543 047 | 48 |
| 163 543 051 | 48 |
| 163 543 052 | 48 |
| 163 543 053 | 48 |
| 163 543 054 | 48 |
| 163 543 055 | 48 |
| 163 543 056 | 48 |
| 163 543 057 | 48 |
| 163 543 201 | 50 |
| 163 543 202 | 50 |
| 163 543 203 | 50 |
| 163 543 204 | 50 |
| 163 543 205 | 50 |
| 163 543 206 | 50 |
| 163 543 207 | 50 |
| 163 543 211 | 50 |
| 163 543 212 | 50 |
| 163 543 213 | 50 |
| 163 543 214 | 50 |
| 163 543 215 | 50 |
| 163 543 216 | 50 |
| 163 543 217 | 50 |
| 163 543 221 | 52 |
| 163 543 222 | 52 |
| 163 543 223 | 52 |
| 163 543 224 | 52 |
| 163 543 225 | 52 |
| 163 543 226 | 52 |
| 163 543 227 | 52 |
| 163 543 231 | 52 |
| 163 543 232 | 52 |
| 163 543 233 | 52 |
| 163 543 234 | 52 |
| 163 543 235 | 52 |
| 163 543 236 | 52 |
| 163 543 237 | 52 |
| 163 543 241 | 51 |
| 163 543 242 | 51 |
| 163 543 243 | 51 |
| 163 543 244 | 51 |
| 163 543 245 | 51 |
| 163 543 246 | 51 |
| 163 543 247 | 51 |
| 163 543 251 | 51 |
| 163 543 252 | 51 |
| 163 543 253 | 51 |
| 163 543 254 | 51 |
| 163 543 255 | 51 |
| 163 543 256 | 51 |
| 163 543 257 | 51 |
| 163 543 381 | 53 |
| 163 543 382 | 53 |
| 163 543 383 | 53 |
| 163 543 384 | 53 |
| 163 543 385 | 53 |
| 163 543 386 | 53 |
| 163 543 387 | 53 |
| 163 543 391 | 53 |
| 163 543 392 | 53 |
| 163 543 393 | 53 |

www.gfrusinfo.ru

# Указатель кодов


| Код | Страница |
|---|---|
| 163 543 394 | 53 |
| 163 543 395 | 53 |
| 163 543 396 | 53 |
| 163 543 397 | 53 |
| 163 543 401 | 54 |
| 163 543 402 | 54 |
| 163 543 403 | 54 |
| 163 543 404 | 54 |
| 163 543 405 | 54 |
| 163 543 406 | 54 |
| 163 543 407 | 54 |
| 163 543 411 | 54 |
| 163 543 412 | 54 |
| 163 543 413 | 54 |
| 163 543 414 | 54 |
| 163 543 415 | 54 |
| 163 543 416 | 54 |
| 163 543 417 | 54 |
| 163 546 001 | 22 |
| 163 546 002 | 22 |
| 163 546 003 | 22 |
| 163 546 004 | 22 |
| 163 546 005 | 22 |
| 163 546 006 | 22 |
| 163 546 007 | 22 |
| 163 546 008 | 22 |
| 163 546 009 | 22 |
| 163 546 010 | 22 |
| 163 546 011 | 22 |
| 163 546 012 | 22 |
| 163 546 013 | 22 |
| 163 546 014 | 22 |
| 163 546 015 | 22 |
| 163 546 016 | 22 |
| 163 546 017 | 22 |
| 163 546 018 | 22 |
| 163 546 019 | 22 |
| 163 546 020 | 22 |
| 163 546 021 | 25 |
| 163 546 022 | 25 |
| 163 546 023 | 25 |
| 163 546 024 | 25 |
| 163 546 025 | 25 |
| 163 546 026 | 25 |
| 163 546 027 | 25 |
| 163 546 028 | 25 |
| 163 546 029 | 25 |
| 163 546 030 | 25 |
| 163 546 031 | 25 |
| 163 546 032 | 25 |
| 163 546 033 | 25 |
| 163 546 034 | 25 |
| 163 546 035 | 25 |
| 163 546 036 | 25 |
| 163 546 037 | 25 |
| 163 546 038 | 25 |
| 163 546 039 | 25 |
| 163 546 040 | 25 |
| 163 546 041 | 23 |
| 163 546 042 | 23 |
| 163 546 043 | 23 |
| 163 546 044 | 23 |
| 163 546 045 | 23 |
| 163 546 046 | 23 |
| 163 546 047 | 23 |
| 163 546 048 | 23 |
| 163 546 049 | 23 |
| 163 546 050 | 23 |
| 163 546 051 | 23 |
| 163 546 052 | 23 |
| 163 546 053 | 23 |
| 163 546 054 | 23 |
| 163 546 055 | 23 |
| 163 546 056 | 23 |
| 163 546 057 | 23 |
| 163 546 058 | 23 |
| 163 546 059 | 23 |
| 163 546 060 | 23 |
| 163 546 061 | 22 |
| 163 546 062 | 22 |
| 163 546 063 | 22 |
| 163 546 064 | 22 |
| 163 546 065 | 22 |
| 163 546 066 | 22 |
| 163 546 067 | 22 |
| 163 546 068 | 22 |
| 163 546 069 | 22 |
| 163 546 070 | 22 |
| 163 546 071 | 22 |
| 163 546 072 | 22 |
| 163 546 073 | 22 |
| 163 546 074 | 22 |
| 163 546 075 | 22 |
| 163 546 076 | 22 |
| 163 546 077 | 22 |
| 163 546 078 | 22 |
| 163 546 079 | 22 |
| 163 546 080 | 22 |
| 163 546 081 | 31 |
| 163 546 082 | 31 |
| 163 546 083 | 31 |
| 163 546 084 | 31 |
| 163 546 085 | 31 |
| 163 546 086 | 31 |
| 163 546 087 | 31 |
| 163 546 088 | 31 |
| 163 546 089 | 31 |
| 163 546 090 | 31 |
| 163 546 091 | 31 |
| 163 546 092 | 31 |
| 163 546 093 | 31 |
| 163 546 094 | 31 |
| 163 546 095 | 31 |
| 163 546 096 | 31 |
| 163 546 097 | 31 |
| 163 546 098 | 31 |
| 163 546 099 | 31 |
| 163 546 100 | 31 |
| 163 546 108 | 27 |
| 163 546 109 | 27 |
| 163 546 110 | 27 |
| 163 546 118 | 27 |
| 163 546 119 | 27 |
| 163 546 120 | 27 |
| 163 546 168 | 30 |
| 163 546 169 | 30 |
| 163 546 170 | 30 |
| 163 546 178 | 30 |
| 163 546 179 | 30 |
| 163 546 180 | 30 |
| 163 546 301 | 29 |
| 163 546 302 | 29 |
| 163 546 303 | 29 |
| 163 546 304 | 29 |
| 163 546 305 | 29 |
| 163 546 306 | 29 |
| 163 546 307 | 29 |
| 163 546 308 | 29 |
| 163 546 309 | 29 |
| 163 546 310 | 29 |
| 163 546 311 | 29 |
| 163 546 312 | 29 |
| 163 546 313 | 29 |
| 163 546 314 | 29 |
| 163 546 315 | 29 |
| 163 546 316 | 29 |
| 163 546 317 | 29 |
| 163 546 318 | 29 |
| 163 546 319 | 29 |
| 163 546 320 | 29 |
| 163 546 341 | 28 |
| 163 546 342 | 28 |
| 163 546 343 | 28 |
| 163 546 344 | 28 |
| 163 546 345 | 28 |
| 163 546 346 | 28 |
| 163 546 347 | 28 |
| 163 546 351 | 28 |
| 163 546 352 | 28 |
| 163 546 353 | 28 |
| 163 546 354 | 28 |
| 163 546 355 | 28 |
| 163 546 356 | 28 |
| 163 546 357 | 28 |
| 163 546 361 | 32 |
| 163 546 362 | 32 |
| 163 546 363 | 32 |
| 163 546 364 | 32 |
| 163 546 365 | 32 |
| 163 546 366 | 32 |
| 163 546 367 | 32 |
| 163 546 368 | 32 |
| 163 546 369 | 32 |
| 163 546 370 | 32 |
| 163 546 371 | 32 |
| 163 546 372 | 32 |
| 163 546 373 | 32 |
| 163 546 374 | 32 |
| 163 546 375 | 32 |
| 163 546 376 | 32 |
| 163 546 377 | 32 |
| 163 546 378 | 32 |
| 163 546 379 | 32 |
| 163 546 380 | 32 |
| 163 546 381 | 24 |
| 163 546 382 | 24 |
| 163 546 383 | 24 |
| 163 546 384 | 24 |
| 163 546 385 | 24 |
| 163 546 386 | 24 |
| 163 546 387 | 24 |
| 163 546 388 | 24 |
| 163 546 389 | 24 |
| 163 546 390 | 24 |
| 163 546 391 | 24 |
| 163 546 392 | 24 |
| 163 546 393 | 24 |
| 163 546 394 | 24 |
| 163 546 395 | 24 |
| 163 546 396 | 24 |
| 163 546 397 | 24 |
| 163 546 398 | 24 |
| 163 546 399 | 24 |
| 163 546 400 | 24 |
| 163 546 401 | 26 |
| 163 546 402 | 26 |
| 163 546 403 | 26 |
| 163 546 404 | 26 |
| 163 546 405 | 26 |
| 163 546 406 | 26 |
| 163 546 407 | 26 |
| 163 546 408 | 26 |
| 163 546 409 | 26 |


www.gfrusinfo.ru

# Указатель кодов

| Код | Страница |
|---|---|
| 163 546 410 | 26 |
| 163 546 411 | 26 |
| 163 546 412 | 26 |
| 163 546 413 | 26 |
| 163 546 414 | 26 |
| 163 546 415 | 26 |
| 163 546 416 | 26 |
| 163 546 417 | 26 |
| 163 546 418 | 26 |
| 163 546 419 | 26 |
| 163 546 420 | 26 |
| 163 546 601 | 33 |
| 163 546 602 | 33 |
| 163 546 603 | 33 |
| 163 546 604 | 33 |
| 163 546 605 | 33 |
| 163 546 606 | 33 |
| 163 546 607 | 33 |
| 163 546 608 | 33 |
| 163 546 609 | 33 |
| 163 546 610 | 33 |
| 163 546 611 | 33 |
| 163 546 612 | 33 |
| 163 546 613 | 33 |
| 163 546 614 | 33 |
| 163 546 615 | 33 |
| 163 546 616 | 33 |
| 163 546 617 | 33 |
| 163 546 618 | 33 |
| 163 546 619 | 33 |
| 163 546 620 | 33 |
| 163 546 692 | 35 |
| 163 546 693 | 35 |
| 163 546 694 | 35 |
| 163 546 695 | 35 |
| 163 546 696 | 35 |
| 163 546 697 | 35 |
| 163 546 698 | 35 |
| 163 546 699 | 35 |
| 163 546 700 | 35 |
| 163 546 842 | 36 |
| 163 546 843 | 36 |
| 163 546 844 | 36 |
| 163 546 845 | 36 |
| 163 546 846 | 36 |
| 163 546 847 | 36 |
| 163 546 852 | 36 |
| 163 546 853 | 36 |
| 163 546 854 | 36 |
| 163 546 855 | 36 |
| 163 546 856 | 36 |
| 163 546 857 | 36 |
| 163 567 002 | 68 |
| 163 567 003 | 68 |
| 163 567 004 | 68 |
| 163 567 005 | 68 |
| 163 567 006 | 68 |
| 163 567 007 | 68 |
| 163 567 008 | 68 |
| 163 567 022 | 68 |
| 163 567 023 | 68 |
| 163 567 024 | 68 |
| 163 567 025 | 68 |
| 163 567 026 | 68 |
| 163 567 027 | 68 |
| 163 567 028 | 68 |
| 163 567 042 | 68 |
| 163 567 043 | 68 |
| 163 567 044 | 68 |
| 163 567 045 | 68 |
| 163 567 046 | 68 |

| Код | Страница |
|---|---|
| 163 567 047 | 68 |
| 163 567 048 | 68 |
| 163 567 062 | 68 |
| 163 567 063 | 68 |
| 163 567 064 | 68 |
| 163 567 065 | 68 |
| 163 567 066 | 68 |
| 163 567 067 | 68 |
| 163 567 068 | 68 |
| 163 567 802 | 69 |
| 163 567 803 | 69 |
| 163 567 804 | 69 |
| 163 567 805 | 69 |
| 163 567 806 | 69 |
| 163 567 807 | 69 |
| 163 567 808 | 69 |
| 163 567 822 | 69 |
| 163 567 823 | 69 |
| 163 567 824 | 69 |
| 163 567 825 | 69 |
| 163 567 826 | 69 |
| 163 567 827 | 69 |
| 163 567 828 | 69 |
| 163 568 002 | 70 |
| 163 568 003 | 70 |
| 163 568 004 | 70 |
| 163 568 005 | 70 |
| 163 568 006 | 70 |
| 163 568 007 | 70 |
| 163 568 008 | 70 |
| 163 568 022 | 70 |
| 163 568 023 | 70 |
| 163 568 024 | 70 |
| 163 568 025 | 70 |
| 163 568 026 | 70 |
| 163 568 027 | 70 |
| 163 568 028 | 70 |
| 163 568 042 | 71 |
| 163 568 043 | 71 |
| 163 568 044 | 71 |
| 163 568 045 | 71 |
| 163 568 046 | 71 |
| 163 568 047 | 71 |
| 163 568 048 | 71 |
| 163 568 062 | 71 |
| 163 568 063 | 71 |
| 163 568 064 | 71 |
| 163 568 065 | 71 |
| 163 568 066 | 71 |
| 163 568 067 | 71 |
| 163 568 068 | 71 |
| 163 568 102 | 73 |
| 163 568 103 | 73 |
| 163 568 104 | 73 |
| 163 568 105 | 73 |
| 163 568 106 | 73 |
| 163 568 107 | 73 |
| 163 568 108 | 73 |
| 163 568 122 | 73 |
| 163 568 123 | 73 |
| 163 568 124 | 73 |
| 163 568 125 | 73 |
| 163 568 126 | 73 |
| 163 568 127 | 73 |
| 163 568 128 | 73 |
| 163 568 142 | 74 |
| 163 568 143 | 74 |
| 163 568 144 | 74 |
| 163 568 145 | 74 |
| 163 568 146 | 74 |
| 163 568 147 | 74 |

| Код | Страница |
|---|---|
| 163 568 148 | 74 |
| 163 568 162 | 74 |
| 163 568 163 | 74 |
| 163 568 164 | 74 |
| 163 568 165 | 74 |
| 163 568 166 | 74 |
| 163 568 167 | 74 |
| 163 568 168 | 74 |
| 163 568 802 | 72 |
| 163 568 803 | 72 |
| 163 568 804 | 72 |
| 163 568 805 | 72 |
| 163 568 806 | 72 |
| 163 568 807 | 72 |
| 163 568 808 | 72 |
| 163 568 822 | 72 |
| 163 568 823 | 72 |
| 163 568 824 | 72 |
| 163 568 825 | 72 |
| 163 568 826 | 72 |
| 163 568 827 | 72 |
| 163 568 828 | 72 |
| 163 568 902 | 75 |
| 163 568 903 | 75 |
| 163 568 904 | 75 |
| 163 568 905 | 75 |
| 163 568 906 | 75 |
| 163 568 907 | 75 |
| 163 568 908 | 75 |
| 163 568 922 | 75 |
| 163 568 923 | 75 |
| 163 568 924 | 75 |
| 163 568 925 | 75 |
| 163 568 926 | 75 |
| 163 568 927 | 75 |
| 163 568 928 | 75 |
| 167 060 019 | 182 |
| 167 060 020 | 182 |
| 167 060 021 | 182 |
| 167 060 022 | 182 |
| 167 060 023 | 182 |
| 167 060 024 | 182 |
| 167 060 025 | 182 |
| 167 060 038 | 182 |
| 167 060 039 | 182 |
| 167 060 040 | 182 |
| 167 060 041 | 182 |
| 167 060 042 | 182 |
| 167 060 043 | 182 |
| 167 061 003 | 180 |
| 167 061 004 | 180 |
| 167 061 012 | 180 |
| 167 061 013 | 180 |
| 167 061 014 | 180 |
| 167 061 015 | 180 |
| 167 061 016 | 180 |
| 167 061 017 | 180 |
| 167 061 035 | 182 |
| 167 061 036 | 182 |
| 167 061 037 | 182 |
| 167 061 038 | 182 |
| 167 061 039 | 182 |
| 167 061 040 | 182 |
| 167 061 041 | 182 |
| 167 061 153 | 180 |
| 167 061 155 | 180 |
| 167 061 156 | 180 |
| 167 061 157 | 180 |
| 167 061 158 | 180 |
| 167 061 159 | 180 |
| 167 061 160 | 180 |

www.gfrusinfo.ru

# Указатель кодов


| Код | Страница |
|---|---|
| 167 061 161 | 180 |
| 167 061 162 | 180 |
| 167 061 163 | 180 |
| 167 061 164 | 180 |
| 167 061 165 | 180 |
| 167 061 166 | 180 |
| 167 061 167 | 180 |
| 167 480 024 | 66 |
| 167 480 025 | 66 |
| 167 480 026 | 66 |
| 167 480 027 | 66 |
| 167 480 028 | 66 |
| 167 480 029 | 66 |
| 167 481 165 | 66 |
| 167 481 166 | 66 |
| 167 481 167 | 66 |
| 167 481 168 | 66 |
| 167 481 169 | 66 |
| 167 481 170 | 66 |
| 167 481 943 | 60 |
| 167 481 944 | 60 |
| 167 481 945 | 60 |
| 167 481 946 | 60 |
| 167 482 479 | 58 |
| 167 482 480 | 58 |
| 167 482 481 | 58 |
| 167 482 482 | 58 |
| 167 482 626 | 41 |
| 167 482 627 | 41 |
| 167 482 628 | 41 |
| 167 482 629 | 41 |
| 167 482 630 | 41 |
| 167 482 631 | 41 |
| 167 482 635 | 42 |
| 167 482 636 | 42 |
| 167 482 637 | 42 |
| 167 482 638 | 42 |
| 167 482 639 | 42 |
| 167 482 640 | 42 |
| 167 482 653 | 43 |
| 167 482 654 | 43 |
| 167 482 655 | 43 |
| 167 482 656 | 43 |
| 167 482 657 | 43 |
| 167 482 658 | 43 |
| 167 482 662 | 43 |
| 167 482 663 | 43 |
| 167 482 664 | 43 |
| 167 482 665 | 43 |
| 167 482 666 | 43 |
| 167 482 667 | 43 |
| 167 482 671 | 42 |
| 167 482 672 | 42 |
| 167 482 673 | 42 |
| 167 482 674 | 42 |
| 167 482 675 | 42 |
| 167 482 676 | 42 |
| 167 482 680 | 41 |
| 167 482 681 | 41 |
| 167 482 682 | 41 |
| 167 482 683 | 41 |
| 167 482 684 | 41 |
| 167 482 685 | 41 |
| 167 483 251 | 78 |
| 167 483 252 | 78 |
| 167 483 253 | 78 |
| 167 483 254 | 78 |
| 167 484 065 | 40 |
| 167 484 066 | 40 |
| 167 484 067 | 40 |
| 167 484 068 | 40 |
| 167 484 069 | 40 |
| 167 484 070 | 40 |
| 167 484 071 | 40 |
| 167 484 072 | 40 |
| 167 484 073 | 40 |
| 167 484 076 | 47 |
| 167 484 077 | 47 |
| 167 484 078 | 47 |
| 167 484 079 | 47 |
| 167 484 080 | 47 |
| 167 484 081 | 47 |
| 167 484 082 | 47 |
| 167 484 083 | 47 |
| 167 484 084 | 47 |
| 167 484 088 | 47 |
| 167 484 089 | 47 |
| 167 484 090 | 47 |
| 167 484 091 | 47 |
| 167 484 092 | 47 |
| 167 484 093 | 47 |
| 167 484 094 | 47 |
| 167 484 095 | 47 |
| 167 484 096 | 47 |
| 167 484 100 | 47 |
| 167 484 101 | 47 |
| 167 484 102 | 47 |
| 167 484 103 | 47 |
| 167 484 104 | 47 |
| 167 484 105 | 47 |
| 167 484 110 | 45 |
| 167 484 111 | 45 |
| 167 484 442 | 57 |
| 167 484 443 | 57 |
| 167 484 444 | 57 |
| 167 484 445 | 57 |
| 167 484 446 | 57 |
| 167 484 447 | 57 |
| 167 484 488 | 57 |
| 167 484 489 | 57 |
| 167 484 490 | 57 |
| 167 484 491 | 57 |
| 167 484 492 | 57 |
| 167 484 493 | 57 |
| 167 484 542 | 57 |
| 167 484 543 | 57 |
| 167 484 544 | 57 |
| 167 484 545 | 57 |
| 167 484 546 | 57 |
| 167 484 547 | 57 |
| 167 484 588 | 57 |
| 167 484 589 | 57 |
| 167 484 590 | 57 |
| 167 484 591 | 57 |
| 167 484 592 | 57 |
| 167 484 593 | 57 |
| 167 484 941 | 58 |
| 167 484 942 | 58 |
| 167 484 943 | 58 |
| 167 484 944 | 58 |
| 173 061 003 | 181 |
| 173 061 004 | 181 |
| 173 061 005 | 181 |
| 173 061 006 | 181 |
| 173 061 007 | 181 |
| 173 061 008 | 181 |
| 173 061 009 | 181 |
| 173 061 010 | 181 |
| 173 061 011 | 181 |
| 173 061 012 | 181 |
| 173 061 013 | 181 |
| 173 061 014 | 181 |
| 173 061 015 | 181 |
| 173 061 016 | 181 |
| 173 061 017 | 181 |
| 173 061 153 | 181 |
| 173 061 155 | 181 |
| 173 061 156 | 181 |
| 173 061 157 | 181 |
| 173 061 158 | 181 |
| 173 061 159 | 181 |
| 173 061 160 | 181 |
| 173 061 161 | 181 |
| 173 061 162 | 181 |
| 173 061 163 | 181 |
| 173 061 164 | 181 |
| 173 061 165 | 181 |
| 173 061 166 | 181 |
| 173 061 167 | 181 |
| 175 480 153 | 66 |
| 175 480 154 | 66 |
| 175 480 155 | 66 |
| 175 480 156 | 66 |
| 175 480 157 | 66 |
| 175 480 158 | 66 |
| 199 024 121 | 142 |
| 199 024 122 | 142 |
| 199 024 123 | 142 |
| 199 024 124 | 142 |
| 199 024 125 | 142 |
| 199 024 126 | 142 |
| 199 024 151 | 142 |
| 199 024 152 | 142 |
| 199 024 153 | 142 |
| 199 024 154 | 142 |
| 199 024 155 | 142 |
| 199 024 156 | 142 |
| 199 025 631 | 146 |
| 199 025 632 | 146 |
| 199 025 633 | 146 |
| 199 025 634 | 146 |
| 199 025 635 | 146 |
| 199 025 636 | 146 |
| 199 025 641 | 148 |
| 199 025 642 | 148 |
| 199 025 643 | 148 |
| 199 025 644 | 148 |
| 199 025 645 | 148 |
| 199 025 646 | 148 |
| 199 025 651 | 151 |
| 199 025 652 | 151 |
| 199 025 653 | 151 |
| 199 025 654 | 151 |
| 199 025 655 | 151 |
| 199 025 656 | 151 |
| 199 025 661 | 146 |
| 199 025 662 | 146 |
| 199 025 663 | 146 |
| 199 025 664 | 146 |
| 199 025 665 | 146 |
| 199 025 666 | 146 |
| 199 025 671 | 148 |
| 199 025 672 | 148 |
| 199 025 673 | 148 |
| 199 025 674 | 148 |
| 199 025 675 | 148 |
| 199 025 676 | 148 |
| 199 025 681 | 151 |
| 199 025 682 | 151 |
| 199 025 683 | 151 |
| 199 025 684 | 151 |
| 199 025 685 | 151 |
| 199 025 686 | 151 |


www.gfrusinfo.ru

# Указатель кодов


| Код | Страница |
|---|---|
| 199 025 691 | 147 |
| 199 025 692 | 147 |
| 199 025 693 | 147 |
| 199 025 694 | 147 |
| 199 025 695 | 147 |
| 199 025 696 | 147 |
| 199 025 697 | 145 |
| 199 025 698 | 145 |
| 199 025 699 | 145 |
| 199 025 701 | 149 |
| 199 025 702 | 149 |
| 199 025 703 | 149 |
| 199 025 704 | 149 |
| 199 025 705 | 149 |
| 199 025 706 | 149 |
| 199 025 707 | 150 |
| 199 025 708 | 150 |
| 199 025 709 | 150 |
| 199 025 711 | 152 |
| 199 025 712 | 152 |
| 199 025 713 | 152 |
| 199 025 714 | 152 |
| 199 025 715 | 152 |
| 199 025 716 | 152 |
| 199 025 717 | 153 |
| 199 025 718 | 153 |
| 199 025 719 | 153 |
| 199 025 721 | 147 |
| 199 025 722 | 147 |
| 199 025 723 | 147 |
| 199 025 724 | 147 |
| 199 025 725 | 147 |
| 199 025 726 | 147 |
| 199 025 727 | 145 |
| 199 025 728 | 145 |
| 199 025 729 | 145 |
| 199 025 731 | 149 |
| 199 025 732 | 149 |
| 199 025 733 | 149 |
| 199 025 734 | 149 |
| 199 025 735 | 149 |
| 199 025 736 | 149 |
| 199 025 737 | 150 |
| 199 025 738 | 150 |
| 199 025 739 | 150 |
| 199 025 741 | 152 |
| 199 025 742 | 152 |
| 199 025 743 | 152 |
| 199 025 744 | 152 |
| 199 025 745 | 152 |
| 199 025 746 | 152 |
| 199 025 747 | 153 |
| 199 025 748 | 153 |
| 199 025 749 | 153 |
| 199 028 631 | 142 |
| 199 028 632 | 142 |
| 199 028 633 | 142 |
| 199 028 634 | 142 |
| 199 028 635 | 142 |
| 199 028 636 | 142 |
| 199 028 661 | 142 |
| 199 028 662 | 142 |
| 199 028 663 | 142 |
| 199 028 664 | 142 |
| 199 028 665 | 142 |
| 199 028 666 | 142 |
| 199 028 691 | 143 |
| 199 028 692 | 143 |
| 199 028 693 | 143 |
| 199 028 694 | 143 |
| 199 028 695 | 143 |
| 199 028 696 | 143 |
| 199 028 721 | 143 |
| 199 028 722 | 143 |
| 199 028 723 | 143 |
| 199 028 724 | 143 |
| 199 028 725 | 143 |
| 199 028 726 | 143 |
| 199 107 102 | 83 |
| 199 107 103 | 83 |
| 199 107 104 | 83 |
| 199 107 105 | 83 |
| 199 107 106 | 83 |
| 199 107 107 | 83 |
| 199 107 108 | 83 |
| 199 107 112 | 83 |
| 199 107 113 | 83 |
| 199 107 114 | 83 |
| 199 107 115 | 83 |
| 199 107 116 | 83 |
| 199 107 117 | 83 |
| 199 107 118 | 83 |
| 199 107 122 | 84 |
| 199 107 123 | 84 |
| 199 107 124 | 84 |
| 199 107 125 | 84 |
| 199 107 126 | 84 |
| 199 107 127 | 84 |
| 199 107 128 | 84 |
| 199 107 132 | 84 |
| 199 107 133 | 84 |
| 199 107 134 | 84 |
| 199 107 135 | 84 |
| 199 107 136 | 84 |
| 199 107 137 | 84 |
| 199 107 138 | 84 |
| 199 107 142 | 83 |
| 199 107 143 | 83 |
| 199 107 144 | 83 |
| 199 107 145 | 83 |
| 199 107 146 | 83 |
| 199 107 147 | 83 |
| 199 107 148 | 83 |
| 199 107 152 | 83 |
| 199 107 153 | 83 |
| 199 107 154 | 83 |
| 199 107 155 | 83 |
| 199 107 156 | 83 |
| 199 107 157 | 83 |
| 199 107 158 | 83 |
| 199 107 162 | 86 |
| 199 107 163 | 86 |
| 199 107 164 | 86 |
| 199 107 165 | 86 |
| 199 107 166 | 86 |
| 199 107 167 | 86 |
| 199 107 168 | 86 |
| 199 107 172 | 86 |
| 199 107 173 | 86 |
| 199 107 174 | 86 |
| 199 107 175 | 86 |
| 199 107 176 | 86 |
| 199 107 177 | 86 |
| 199 107 178 | 86 |
| 199 107 702 | 86 |
| 199 107 703 | 86 |
| 199 107 704 | 86 |
| 199 107 705 | 86 |
| 199 107 706 | 86 |
| 199 107 707 | 86 |
| 199 107 708 | 86 |
| 199 107 712 | 86 |
| 199 107 713 | 86 |
| 199 107 714 | 86 |
| 199 107 715 | 86 |
| 199 107 716 | 86 |
| 199 107 717 | 86 |
| 199 107 718 | 86 |
| 199 107 742 | 87 |
| 199 107 743 | 87 |
| 199 107 744 | 87 |
| 199 107 745 | 87 |
| 199 107 746 | 87 |
| 199 107 747 | 87 |
| 199 107 748 | 87 |
| 199 107 752 | 87 |
| 199 107 753 | 87 |
| 199 107 754 | 87 |
| 199 107 755 | 87 |
| 199 107 756 | 87 |
| 199 107 757 | 87 |
| 199 107 758 | 87 |
| 199 130 182 | 92 |
| 199 130 183 | 92 |
| 199 130 184 | 92 |
| 199 130 185 | 92 |
| 199 130 186 | 92 |
| 199 130 187 | 92 |
| 199 130 188 | 92 |
| 199 130 189 | 92 |
| 199 130 190 | 92 |
| 199 130 191 | 92 |
| 199 130 192 | 92 |
| 199 130 193 | 92 |
| 199 130 194 | 92 |
| 199 130 195 | 92 |
| 199 130 196 | 92 |
| 199 130 197 | 92 |
| 199 130 198 | 92 |
| 199 130 199 | 92 |
| 199 130 200 | 92 |
| 199 130 201 | 92 |
| 199 130 202 | 93 |
| 199 130 203 | 93 |
| 199 130 204 | 93 |
| 199 130 205 | 93 |
| 199 130 206 | 93 |
| 199 130 207 | 93 |
| 199 130 208 | 93 |
| 199 130 209 | 93 |
| 199 130 210 | 93 |
| 199 130 211 | 93 |
| 199 130 212 | 93 |
| 199 130 213 | 93 |
| 199 130 214 | 93 |
| 199 130 215 | 93 |
| 199 130 216 | 93 |
| 199 130 217 | 93 |
| 199 130 218 | 93 |
| 199 130 219 | 93 |
| 199 130 220 | 93 |
| 199 130 221 | 93 |
| 199 130 402 | 88 |
| 199 130 403 | 88 |
| 199 130 404 | 88 |
| 199 130 405 | 88 |
| 199 130 406 | 88 |
| 199 130 407 | 88 |
| 199 130 408 | 88 |
| 199 130 409 | 88 |
| 199 130 410 | 88 |
| 199 130 411 | 88 |
| 199 130 412 | 88 |


www.gfrusinfo.ru

# Указатель кодов


| Код | Страница |
|---|---|
| 199 130 413 | 88 |
| 199 130 414 | 88 |
| 199 130 415 | 88 |
| 199 130 416 | 88 |
| 199 130 417 | 88 |
| 199 130 418 | 88 |
| 199 130 419 | 88 |
| 199 130 420 | 88 |
| 199 130 421 | 88 |
| 199 130 422 | 90 |
| 199 130 423 | 90 |
| 199 130 424 | 90 |
| 199 130 425 | 90 |
| 199 130 426 | 90 |
| 199 130 427 | 90 |
| 199 130 428 | 90 |
| 199 130 429 | 90 |
| 199 130 430 | 90 |
| 199 130 431 | 90 |
| 199 130 432 | 90 |
| 199 130 433 | 90 |
| 199 130 434 | 90 |
| 199 130 435 | 90 |
| 199 130 436 | 90 |
| 199 130 437 | 90 |
| 199 130 438 | 90 |
| 199 130 439 | 90 |
| 199 130 440 | 90 |
| 199 130 441 | 90 |
| 199 130 442 | 89 |
| 199 130 443 | 89 |
| 199 130 444 | 89 |
| 199 130 445 | 89 |
| 199 130 446 | 89 |
| 199 130 447 | 89 |
| 199 130 448 | 89 |
| 199 130 449 | 89 |
| 199 130 450 | 89 |
| 199 130 451 | 89 |
| 199 130 452 | 89 |
| 199 130 453 | 89 |
| 199 130 454 | 89 |
| 199 130 455 | 89 |
| 199 130 456 | 89 |
| 199 130 457 | 89 |
| 199 130 458 | 89 |
| 199 130 459 | 89 |
| 199 130 460 | 89 |
| 199 130 461 | 89 |
| 199 130 462 | 91 |
| 199 130 463 | 91 |
| 199 130 464 | 91 |
| 199 130 465 | 91 |
| 199 130 466 | 91 |
| 199 130 467 | 91 |
| 199 130 468 | 91 |
| 199 130 469 | 91 |
| 199 130 470 | 91 |
| 199 130 471 | 91 |
| 199 130 472 | 91 |
| 199 130 473 | 91 |
| 199 130 474 | 91 |
| 199 130 475 | 91 |
| 199 130 476 | 91 |
| 199 130 477 | 91 |
| 199 130 478 | 91 |
| 199 130 479 | 91 |
| 199 130 480 | 91 |
| 199 130 481 | 91 |
| 199 134 489 | 94 |
| 199 134 490 | 94 |
| 199 134 491 | 94 |
| 199 134 499 | 94 |
| 199 134 500 | 94 |
| 199 134 501 | 94 |
| 199 134 509 | 95 |
| 199 134 510 | 95 |
| 199 134 511 | 95 |
| 199 134 519 | 95 |
| 199 134 520 | 95 |
| 199 134 521 | 95 |
| 199 140 162 | 154 |
| 199 140 163 | 154 |
| 199 140 164 | 154 |
| 199 140 165 | 154 |
| 199 140 166 | 154 |
| 199 140 167 | 154 |
| 199 140 168 | 154 |
| 199 140 182 | 154 |
| 199 140 183 | 154 |
| 199 140 184 | 154 |
| 199 140 185 | 154 |
| 199 140 186 | 154 |
| 199 140 187 | 154 |
| 199 140 188 | 154 |
| 199 140 202 | 154 |
| 199 140 203 | 154 |
| 199 140 204 | 154 |
| 199 140 205 | 154 |
| 199 140 206 | 154 |
| 199 140 207 | 154 |
| 199 140 208 | 154 |
| 199 140 222 | 154 |
| 199 140 223 | 154 |
| 199 140 224 | 154 |
| 199 140 225 | 154 |
| 199 140 226 | 154 |
| 199 140 227 | 154 |
| 199 140 228 | 154 |
| 199 140 242 | 156 |
| 199 140 243 | 156 |
| 199 140 244 | 156 |
| 199 140 245 | 156 |
| 199 140 246 | 156 |
| 199 140 247 | 156 |
| 199 140 248 | 156 |
| 199 140 262 | 156 |
| 199 140 263 | 156 |
| 199 140 264 | 156 |
| 199 140 265 | 156 |
| 199 140 266 | 156 |
| 199 140 267 | 156 |
| 199 140 268 | 156 |
| 199 140 282 | 155 |
| 199 140 283 | 155 |
| 199 140 284 | 155 |
| 199 140 285 | 155 |
| 199 140 286 | 155 |
| 199 140 287 | 155 |
| 199 140 288 | 155 |
| 199 140 302 | 155 |
| 199 140 303 | 155 |
| 199 140 304 | 155 |
| 199 140 305 | 155 |
| 199 140 306 | 155 |
| 199 140 307 | 155 |
| 199 140 308 | 155 |
| 199 141 162 | 158 |
| 199 141 163 | 158 |
| 199 141 164 | 158 |
| 199 141 165 | 158 |
| 199 141 166 | 158 |
| 199 141 167 | 158 |
| 199 141 168 | 158 |
| 199 141 182 | 158 |
| 199 141 183 | 158 |
| 199 141 184 | 158 |
| 199 141 185 | 158 |
| 199 141 186 | 158 |
| 199 141 187 | 158 |
| 199 141 188 | 158 |
| 199 141 202 | 157 |
| 199 141 203 | 157 |
| 199 141 204 | 157 |
| 199 141 205 | 157 |
| 199 141 206 | 157 |
| 199 141 207 | 157 |
| 199 141 208 | 157 |
| 199 141 222 | 157 |
| 199 141 223 | 157 |
| 199 141 224 | 157 |
| 199 141 225 | 157 |
| 199 141 226 | 157 |
| 199 141 227 | 157 |
| 199 141 228 | 157 |
| 199 141 242 | 160 |
| 199 141 243 | 160 |
| 199 141 244 | 160 |
| 199 141 245 | 160 |
| 199 141 246 | 160 |
| 199 141 247 | 160 |
| 199 141 248 | 160 |
| 199 141 262 | 160 |
| 199 141 263 | 160 |
| 199 141 264 | 160 |
| 199 141 265 | 160 |
| 199 141 266 | 160 |
| 199 141 267 | 160 |
| 199 141 268 | 160 |
| 199 141 282 | 159 |
| 199 141 283 | 159 |
| 199 141 284 | 159 |
| 199 141 285 | 159 |
| 199 141 286 | 159 |
| 199 141 287 | 159 |
| 199 141 288 | 159 |
| 199 141 302 | 159 |
| 199 141 303 | 159 |
| 199 141 304 | 159 |
| 199 141 305 | 159 |
| 199 141 306 | 159 |
| 199 141 307 | 159 |
| 199 141 308 | 159 |
| 199 142 162 | 162 |
| 199 142 163 | 162 |
| 199 142 164 | 162 |
| 199 142 165 | 162 |
| 199 142 166 | 162 |
| 199 142 167 | 162 |
| 199 142 168 | 162 |
| 199 142 182 | 162 |
| 199 142 183 | 162 |
| 199 142 184 | 162 |
| 199 142 185 | 162 |
| 199 142 186 | 162 |
| 199 142 187 | 162 |
| 199 142 188 | 162 |
| 199 142 202 | 161 |
| 199 142 203 | 161 |
| 199 142 204 | 161 |
| 199 142 205 | 161 |
| 199 142 206 | 161 |
| 199 142 207 | 161 |


www.gfrusinfo.ru

# Указатель кодов

| Код | Страница |
|---|---|
| 199 142 208 | 161 |
| 199 142 222 | 161 |
| 199 142 223 | 161 |
| 199 142 224 | 161 |
| 199 142 225 | 161 |
| 199 142 226 | 161 |
| 199 142 227 | 161 |
| 199 142 228 | 161 |
| 199 142 242 | 164 |
| 199 142 243 | 164 |
| 199 142 244 | 164 |
| 199 142 245 | 164 |
| 199 142 246 | 164 |
| 199 142 247 | 164 |
| 199 142 248 | 164 |
| 199 142 262 | 164 |
| 199 142 263 | 164 |
| 199 142 264 | 164 |
| 199 142 265 | 164 |
| 199 142 266 | 164 |
| 199 142 267 | 164 |
| 199 142 268 | 164 |
| 199 142 282 | 163 |
| 199 142 283 | 163 |
| 199 142 284 | 163 |
| 199 142 285 | 163 |
| 199 142 286 | 163 |
| 199 142 287 | 163 |
| 199 142 288 | 163 |
| 199 142 302 | 163 |
| 199 142 303 | 163 |
| 199 142 304 | 163 |
| 199 142 305 | 163 |
| 199 142 306 | 163 |
| 199 142 307 | 163 |
| 199 142 308 | 163 |
| 199 185 082 | 100 |
| 199 185 083 | 100 |
| 199 185 084 | 100 |
| 199 185 085 | 100 |
| 199 185 086 | 100 |
| 199 185 087 | 100 |
| 199 185 088 | 100 |
| 199 185 092 | 100 |
| 199 185 093 | 100 |
| 199 185 094 | 100 |
| 199 185 095 | 100 |
| 199 185 096 | 100 |
| 199 185 097 | 100 |
| 199 185 098 | 100 |
| 199 185 102 | 99 |
| 199 185 103 | 99 |
| 199 185 104 | 99 |
| 199 185 105 | 99 |
| 199 185 106 | 99 |
| 199 185 107 | 99 |
| 199 185 108 | 99 |
| 199 185 112 | 99 |
| 199 185 113 | 99 |
| 199 185 114 | 99 |
| 199 185 115 | 99 |
| 199 185 116 | 99 |
| 199 185 117 | 99 |
| 199 185 118 | 99 |
| 199 185 122 | 103 |
| 199 185 123 | 103 |
| 199 185 124 | 103 |
| 199 185 125 | 103 |
| 199 185 126 | 103 |
| 199 185 127 | 103 |
| 199 185 128 | 103 |

| Код | Страница |
|---|---|
| 199 185 132 | 103 |
| 199 185 133 | 103 |
| 199 185 134 | 103 |
| 199 185 135 | 103 |
| 199 185 136 | 103 |
| 199 185 137 | 103 |
| 199 185 138 | 103 |
| 199 185 142 | 101 |
| 199 185 143 | 101 |
| 199 185 144 | 101 |
| 199 185 145 | 101 |
| 199 185 146 | 101 |
| 199 185 147 | 101 |
| 199 185 148 | 101 |
| 199 185 152 | 101 |
| 199 185 153 | 101 |
| 199 185 154 | 101 |
| 199 185 155 | 101 |
| 199 185 156 | 101 |
| 199 185 157 | 101 |
| 199 185 158 | 101 |
| 199 185 262 | 104 |
| 199 185 263 | 104 |
| 199 185 264 | 104 |
| 199 185 265 | 104 |
| 199 185 266 | 104 |
| 199 185 267 | 104 |
| 199 185 268 | 104 |
| 199 185 272 | 104 |
| 199 185 273 | 104 |
| 199 185 274 | 104 |
| 199 185 275 | 104 |
| 199 185 276 | 104 |
| 199 185 277 | 104 |
| 199 185 278 | 104 |
| 199 185 282 | 106 |
| 199 185 283 | 106 |
| 199 185 284 | 106 |
| 199 185 285 | 106 |
| 199 185 286 | 106 |
| 199 185 287 | 106 |
| 199 185 288 | 106 |
| 199 185 292 | 106 |
| 199 185 293 | 106 |
| 199 185 294 | 106 |
| 199 185 295 | 106 |
| 199 185 296 | 106 |
| 199 185 297 | 106 |
| 199 185 298 | 106 |
| 199 185 302 | 109 |
| 199 185 303 | 109 |
| 199 185 304 | 109 |
| 199 185 305 | 109 |
| 199 185 306 | 109 |
| 199 185 307 | 109 |
| 199 185 308 | 109 |
| 199 185 312 | 109 |
| 199 185 313 | 109 |
| 199 185 314 | 109 |
| 199 185 315 | 109 |
| 199 185 316 | 109 |
| 199 185 317 | 109 |
| 199 185 318 | 109 |
| 199 185 322 | 107 |
| 199 185 323 | 107 |
| 199 185 324 | 107 |
| 199 185 325 | 107 |
| 199 185 326 | 107 |
| 199 185 327 | 107 |
| 199 185 328 | 107 |
| 199 185 332 | 107 |

| Код | Страница |
|---|---|
| 199 185 333 | 107 |
| 199 185 334 | 107 |
| 199 185 335 | 107 |
| 199 185 336 | 107 |
| 199 185 337 | 107 |
| 199 185 338 | 107 |
| 199 230 402 | 111 |
| 199 230 403 | 111 |
| 199 230 404 | 111 |
| 199 230 405 | 111 |
| 199 230 406 | 111 |
| 199 230 407 | 111 |
| 199 230 408 | 111 |
| 199 230 412 | 111 |
| 199 230 413 | 111 |
| 199 230 414 | 111 |
| 199 230 415 | 111 |
| 199 230 416 | 111 |
| 199 230 417 | 111 |
| 199 230 418 | 111 |
| 199 230 422 | 114 |
| 199 230 423 | 114 |
| 199 230 424 | 114 |
| 199 230 425 | 114 |
| 199 230 426 | 114 |
| 199 230 427 | 114 |
| 199 230 428 | 114 |
| 199 230 432 | 114 |
| 199 230 433 | 114 |
| 199 230 434 | 114 |
| 199 230 435 | 114 |
| 199 230 436 | 114 |
| 199 230 437 | 114 |
| 199 230 438 | 114 |
| 199 230 442 | 112 |
| 199 230 443 | 112 |
| 199 230 444 | 112 |
| 199 230 445 | 112 |
| 199 230 446 | 112 |
| 199 230 447 | 112 |
| 199 230 448 | 112 |
| 199 230 452 | 112 |
| 199 230 453 | 112 |
| 199 230 454 | 112 |
| 199 230 455 | 112 |
| 199 230 456 | 112 |
| 199 230 457 | 112 |
| 199 230 458 | 112 |
| 199 230 462 | 115 |
| 199 230 463 | 115 |
| 199 230 464 | 115 |
| 199 230 465 | 115 |
| 199 230 466 | 115 |
| 199 230 467 | 115 |
| 199 230 468 | 115 |
| 199 230 472 | 115 |
| 199 230 473 | 115 |
| 199 230 474 | 115 |
| 199 230 475 | 115 |
| 199 230 476 | 115 |
| 199 230 477 | 115 |
| 199 230 478 | 115 |
| 199 230 482 | 113 |
| 199 230 483 | 113 |
| 199 230 484 | 113 |
| 199 230 485 | 113 |
| 199 230 486 | 113 |
| 199 230 487 | 113 |
| 199 230 488 | 113 |
| 199 230 492 | 113 |
| 199 230 493 | 113 |

www.gfrusinfo.ru

# Указатель кодов


| Код | Страница |
|---|---|
| 199 230 494 | 113 |
| 199 230 495 | 113 |
| 199 230 496 | 113 |
| 199 230 497 | 113 |
| 199 230 498 | 113 |
| 199 230 502 | 116 |
| 199 230 503 | 116 |
| 199 230 504 | 116 |
| 199 230 505 | 116 |
| 199 230 506 | 116 |
| 199 230 507 | 116 |
| 199 230 508 | 116 |
| 199 230 512 | 116 |
| 199 230 513 | 116 |
| 199 230 514 | 116 |
| 199 230 515 | 116 |
| 199 230 516 | 116 |
| 199 230 517 | 116 |
| 199 230 518 | 116 |
| 199 230 522 | 120 |
| 199 230 523 | 120 |
| 199 230 524 | 120 |
| 199 230 525 | 120 |
| 199 230 526 | 120 |
| 199 230 527 | 120 |
| 199 230 528 | 120 |
| 199 230 529 | 120 |
| 199 230 530 | 120 |
| 199 230 531 | 120 |
| 199 230 532 | 120 |
| 199 230 533 | 120 |
| 199 230 534 | 120 |
| 199 230 535 | 120 |
| 199 230 536 | 120 |
| 199 230 537 | 120 |
| 199 230 538 | 120 |
| 199 230 539 | 120 |
| 199 230 540 | 120 |
| 199 230 541 | 120 |
| 199 230 542 | 123 |
| 199 230 543 | 123 |
| 199 230 544 | 123 |
| 199 230 545 | 123 |
| 199 230 546 | 123 |
| 199 230 547 | 123 |
| 199 230 548 | 123 |
| 199 230 549 | 123 |
| 199 230 550 | 123 |
| 199 230 551 | 123 |
| 199 230 552 | 123 |
| 199 230 553 | 123 |
| 199 230 554 | 123 |
| 199 230 555 | 123 |
| 199 230 556 | 123 |
| 199 230 557 | 123 |
| 199 230 558 | 123 |
| 199 230 559 | 123 |
| 199 230 560 | 123 |
| 199 230 561 | 123 |
| 199 230 562 | 121 |
| 199 230 563 | 121 |
| 199 230 564 | 121 |
| 199 230 565 | 121 |
| 199 230 566 | 121 |
| 199 230 567 | 121 |
| 199 230 568 | 121 |
| 199 230 569 | 121 |
| 199 230 570 | 121 |
| 199 230 571 | 121 |
| 199 230 572 | 121 |
| 199 230 573 | 121 |

| Код | Страница |
|---|---|
| 199 230 574 | 121 |
| 199 230 575 | 121 |
| 199 230 576 | 121 |
| 199 230 577 | 121 |
| 199 230 578 | 121 |
| 199 230 579 | 121 |
| 199 230 580 | 121 |
| 199 230 581 | 121 |
| 199 230 582 | 124 |
| 199 230 583 | 124 |
| 199 230 584 | 124 |
| 199 230 585 | 124 |
| 199 230 586 | 124 |
| 199 230 587 | 124 |
| 199 230 588 | 124 |
| 199 230 589 | 124 |
| 199 230 590 | 124 |
| 199 230 591 | 124 |
| 199 230 592 | 124 |
| 199 230 593 | 124 |
| 199 230 594 | 124 |
| 199 230 595 | 124 |
| 199 230 596 | 124 |
| 199 230 597 | 124 |
| 199 230 598 | 124 |
| 199 230 599 | 124 |
| 199 230 600 | 124 |
| 199 230 601 | 124 |
| 199 230 602 | 122 |
| 199 230 603 | 122 |
| 199 230 604 | 122 |
| 199 230 605 | 122 |
| 199 230 606 | 122 |
| 199 230 607 | 122 |
| 199 230 608 | 122 |
| 199 230 609 | 122 |
| 199 230 610 | 122 |
| 199 230 611 | 122 |
| 199 230 612 | 122 |
| 199 230 613 | 122 |
| 199 230 614 | 122 |
| 199 230 615 | 122 |
| 199 230 616 | 122 |
| 199 230 617 | 122 |
| 199 230 618 | 122 |
| 199 230 619 | 122 |
| 199 230 620 | 122 |
| 199 230 621 | 122 |
| 199 230 622 | 125 |
| 199 230 623 | 125 |
| 199 230 624 | 125 |
| 199 230 625 | 125 |
| 199 230 626 | 125 |
| 199 230 627 | 125 |
| 199 230 628 | 125 |
| 199 230 629 | 125 |
| 199 230 630 | 125 |
| 199 230 631 | 125 |
| 199 230 632 | 125 |
| 199 230 633 | 125 |
| 199 230 634 | 125 |
| 199 230 635 | 125 |
| 199 230 636 | 125 |
| 199 230 637 | 125 |
| 199 230 638 | 125 |
| 199 230 639 | 125 |
| 199 230 640 | 125 |
| 199 230 641 | 125 |
| 199 230 752 | 117 |
| 199 230 753 | 117 |
| 199 230 754 | 117 |

| Код | Страница |
|---|---|
| 199 230 755 | 117 |
| 199 230 756 | 117 |
| 199 230 757 | 117 |
| 199 230 758 | 117 |
| 199 230 772 | 117 |
| 199 230 773 | 117 |
| 199 230 774 | 117 |
| 199 230 775 | 117 |
| 199 230 776 | 117 |
| 199 230 777 | 117 |
| 199 230 778 | 117 |
| 199 230 792 | 118 |
| 199 230 793 | 118 |
| 199 230 794 | 118 |
| 199 230 795 | 118 |
| 199 230 796 | 118 |
| 199 230 797 | 118 |
| 199 230 798 | 118 |
| 199 230 812 | 118 |
| 199 230 813 | 118 |
| 199 230 814 | 118 |
| 199 230 815 | 118 |
| 199 230 816 | 118 |
| 199 230 817 | 118 |
| 199 230 818 | 118 |
| 199 230 832 | 119 |
| 199 230 833 | 119 |
| 199 230 834 | 119 |
| 199 230 835 | 119 |
| 199 230 836 | 119 |
| 199 230 837 | 119 |
| 199 230 838 | 119 |
| 199 230 852 | 119 |
| 199 230 853 | 119 |
| 199 230 854 | 119 |
| 199 230 855 | 119 |
| 199 230 856 | 119 |
| 199 230 857 | 119 |
| 199 230 858 | 119 |
| 199 230 872 | 126 |
| 199 230 873 | 126 |
| 199 230 874 | 126 |
| 199 230 875 | 126 |
| 199 230 876 | 126 |
| 199 230 877 | 126 |
| 199 230 878 | 126 |
| 199 230 879 | 126 |
| 199 230 880 | 126 |
| 199 230 881 | 126 |
| 199 230 892 | 126 |
| 199 230 893 | 126 |
| 199 230 894 | 126 |
| 199 230 895 | 126 |
| 199 230 896 | 126 |
| 199 230 897 | 126 |
| 199 230 898 | 126 |
| 199 230 899 | 126 |
| 199 230 900 | 126 |
| 199 230 901 | 126 |
| 199 230 912 | 127 |
| 199 230 913 | 127 |
| 199 230 914 | 127 |
| 199 230 915 | 127 |
| 199 230 916 | 127 |
| 199 230 917 | 127 |
| 199 230 918 | 127 |
| 199 230 919 | 127 |
| 199 230 920 | 127 |
| 199 230 921 | 127 |
| 199 230 932 | 127 |
| 199 230 933 | 127 |


www.gfrusinfo.ru

# Указатель кодов


| Код | Страница |
|---|---|
| 199 230 934 | 127 |
| 199 230 935 | 127 |
| 199 230 936 | 127 |
| 199 230 937 | 127 |
| 199 230 938 | 127 |
| 199 230 939 | 127 |
| 199 230 940 | 127 |
| 199 230 941 | 127 |
| 199 230 942 | 128 |
| 199 230 943 | 128 |
| 199 230 944 | 128 |
| 199 230 945 | 128 |
| 199 230 946 | 128 |
| 199 230 947 | 128 |
| 199 230 948 | 128 |
| 199 230 949 | 128 |
| 199 230 950 | 128 |
| 199 230 951 | 128 |
| 199 230 952 | 128 |
| 199 230 953 | 128 |
| 199 230 954 | 128 |
| 199 230 955 | 128 |
| 199 230 956 | 128 |
| 199 230 957 | 128 |
| 199 230 958 | 128 |
| 199 230 959 | 128 |
| 199 230 960 | 128 |
| 199 230 961 | 128 |
| 199 234 609 | 129 |
| 199 234 610 | 129 |
| 199 234 611 | 129 |
| 199 234 619 | 129 |
| 199 234 620 | 129 |
| 199 234 621 | 129 |
| 199 234 629 | 130 |
| 199 234 630 | 130 |
| 199 234 631 | 130 |
| 199 234 639 | 130 |
| 199 234 640 | 130 |
| 199 234 641 | 130 |
| 199 234 649 | 131 |
| 199 234 650 | 131 |
| 199 234 651 | 131 |
| 199 234 659 | 131 |
| 199 234 660 | 131 |
| 199 234 661 | 131 |
| 199 240 162 | 166 |
| 199 240 163 | 166 |
| 199 240 164 | 166 |
| 199 240 165 | 166 |
| 199 240 166 | 166 |
| 199 240 167 | 166 |
| 199 240 168 | 166 |
| 199 240 182 | 166 |
| 199 240 183 | 166 |
| 199 240 184 | 166 |
| 199 240 185 | 166 |
| 199 240 186 | 166 |
| 199 240 187 | 166 |
| 199 240 188 | 166 |
| 199 240 202 | 166 |
| 199 240 203 | 166 |
| 199 240 204 | 166 |
| 199 240 205 | 166 |
| 199 240 206 | 166 |
| 199 240 207 | 166 |
| 199 240 208 | 166 |
| 199 240 222 | 166 |
| 199 240 223 | 166 |
| 199 240 224 | 166 |
| 199 240 225 | 166 |

| Код | Страница |
|---|---|
| 199 240 226 | 166 |
| 199 240 227 | 166 |
| 199 240 228 | 166 |
| 199 240 242 | 167 |
| 199 240 243 | 167 |
| 199 240 244 | 167 |
| 199 240 245 | 167 |
| 199 240 246 | 167 |
| 199 240 247 | 167 |
| 199 240 248 | 167 |
| 199 240 262 | 167 |
| 199 240 263 | 167 |
| 199 240 264 | 167 |
| 199 240 265 | 167 |
| 199 240 266 | 167 |
| 199 240 267 | 167 |
| 199 240 268 | 167 |
| 199 241 162 | 168 |
| 199 241 163 | 168 |
| 199 241 164 | 168 |
| 199 241 165 | 168 |
| 199 241 166 | 168 |
| 199 241 167 | 168 |
| 199 241 168 | 168 |
| 199 241 182 | 168 |
| 199 241 183 | 168 |
| 199 241 184 | 168 |
| 199 241 185 | 168 |
| 199 241 186 | 168 |
| 199 241 187 | 168 |
| 199 241 188 | 168 |
| 199 241 202 | 169 |
| 199 241 203 | 169 |
| 199 241 204 | 169 |
| 199 241 205 | 169 |
| 199 241 206 | 169 |
| 199 241 207 | 169 |
| 199 241 208 | 169 |
| 199 241 222 | 169 |
| 199 241 223 | 169 |
| 199 241 224 | 169 |
| 199 241 225 | 169 |
| 199 241 226 | 169 |
| 199 241 227 | 169 |
| 199 241 228 | 169 |
| 199 241 242 | 170 |
| 199 241 243 | 170 |
| 199 241 244 | 170 |
| 199 241 245 | 170 |
| 199 241 246 | 170 |
| 199 241 247 | 170 |
| 199 241 248 | 170 |
| 199 241 262 | 170 |
| 199 241 263 | 170 |
| 199 241 264 | 170 |
| 199 241 265 | 170 |
| 199 241 266 | 170 |
| 199 241 267 | 170 |
| 199 241 268 | 170 |
| 199 242 162 | 171 |
| 199 242 163 | 171 |
| 199 242 164 | 171 |
| 199 242 165 | 171 |
| 199 242 166 | 171 |
| 199 242 167 | 171 |
| 199 242 168 | 171 |
| 199 242 182 | 171 |
| 199 242 183 | 171 |
| 199 242 184 | 171 |
| 199 242 185 | 171 |
| 199 242 186 | 171 |

| Код | Страница |
|---|---|
| 199 242 187 | 171 |
| 199 242 188 | 171 |
| 199 242 202 | 172 |
| 199 242 203 | 172 |
| 199 242 204 | 172 |
| 199 242 205 | 172 |
| 199 242 206 | 172 |
| 199 242 207 | 172 |
| 199 242 208 | 172 |
| 199 242 222 | 172 |
| 199 242 223 | 172 |
| 199 242 224 | 172 |
| 199 242 225 | 172 |
| 199 242 226 | 172 |
| 199 242 227 | 172 |
| 199 242 228 | 172 |
| 199 242 242 | 173 |
| 199 242 243 | 173 |
| 199 242 244 | 173 |
| 199 242 245 | 173 |
| 199 242 246 | 173 |
| 199 242 247 | 173 |
| 199 242 248 | 173 |
| 199 242 262 | 173 |
| 199 242 263 | 173 |
| 199 242 264 | 173 |
| 199 242 265 | 173 |
| 199 242 266 | 173 |
| 199 242 267 | 173 |
| 199 242 268 | 173 |
| 199 285 082 | 134 |
| 199 285 083 | 134 |
| 199 285 084 | 134 |
| 199 285 085 | 134 |
| 199 285 086 | 134 |
| 199 285 087 | 134 |
| 199 285 088 | 134 |
| 199 285 092 | 134 |
| 199 285 093 | 134 |
| 199 285 094 | 134 |
| 199 285 095 | 134 |
| 199 285 096 | 134 |
| 199 285 097 | 134 |
| 199 285 098 | 134 |
| 199 285 102 | 134 |
| 199 285 103 | 134 |
| 199 285 104 | 134 |
| 199 285 105 | 134 |
| 199 285 106 | 134 |
| 199 285 107 | 134 |
| 199 285 108 | 134 |
| 199 285 112 | 134 |
| 199 285 113 | 134 |
| 199 285 114 | 134 |
| 199 285 115 | 134 |
| 199 285 116 | 134 |
| 199 285 117 | 134 |
| 199 285 118 | 134 |
| 199 285 122 | 138 |
| 199 285 123 | 138 |
| 199 285 124 | 138 |
| 199 285 125 | 138 |
| 199 285 126 | 138 |
| 199 285 127 | 138 |
| 199 285 128 | 138 |
| 199 285 132 | 138 |
| 199 285 133 | 138 |
| 199 285 134 | 138 |
| 199 285 135 | 138 |
| 199 285 136 | 138 |
| 199 285 137 | 138 |


www.gfrusinfo.ru

# Указатель кодов


| Код | Страница |
|---|---|
| 199 285 138 | 138 |
| 199 285 142 | 137 |
| 199 285 143 | 137 |
| 199 285 144 | 137 |
| 199 285 145 | 137 |
| 199 285 146 | 137 |
| 199 285 147 | 137 |
| 199 285 148 | 137 |
| 199 285 152 | 137 |
| 199 285 153 | 137 |
| 199 285 154 | 137 |
| 199 285 155 | 137 |
| 199 285 156 | 137 |
| 199 285 157 | 137 |
| 199 285 158 | 137 |
| 199 285 262 | 136 |
| 199 285 263 | 136 |
| 199 285 264 | 136 |
| 199 285 265 | 136 |
| 199 285 266 | 136 |
| 199 285 267 | 136 |
| 199 285 268 | 136 |
| 199 285 272 | 136 |
| 199 285 273 | 136 |
| 199 285 274 | 136 |
| 199 285 275 | 136 |
| 199 285 276 | 136 |
| 199 285 277 | 136 |
| 199 285 278 | 136 |
| 199 285 282 | 135 |
| 199 285 283 | 135 |
| 199 285 284 | 135 |
| 199 285 285 | 135 |
| 199 285 286 | 135 |
| 199 285 287 | 135 |
| 199 285 288 | 135 |
| 199 285 292 | 135 |
| 199 285 293 | 135 |
| 199 285 294 | 135 |
| 199 285 295 | 135 |
| 199 285 296 | 135 |
| 199 285 297 | 135 |
| 199 285 298 | 135 |
| 199 285 302 | 140 |
| 199 285 303 | 140 |
| 199 285 304 | 140 |
| 199 285 305 | 140 |
| 199 285 306 | 140 |
| 199 285 307 | 140 |
| 199 285 308 | 140 |
| 199 285 312 | 140 |
| 199 285 313 | 140 |
| 199 285 314 | 140 |
| 199 285 315 | 140 |
| 199 285 316 | 140 |
| 199 285 317 | 140 |
| 199 285 318 | 140 |
| 199 285 322 | 139 |
| 199 285 323 | 139 |
| 199 285 324 | 139 |
| 199 285 325 | 139 |
| 199 285 326 | 139 |
| 199 285 327 | 139 |
| 199 285 328 | 139 |
| 199 285 332 | 139 |
| 199 285 333 | 139 |
| 199 285 334 | 139 |
| 199 285 335 | 139 |
| 199 285 336 | 139 |
| 199 285 337 | 139 |
| 199 285 338 | 139 |

| Код | Страница |
|---|---|
| 723 000 106 | 8 |
| 723 000 107 | 8 |
| 723 000 108 | 8 |
| 723 000 109 | 8 |
| 723 000 110 | 8 |
| 723 000 111 | 8 |
| 723 000 112 | 8 |
| 723 000 113 | 8 |
| 723 000 114 | 8 |
| 723 000 117 | 8 |
| 723 010 120 | 8 |
| 723 100 105 | 8 |
| 723 100 106 | 8 |
| 723 100 107 | 8 |
| 723 100 108 | 8 |
| 723 100 109 | 8 |
| 723 100 110 | 8 |
| 723 100 111 | 8 |
| 723 100 112 | 8 |
| 723 100 113 | 8 |
| 723 100 114 | 8 |
| 723 100 117 | 8 |
| 723 100 206 | 13 |
| 723 100 207 | 13 |
| 723 100 208 | 13 |
| 723 100 209 | 13 |
| 723 100 210 | 13 |
| 723 100 211 | 13 |
| 723 150 105 | 8 |
| 723 150 106 | 8 |
| 723 150 107 | 8 |
| 723 150 108 | 8 |
| 723 150 109 | 8 |
| 723 150 110 | 8 |
| 723 150 111 | 8 |
| 723 150 112 | 8 |
| 723 150 113 | 8 |
| 723 150 114 | 8 |
| 723 150 117 | 8 |
| 723 150 120 | 8 |
| 723 200 009 | 10 |
| 723 200 010 | 10 |
| 723 200 011 | 10 |
| 723 200 105 | 9 |
| 723 200 106 | 9 |
| 723 200 107 | 9 |
| 723 200 108 | 9 |
| 723 200 109 | 9 |
| 723 200 110 | 9 |
| 723 200 111 | 9 |
| 723 200 112 | 9 |
| 723 200 113 | 9 |
| 723 200 114 | 9 |
| 723 200 117 | 9 |
| 723 200 120 | 9 |
| 723 200 134 | 10 |
| 723 200 135 | 10 |
| 723 200 137 | 10 |
| 723 200 138 | 10 |
| 723 200 142 | 10 |
| 723 200 145 | 10 |
| 723 200 147 | 10 |
| 723 200 151 | 10 |
| 723 200 164 | 10 |
| 723 200 170 | 10 |
| 723 200 178 | 10 |
| 723 200 184 | 10 |
| 723 250 106 | 9 |
| 723 250 107 | 9 |
| 723 250 108 | 9 |
| 723 250 109 | 9 |

| Код | Страница |
|---|---|
| 723 250 110 | 9 |
| 723 250 111 | 9 |
| 723 250 112 | 9 |
| 723 250 113 | 9 |
| 723 250 114 | 9 |
| 723 300 108 | 9 |
| 723 300 111 | 9 |
| 723 310 006 | 14 |
| 723 310 007 | 14 |
| 723 310 008 | 14 |
| 723 310 009 | 14 |
| 723 310 010 | 14 |
| 723 310 011 | 14 |
| 723 310 036 | 14 |
| 723 310 037 | 14 |
| 723 310 038 | 14 |
| 723 310 039 | 14 |
| 723 310 040 | 14 |
| 723 310 041 | 14 |
| 723 510 105 | 15 |
| 723 510 106 | 15 |
| 723 510 107 | 15 |
| 723 510 108 | 15 |
| 723 510 109 | 15 |
| 723 510 110 | 15 |
| 723 510 111 | 15 |
| 723 510 112 | 15 |
| 723 510 114 | 15 |
| 723 510 130 | 15 |
| 723 510 131 | 15 |
| 723 510 132 | 15 |
| 723 510 133 | 15 |
| 723 510 134 | 15 |
| 723 510 135 | 15 |
| 723 510 136 | 15 |
| 723 510 137 | 15 |
| 723 510 139 | 15 |
| 723 510 205 | 15 |
| 723 510 206 | 15 |
| 723 510 207 | 15 |
| 723 510 208 | 15 |
| 723 510 209 | 15 |
| 723 510 210 | 15 |
| 723 510 211 | 15 |
| 723 510 230 | 15 |
| 723 510 231 | 15 |
| 723 510 232 | 15 |
| 723 510 233 | 15 |
| 723 510 234 | 15 |
| 723 510 235 | 15 |
| 723 510 236 | 15 |
| 723 510 313 | 15 |
| 723 510 338 | 15 |
| 723 514 105 | 15 |
| 723 514 106 | 15 |
| 723 514 107 | 15 |
| 723 514 108 | 15 |
| 723 514 109 | 15 |
| 723 514 110 | 15 |
| 723 514 111 | 15 |
| 723 514 130 | 15 |
| 723 514 131 | 15 |
| 723 514 132 | 15 |
| 723 514 133 | 15 |
| 723 514 134 | 15 |
| 723 514 135 | 15 |
| 723 514 136 | 15 |
| 723 530 306 | 17 |
| 723 530 307 | 17 |
| 723 530 308 | 17 |
| 723 530 309 | 17 |


www.gfrusinfo.ru

# Указатель кодов

| Код | Страница |
|---|---|
| 723 530 310 | 17 |
| 723 530 311 | 17 |
| 723 530 806 | 17 |
| 723 530 807 | 17 |
| 723 530 808 | 17 |
| 723 530 809 | 17 |
| 723 530 810 | 17 |
| 723 530 811 | 17 |
| 723 540 205 | 15 |
| 723 540 206 | 15 |
| 723 540 207 | 15 |
| 723 540 208 | 15 |
| 723 540 209 | 15 |
| 723 540 210 | 15 |
| 723 540 211 | 15 |
| 723 540 230 | 15 |
| 723 540 231 | 15 |
| 723 540 232 | 15 |
| 723 540 233 | 15 |
| 723 540 234 | 15 |
| 723 540 235 | 15 |
| 723 540 236 | 15 |
| 723 540 705 | 16 |
| 723 540 706 | 16 |
| 723 540 707 | 16 |
| 723 540 708 | 16 |
| 723 540 709 | 16 |
| 723 540 710 | 16 |
| 723 540 711 | 16 |
| 723 540 730 | 16 |
| 723 540 731 | 16 |
| 723 540 732 | 16 |
| 723 540 733 | 16 |
| 723 540 734 | 16 |
| 723 540 735 | 16 |
| 723 540 736 | 16 |
| 723 545 505 | 16 |
| 723 545 506 | 16 |
| 723 545 507 | 16 |
| 723 545 508 | 16 |
| 723 545 509 | 16 |
| 723 545 510 | 16 |
| 723 545 511 | 16 |
| 723 545 530 | 16 |
| 723 545 531 | 16 |
| 723 545 532 | 16 |
| 723 545 533 | 16 |
| 723 545 534 | 16 |
| 723 545 535 | 16 |
| 723 545 536 | 16 |
| 723 550 306 | 18 |
| 723 550 307 | 18 |
| 723 550 308 | 18 |
| 723 550 309 | 18 |
| 723 550 310 | 18 |
| 723 550 311 | 18 |
| 723 550 806 | 18 |
| 723 550 807 | 18 |
| 723 550 808 | 18 |
| 723 550 809 | 18 |
| 723 550 810 | 18 |
| 723 550 811 | 18 |
| 723 600 105 | 18 |
| 723 600 106 | 18 |
| 723 600 107 | 18 |
| 723 600 108 | 18 |
| 723 600 109 | 18 |
| 723 600 110 | 18 |
| 723 600 111 | 18 |
| 723 600 162 | 18 |
| 723 600 163 | 18 |

| Код | Страница |
|---|---|
| 723 600 164 | 18 |
| 723 602 005 | 19 |
| 723 602 006 | 19 |
| 723 602 007 | 19 |
| 723 602 008 | 19 |
| 723 602 009 | 19 |
| 723 602 010 | 19 |
| 723 602 011 | 19 |
| 723 640 105 | 19 |
| 723 640 106 | 19 |
| 723 640 107 | 19 |
| 723 640 108 | 19 |
| 723 640 109 | 19 |
| 723 640 110 | 19 |
| 723 640 111 | 19 |
| 723 640 112 | 19 |
| 723 640 114 | 19 |
| 723 640 123 | 19 |
| 723 640 605 | 19 |
| 723 640 606 | 19 |
| 723 640 607 | 19 |
| 723 640 608 | 19 |
| 723 640 609 | 19 |
| 723 640 610 | 19 |
| 723 640 611 | 19 |
| 723 690 005 | 20 |
| 723 690 006 | 20 |
| 723 690 007 | 20 |
| 723 690 008 | 20 |
| 723 690 009 | 20 |
| 723 690 010 | 20 |
| 723 690 011 | 20 |
| 723 690 012 | 20 |
| 723 690 013 | 20 |
| 723 690 014 | 20 |
| 723 790 106 | 21 |
| 723 790 107 | 21 |
| 723 790 108 | 21 |
| 723 790 109 | 21 |
| 723 790 110 | 21 |
| 723 790 111 | 21 |
| 723 790 112 | 21 |
| 723 790 113 | 21 |
| 723 790 114 | 21 |
| 723 790 117 | 21 |
| 723 790 119 | 21 |
| 723 790 120 | 21 |
| 723 810 117 | 21 |
| 723 810 120 | 21 |
| 723 900 334 | 11 |
| 723 900 337 | 11 |
| 723 900 341 | 11 |
| 723 900 342 | 11 |
| 723 900 346 | 11 |
| 723 900 347 | 11 |
| 723 900 348 | 11 |
| 723 900 352 | 11 |
| 723 900 353 | 11 |
| 723 900 354 | 11 |
| 723 900 355 | 11 |
| 723 900 358 | 11 |
| 723 900 359 | 11 |
| 723 900 360 | 11 |
| 723 900 364 | 11 |
| 723 900 365 | 11 |
| 723 900 370 | 11 |
| 723 900 371 | 11 |
| 723 900 372 | 11 |
| 723 900 376 | 11 |
| 723 900 378 | 11 |
| 723 900 390 | 11 |

| Код | Страница |
|---|---|
| 723 900 396 | 11 |
| 723 910 105 | 10 |
| 723 910 106 | 10 |
| 723 910 107 | 10 |
| 723 910 108 | 10 |
| 723 910 109 | 10 |
| 723 910 110 | 10 |
| 723 910 111 | 10 |
| 723 910 112 | 10 |
| 723 910 113 | 10 |
| 723 910 114 | 10 |
| 723 910 117 | 10 |
| 723 910 120 | 10 |
| 723 910 206 | 13 |
| 723 910 207 | 13 |
| 723 910 208 | 13 |
| 723 910 209 | 13 |
| 723 910 210 | 13 |
| 723 910 211 | 13 |
| 723 910 342 | 10 |
| 723 910 347 | 10 |
| 723 910 354 | 10 |
| 723 910 360 | 10 |
| 723 910 366 | 10 |
| 723 910 371 | 10 |
| 723 910 434 | 13 |
| 723 910 437 | 13 |
| 723 910 441 | 13 |
| 723 910 446 | 13 |
| 723 910 452 | 13 |
| 723 910 458 | 13 |
| 723 910 505 | 14 |
| 723 910 556 | 14 |
| 723 910 557 | 14 |
| 723 910 558 | 14 |
| 723 910 559 | 14 |
| 723 910 560 | 14 |
| 723 910 561 | 14 |
| 723 960 105 | 11 |
| 723 960 106 | 11 |
| 723 960 107 | 11 |
| 723 960 108 | 11 |
| 723 960 109 | 11 |
| 723 960 110 | 11 |
| 723 960 111 | 11 |
| 723 960 112 | 11 |
| 723 960 113 | 11 |
| 723 960 114 | 11 |
| 723 960 117 | 11 |
| 723 960 405 | 11 |
| 723 960 406 | 11 |
| 723 960 407 | 11 |
| 723 960 408 | 11 |
| 727 700 021 | 175 |
| 727 700 206 | 175 |
| 727 700 207 | 175 |
| 727 700 208 | 175 |
| 727 700 209 | 175 |
| 727 700 210 | 175 |
| 727 700 211 | 175 |
| 727 700 212 | 175 |
| 727 700 213 | 175 |
| 727 700 214 | 175 |
| 727 700 215 | 175 |
| 727 700 216 | 175 |
| 727 700 217 | 176 |
| 727 700 219 | 175 |
| 727 700 220 | 175 |
| 727 700 221 | 175 |
| 727 700 222 | 175 |
| 727 700 223 | 175 |

www.gfrusinfo.ru

# Указатель кодов


| Код | Страница |
|---|---|
| 727 700 224 | 175 |
| 727 700 225 | 175 |
| 727 700 406 | 175 |
| 727 700 407 | 175 |
| 727 700 408 | 175 |
| 727 700 409 | 175 |
| 727 700 410 | 175 |
| 727 700 411 | 175 |
| 727 700 412 | 175 |
| 727 700 413 | 175 |
| 727 700 414 | 175 |
| 727 700 416 | 175 |
| 727 700 417 | 176 |
| 727 700 419 | 175 |
| 727 700 420 | 176 |
| 727 701 206 | 176 |
| 727 701 207 | 176 |
| 727 701 208 | 176 |
| 727 701 209 | 176 |
| 727 701 210 | 176 |
| 727 701 211 | 176 |
| 727 701 212 | 176 |
| 727 701 213 | 176 |
| 727 701 214 | 176 |
| 727 701 220 | 176 |
| 727 701 406 | 176 |
| 727 701 407 | 176 |
| 727 701 408 | 176 |
| 727 701 409 | 176 |
| 727 701 410 | 176 |
| 727 701 411 | 176 |
| 727 701 412 | 176 |
| 727 701 413 | 176 |
| 727 701 414 | 176 |
| 748 400 305 | 178 |
| 748 400 306 | 178 |
| 748 400 307 | 178 |
| 748 400 308 | 178 |
| 748 400 309 | 178 |
| 748 400 310 | 178 |
| 748 400 311 | 178 |
| 748 400 312 | 178 |
| 748 400 313 | 178 |
| 748 400 314 | 178 |
| 748 400 315 | 178 |
| 748 400 316 | 178 |
| 748 400 317 | 178 |
| 748 400 319 | 178 |
| 748 400 320 | 178 |
| 748 410 000 | 178 |
| 748 410 001 | 178 |
| 748 410 002 | 178 |
| 748 410 003 | 178 |
| 748 410 004 | 178 |
| 748 410 005 | 178 |
| 748 410 006 | 178 |
| 748 410 007 | 178 |
| 748 410 008 | 178 |
| 748 410 009 | 178 |
| 748 410 010 | 178 |
| 748 410 011 | 178 |
| 748 410 012 | 178 |
| 748 410 013 | 178 |
| 748 410 014 | 178 |
| 748 410 015 | 178 |
| 748 410 016 | 178 |
| 748 410 017 | 178 |
| 748 410 018 | 178 |
| 748 410 019 | 178 |
| 748 410 022 | 178 |
| 748 410 023 | 47 |
| 748 410 027 | 67 |
| 748 410 042 | 67 |
| 748 410 059 | 57 |
| 748 410 062 | 57 |
| 748 410 099 | 67 |
| 748 410 103 | 67 |
| 748 410 106 | 57 |
| 748 410 116 | 67 |
| 748 410 119 | 47 |
| 748 410 151 | 57 |
| 748 410 163 | 178 |
| 748 410 173 | 178 |
| 748 410 174 | 178 |
| 748 410 182 | 178 |
| 748 410 212 | 64 |
| 748 410 231 | 57 |
| 748 410 248 | 178 |
| 748 410 254 | 47 |
| 748 440 705 | 179 |
| 748 440 706 | 179 |
| 748 440 707 | 179 |
| 748 440 708 | 179 |
| 748 440 709 | 179 |
| 748 440 710 | 179 |
| 748 440 711 | 179 |
| 748 440 712 | 179 |
| 748 440 713 | 179 |
| 748 440 714 | 179 |
| 748 440 715 | 179 |
| 748 440 716 | 179 |
| 748 440 717 | 179 |
| 748 440 719 | 179 |
| 748 440 720 | 179 |
| 749 410 000 | 178 |
| 749 410 001 | 178 |
| 749 410 002 | 178 |
| 749 410 003 | 178 |
| 749 410 004 | 178 |
| 749 410 005 | 178 |
| 749 410 006 | 178 |
| 749 410 007 | 178 |
| 749 410 008 | 178 |
| 749 410 009 | 178 |
| 749 410 010 | 178 |
| 749 410 011 | 178 |
| 749 410 012 | 178 |
| 749 410 013 | 178 |
| 749 410 014 | 178 |
| 749 410 015 | 178 |
| 749 410 016 | 178 |
| 749 410 017 | 178 |
| 749 410 018 | 178 |
| 749 410 019 | 178 |
| 749 410 022 | 178 |
| 749 410 023 | 47 |
| 749 410 027 | 67 |
| 749 410 042 | 67 |
| 749 410 059 | 57 |
| 749 410 062 | 57 |
| 749 410 099 | 67 |
| 749 410 103 | 67 |
| 749 410 106 | 57 |
| 749 410 116 | 67 |
| 749 410 119 | 47 |
| 749 410 151 | 57 |
| 749 410 163 | 178 |
| 749 410 173 | 178 |
| 749 410 174 | 178 |
| 749 410 182 | 178 |
| 749 410 231 | 57 |
| 749 410 248 | 178 |
| 749 410 254 | 47 |
| 749 440 705 | 179 |
| 749 440 706 | 179 |
| 749 440 707 | 179 |
| 749 440 708 | 179 |
| 749 440 709 | 179 |
| 749 440 710 | 179 |
| 749 440 711 | 179 |
| 749 440 712 | 179 |
| 749 440 713 | 179 |
| 749 440 714 | 179 |
| 749 440 715 | 179 |
| 749 440 716 | 179 |
| 749 440 717 | 179 |
| 749 440 719 | 179 |
| 749 440 720 | 179 |
| 790 109 001 | 184 |
| 790 109 002 | 184 |
| 790 109 003 | 184 |
| 799 298 010 | 184 |
| 799 298 012 | 184 |
| 799 298 013 | 184 |
| 799 298 027 | 184 |
| 799 298 028 | 184 |
| 799 299 001 | 184 |
| 799 299 002 | 184 |
| 799 299 003 | 185 |
| 799 299 004 | 185 |
| 799 299 005 | 185 |
| 799 495 145 | 184 |
| 799 495 146 | 184 |
| 800 000 621 | 34 |
| 800 000 622 | 34 |
| 800 000 623 | 34 |
| 800 000 624 | 34 |
| 800 000 625 | 34 |
| 800 000 626 | 34 |
| 800 000 627 | 34 |
| 800 000 628 | 34 |
| 800 000 629 | 34 |
| 800 000 630 | 34 |
| 800 000 631 | 34 |
| 800 000 632 | 34 |
| 800 000 633 | 34 |
| 800 000 634 | 34 |
| 800 000 635 | 34 |
| 800 000 636 | 34 |
| 800 000 637 | 34 |
| 800 000 638 | 34 |
| 800 000 639 | 34 |
| 800 000 640 | 34 |


www.gfrusinfo.ru

# Общие условия поставки компании Georg Fischer Piping Systems Switzerland Limited, г. Шаффхаузен

**1 Общие положения**
1.1 Настоящие общие условия должны применяться ко всей Продукции, поставляемой компанией Georg Fischer Покупателю. Они также должны применяться ко всей дальнейшей деятельности, даже если на нее нет явных ссылок.
1.2 Любые прочие или дополнительные условия, в частности общие условия покупки и устные договоренности, будут применяться только в том случае, если они были приняты компанией Georg Fischer в письменном виде.
1.3 Письменная форма может быть передана всеми видами передачи данных, доказательством чего будет являться текст, например, телефакс, электронная почта и т.п.

**2 Тендеры**
Тендеры будут считаться обязательными, если они содержат специально указанный период рассмотрения.

**3 Объем поставки**
3.1 В ассортимент продукции компании Georg Fischer могут вносится изменения.
3.2 Подтверждение заказа должно определяться объемом и выполнением контракта.

**4 Данные и документация**
4.1 Техническая документация, такая как чертежи, описания, рисунки и данные о размерах, рабочих характеристиках и весе, а также ссылки на стандарты, предоставляется только в целях получения информации . Данная документация не является гарантированной характеристикой и подвержена изменениям.
4.2 Вся техническая документация должна оставаться исключительной собственностью компании Georg Fischer, и может использоваться только в согласованных целях или с согласия компании Georg Fischer.

**5 Конфиденциальность, защита личных данных**
5.1 Каждая сторона обязана хранить в строгом секрете всю коммерческую и техническую информацию, касающуюся деятельности другой стороны, о которой она узнала в процессе своего сотрудничества с данной стороной. Такая информация ни в коем случае не подлежит передаче третьим сторонам и не должна использоваться в иных целях, кроме тех, в которых эта информация была предоставлена.
5.2 В контексте контрактных отношений с Покупателем персональные данные могут быть обработаны. Покупатель соглашается раскрыть вышеупомянутые данные третьим сторонам, таким как иностранные субподрядчики, поставщики и т.п.

**6 Местные законы и нормы, экспортный контроль**
6.1 Покупатель обязан уведомить компанию Georg Fischer обо всех местных законах и нормах, действующих в пункте назначения, которые связаны с выполнением контракта и соблюдением соответствующих правил техники безопасности и порядка получения разрешений.
6.2 В случае реэкспорта Покупатель несет ответственность за соблюдение действующих норм экспортного контроля.

**7 Цена**
7.1 Если цены не были оговорены сторонами, то расчет будет производиться по ценам, установленным предприятием (в соответствии с Международными правилами толкования торговых терминов Международной торговой палаты, последнее издание), включая стоимость стандартной упаковки. Все дополнительные затраты, такие как расходы на транспортировку, страхование, экспортные, транзитные и импортные лицензии и т.п., должны возлагаться на Покупателя. Покупатель также берет на себя ответственность за оплату всех налогов, комиссий и пошлин, связанных с выполнением контракта.
7.2 Если стоимость упаковки, транспортировки, страхования, пошлин и прочие дополнительные затраты включены в тендерную или контрактную цены, или указаны в тендере или подтверждении заказа, компания Georg Fischer оставляет за собой право пересматривать данные цены при любых изменениях в указанных позициях.

**8 Условия платежа**
8.1 Покупатель обязан осуществить платеж способом, согласованным сторонами, без каких-либо удержек, таких как скидки, издержки, налоги или пошлины.
8.2 Покупатель может только удержать или возместить подлежащие к выплате платежи в отношении встречных требований, которые либо явно признаны компанией Georg Fischer, либо окончательно присуждены Покупателю. В частности платеж должен быть осуществлен в том случае, если некоторые детали все еще не предъявлены к платежу при условии, что Продукция уже была поставлена и не считается используемой в качестве этого.

**9 Удержание правового титула**
9.1 Продукция остается собственностью компании Georg Fischer до тех пор, пока Покупатель не урегулировал все имеющиеся и возможные претензии, которые компания Georg Fischer может ему предъявить.
9.2 Если Покупатель повторно продает Продукцию, правовой титул которой защищен, в порядке обычной деятельности, он автоматически несет ответственность перед компанией Georg Fischer за действия, связанные с продажей вместе со всеми дополнительными правами, гарантиями и сохранением правового титула до тех пор, пока все претензии, выдвинутые компанией Georg Fischer, не будут урегулированы. Такая передача права, должно отзыва компанией Georg Fischer, не будет препятствовать осуществлению права Покупателя собирать правоступленные права требования.
9.3 В том объеме ценность Продукции, правовой титул которой защищен вместе с дополнительными гарантиями, превышает претензии компании Georg Fischer в отношении Покупателя более чем на 20%, и компания Georg Fischer повторно назначает вышеупомянутые процедуры Покупателю по его запросу.

**10 Доставка**
10.1 Срок доставки начинается после вступления контракта в силу, урегулирования всех официальных формальностей, таких как импортные и платежные разрешения, и решения всех необходимых технических вопросов. Срок доставки будет считаться соблюденным, если по его истечении Продукция готова к отправке.
10.2 Сроки доставки могут быть продлены:
а) если компании Georg Fischer не была предоставлена своевременно информация, необходимая для выполнения контракта, либо если последующие изменения, вызвавшие задержку, были внесены Покупателем.
б) если компания Georg Fischer не может выполнить обязательства в силу действия форс-мажорных обстоятельств. Форс-мажорными обстоятельствами считаются любые непредвиденные события, находящиеся вне контроля компании Georg Fischer, которые делают деятельность компании Georg Fischer коммерчески нецелесообразной или невозможной, например, задержка поставки или поставка неисправных изделий от субподрядчиков, трудовые конфликты, правительственные указы или нормы, нехватка материалов или источников энергии, серьезные нарушения в работе компании Georg Fischer, такие как полное или частичное разрушение завода и оборудования, или разрушение важных объектов, транспортных линий, например, непроезжие дороги.

Если срок действия форс-мажорных обстоятельств превышает шесть месяцев, любая из сторон может расторгнуть контракт по этой причине.

Компания Georg Fischer не несет ответственности за неисправности или ущерб, возникшие в результате приостановки действия или расторжения, оставляя за компанией Georg Fischer права на возмещение всех сумм, подлежащих уплате, в отношении доставленных партий товара и сумм на данный момент.
в) если Покупатель не может в срок выполнить свои обязательства согласно контракту, в частности, если он не соблюдает согласованные условия платежа, или если он не смог своевременно предоставить согласованные гарантии.
10.3 Если согласованный срок доставки или его обоснованное продление будут превышены по причинам, относящимся на счет компании Georg Fischer, то компания Georg Fischer не будет считаться невыполнившей свои обязательства, пока Покупатель не предоставит компании Georg Fischer письменное уведомление об обоснованном продлении этого срока не менее чем на один месяц.
В этом случае Покупатель будет иметь право на применение средств правовой защиты, предусмотренные законом, при этом сознавая, что в соответствии с ограничениями Статьи 16 требования возмещения ущерба будут ограничены до макс. 10% стоимости просроченной доставки.
10.4 Допускается частичная поставка продукции. В данном случае, компания Georg Fischer имеет право выставлять счет за частичную поставку.
10.5 Если Покупатель не смог принять в течение определенного времени доставку Продукции, готовой к отправке, компания Georg Fischer имеет право хранить Продукцию за счет и ответственность Покупателя, а также выставлять за нее счет, как за доставленную продукцию. Если Покупатель не сможет осуществить платеж, компания Georg Fischer имеет право на использование данной Продукции.
10.6 Если Покупатель необоснованно аннулирует заказ, и компания Georg Fischer не настаивает на выполнении контракта, то компания Georg Fischer имеет право на возмещение заранее оцененных убытков в сумме 10% от контрактной цены; компания Georg Fischer также оставляет за собой право требовать большую сумму убытков.

**11 Упаковка**
Если Продукция предоставлена в дополнительной упаковке, превышающей стоимость стандартной упаковки, то стоимость такой упаковки будет начислена отдельно.

**12 Передача риска**
12.1 Риск за Продукцию будет передан Покупателю, как только Продукция покинет предприятие компании Georg Fischer (с предприятия, Международные правила толкования торговых терминов Международной торговой палаты, последнее издание), включая случаи организации и осуществлении транспортировки или монтажа компанией Georg Fischer.
12.2 Если происходит задержка доставки по причинам, находящимся вне контроля компании Georg Fischer, риск должен переходить к Покупателю после того, как он будет уведомлен о том, что Продукция готова к отправке.

**13 Транспортировка и страхование**
13.1 Если стороны не условились об условиях транспортировки, то Покупатель берет на себя все расходы, связанные с транспортировкой Продукции.
13.2 Покупатель несет ответственность за осуществление транспортного страхования от ущерба любого рода . Даже если такое страхование осуществляется компанией Georg Fischer, оно будет считаться переданным на основании заказа за счет Покупателя и на его риск.
13.3 В компанию Georg Fischer своевременно должны быть переданы особые требования относительно транспортировки и страхования груза. В противном случае транспортировка будет организована компанией Georg Fischer по ее усмотрению, при этом, не принимая на себя ответственности, наиболее быстрым и дешевым способом.

Организация транспортировки осуществляется компанией Georg Fischer в случае доставки с оплаченной транспортировкой. Если Покупатель укажет особые требования, то ему будут начислены дополнительные расходы, связанные с данными требованиями.
13.4 В случае повреждения или пропажи Продукции во время транспортировки Покупатель должен сделать соответствующие отметки в транспортной документации и немедленно уведомить представителя транспортной компании. Повреждения, полученные при транспортировке, которые не могут быть обнаружены на месте, должны быть предъявлены транспортной компании в течение шести дней с момента получения Продукции.

**14 Осмотр, заявление о дефектах и повреждениях**
14.1 В процессе производства Продукция подлежит обычному осмотру компанией Georg Fischer. Дополнительные испытания, необходимые Покупателю, должны согласовываться в письменной форме и проводиться за счет Покупателя.
14.2 Одним из условий соблюдения обязательств компании Georg Fischer согласно гарантиям, указанным ниже, является то, что компания Georg Fischer должна получить письменное уведомление от Покупателя о любом предполагаемом дефекте немедленно после его обнаружения. Уведомление в отношении веса, числа или выявляемых при осмотре недостатках должно быть представлено максимум в течение 30 дней с момента получения Продукции, уведомление о других дефектах – в течение согласованного гарантийного периода.
14.3 Покупатель не должен использовать предположительно неисправную Продукцию до тех пор, пока окончательно не будут урегулированы все гарантийные требования или иски о возмещении убытков. При запросе неисправная Продукция передается в распоряжение компании Georg Fischer.
14.4 При запросе компании Georg Fischer будет предоставлена возможность изучить дефект и/или неисправность до начала выполнения ремонтных работ, либо самостоятельно, либо с участием специалистов третьей стороны.

**15 Гарантия**
15.1 По письменному запросу Покупателя компания Georg Fischer обязуется отремонтировать или заменить, по своему усмотрению, в максимально возможные короткие сроки и бесплатно всю поставленную Продукцию, неисправность которой очевидно возникла в результате несовершенства конструкции, использования дефектных материалов и низкого качества изготовления или в результате применения неверных инструкций по эксплуатации и монтажу.
Замененные детали становятся собственностью компании Georg Fischer.
Для Продукции, изготовленной в соответствии со спецификациями, чертежами или схемами, представленными Покупателем, гарантия компании Georg Fischer будет ограничена соответствующими материалами и производством.
15.2 Покупатель имеет право расторгнуть контракт или потребовать уменьшения контрактной цены, если:
- невозможно проведение ремонта или замены,
- компания Georg Fisher не сможет либо обоснованно откажется от проведения ремонта или замены бракованной продукции,
- в случае длительной задержки выполнения ремонта или замены.
15.3 Для продукции или важных компонентов, изготовленных третьей стороной и поставленных компанией Georg Fischer согласно настоящему контракту, гарантия компании Georg Fischer будет ограничена гарантией, предоставленной вышеуказанной третьей стороной.
15.4 Настоящая гарантия не распространяется на неисправности, возникшие в результате нормального износа и истирания, неправильного хранения и технического обслуживания, несоблюдения инструкций по эксплуатации, перенапряжения или перегрузки, применения в несоответствующей рабочей среде, неправильного монтажа или монтажа на неприродной площадке, неправильного ремонта или изменения, выполненного Покупателем или третьими сторонами, использования неоригинальных запасных частей и по другим причинам, независящим от компании Georg Fischer.
15.5 Действия или претензии по отношению к компании Georg Fischer не могут быть выдвинуты Покупателем на счет заявленного нарушения гарантии или любого другого обязательства по истечении двенадцати (12) месяцев с момента получения Продукции конечным пользователем или максимум в течение восемнадцати (18) месяцев от даты отправки Продукции компанией Georg Fischer.
15.6 В случае использования Продукции в бытовых условиях или помещениях:
- компания Georg Fischer берет на себя расходы по демонтажу неисправной Продукции и хранению неисправной детали, а также в случае неосторожности, за все прочие прямые повреждения, вызванные неисправностью Продукции (ущерб имуществу, травма или смерть лиц) в размере до 1 000 000 швейцарских франков за один случай.
- закон об исковой давности по гарантийным или рекламационным требованиям в соответствии с Разделом 15.6 составляет 5 лет от даты выполнения монтажа.

**16 Ограничение ответственности**
На все случаи нарушения контракта и соответствующие последствия, а также на все права и исковые требования со стороны заказчика, вне зависимости от того, на чем они основаны, полностью распространяется действие настоящих общих условий поставки. В частности, любые исковые требования, четко не указанные в отношении неисправностей, снижения цены, расторжения контракта или выхода из него , исключены. Ни в одном из случаев заказчик не имеет права предъявлять иски о возмещении убытков, кроме как компенсации расходов за устраняемые дефекты поставки. Это в частности относится, но не ограничивается, к производственным потерям, потерям в использовании, потерям в заказах, упущенной выгоде, и прочему прямому или косвенному или последующему ущербу. Однако, такое исключение ответственности не применяется к незаконному намерению или грубой небрежности со стороны компании Georg Fischer и в случае объективной ответственности согласно действующему закону об ответственности за выпускаемую продукцию, но применяется к незаконному намерению или грубой небрежности со стороны лиц, задействованных или назначенных компанией Georg Fischer для выполнения любых своих обязательств.

**17 Действительности договора в случае аннулирования одной из его статей**
Если будет обнаружено, что любое положение или статья настоящих Общих условий полностью или частично не имеет законной силы или недействительна, то все другие положения сохранят свою полную законную силу и действие, а незаконное и недействительное положение должно быть заменено положением, имеющим законную силу, которое максимально приближено к исходному намерению недействительного и не имеющего законной силы положения.

**18 Местонахождение и юрисдикция**
18.1 Местонахождением Продукции является предприятия компании Georg Fischer, откуда Продукция будет отправляться.
18.2 Любой гражданский иск, основанный на нарушении настоящего контракта, должен подаваться и исполняться в судах г. Шафхаузен, Швейцария.
Однако компания Georg Fischer оставляет за собой право подавать иски в суды, имеющие юрисдикцию по правовым спорам, возникающим или связанным с настоящим контрактом.
18.3 Настоящий контракт должен регламентироваться законом Швейцарии, не взирая на положения коллизионного права, которые требуют применения другого закона.

www.gf.com

# GF Piping Systems > везде к Вашим услугам

Наши торговые организации и представительства оказывают поддержку более чем в 100 странах .

www.piping.georgfischer.com

Технические данные не являются обязательными и гарантированными характеристиками продукции. Они могут быть изменены. См. Общие условия поставок.

## Adding Quality to People's Lives

www.gfrusinfo.ru


**Australia**
George Fischer Pty Ltd
Riverwood NSW 2210 Australia
Phone +61(0)2/9502 8000
australia.ps@georgfischer.com
www.georgefischer.com.au

**Austria**
Georg Fischer
Rohrleitungssysteme GmbH
3130 Herzogenburg
Phone +43(0)2782/856 43-0
austria.ps@georgfischer.com
www.georgfischer.at

**Belgium/Luxembourg**
Georg Fischer N.V/S.A.
1070 Bruxelles/Brüssel
Phone +32(0)2/556 40 20
be.ps@georgfischer.com
www.georgfischer.be

**Brazil**
George Fischer Ltda
04795-100 São Paulo
Phone +55(0)11/5687 1311
br.ps@georgfischer.com

**China**
Georg Fischer
Piping Systems Ltd Shanghai
Pudong, Shanghai 201319
Phone +86(0)21/58 13 33 33
china.ps@georgfischer.com
www.cn.piping.georgfischer.com

**Denmark/Iceland**
Georg Fischer A/S
2630 Taastrup
Phone +45 (0)70 22 19 75
info.dk.ps@georgfischer.com
www.georgfischer.dk

**France**
Georg Fischer SAS
95932 Roissy Charles de Gaulle
Cedex
Phone +33(0)1 41 84 68 84
fr.ps@georgfischer.com
www.georgefischer.fr

**Germany**
Georg Fischer GmbH
73095 Albershausen
Phone +49(0)7161/302-0
info.de.ps@georgfischer.com
www.georgfischer.de

**India**
Georg Fischer Piping Systems Ltd
400 076 Mumbai
Phone +91 224007 2001
in.ps@georgfischer.com
www.georgfischer.in

**Italy**
Georg Fischer S.p.A.
20063 Cernusco S/N (MI)
Phone +3902/921 861
it.ps@georgfischer.com
www.georgfischer.it

**Japan**
Georg Fischer Ltd
556-0011 Osaka,
Phone +81(0)6/6635 2691
jp.ps@georgfischer.com
www.georgfischer.jp

**Korea**
Georg Fischer Piping Systems
Guro-3 dong, Guro-gu, Seoul, Korea
Phone +82(0)2 2081 1450
Fax +82(0)2 2081 1453
kor.ps@georgfischer.com

**Malaysia**
Georg Fischer (M) Sdn. Bhd.
40460 Shah Alam, Selangor
Phone +60 (0)3-5122 5585
conne.kong@georgfischer.com

**Mexico**
Georg Fischer S.A. de C.V.
Apodaca, Nuevo Leon
CP66636 Mexico
Phone +52 (81)1340 8586
Fax +52 (81)1522 8906

**Middle East**
George Fischer Piping Systems
Dubai, United Arab Emirates
Phone +971 4 289 41 20
gfdubai@emirates.net.ae
www.piping.georgfischer.com

**Netherlands**
Georg Fischer N.V.
8161 PA Epe
Phone +31(0)578/678 222
nl.ps@georgfischer.com
www.georgfischer.nl

**Norway**
Georg Fischer AS
1351 Rud
Phone +47(0)67 18 29 00
no.ps@georgfischer.com
www.georgfischer.no

**Poland**
Georg Fischer Sp. z o.o.
02-226 Warszawa
Phone +48(0)22/313 10 50
poland.ps@georgfischer.com
www.georgfischer.pl

**Romania**
Georg Fischer
Piping Systems Ltd
020257 Bucharest - Sector 2
Phone +40(0)21/230 53 80
ro.ps@georgfischer.com

**Россия**
Georg Fischer Piping Systems
125047, Москва,
Tel. +7 495 258 60 80
ru.ps@georgfischer.com
www.georgfischer.ru

**Singapore**
George Fischer Pte Ltd
528 872 Singapore
Phone +65(0)67 47 06 11
sgp.ps@georgfischer.com
www.georgefischer.com.sg

**Spain/Portugal**
Georg Fischer S.A.
28046 Madrid
Phone +34(0)91/781 98 90
es.ps@georgfischer.com
www.georgfischer.es

**Sweden/Finland**
Georg Fischer AB
12523 Älvsjö-Stockholm
Phone +46(0)8/506 775 00
info.se.ps@georgfischer.com
www.georgfischer.se

**Switzerland**
Georg Fischer
Rohrleitungssysteme (Schweiz) AG
8201 Schaffhausen
Phone +41(0)52 631 30 26
ch.ps@georgfischer.com
www.piping.georgfischer.ch

**Taiwan**
Georg Fischer Piping Systems
San Chung City, Taipei Hsien
Phone +886 2 8512 2822 Ext. 15
Fax +886 2 8512 2823

**United Kingdom/Ireland**
George Fischer Sales Limited
Coventry, CV2 2ST
Phone +44(0)2476 535 535
uk.ps@georgfischer.com
www.georgefischer.co.uk

**USA/Canada/Latin America/Caribbean**
Georg Fischer LLC
Tustin, CA 92780-7258
Phone +1(714) 731 88 00
Toll Free 800/854 40 90
us.ps@georgfischer.com
www.us.piping.georgefischer.com

**Export**
Georg Fischer
Piping Systems (Switzerland) Ltd.
8201 Schaffhausen
Phone +41(0)52-631 30 03
Fax +41(0)52-631 28 93
export.ps@georgfischer.com
www.piping.georgfischer.ch


**GMST 8237/13 (4.09)**
© Georg Fischer Piping Systems Ltd
CH-8201 Schaffhausen/Switzerland, 2008
Напечатано в России

+GF+

GEORG FISCHER
PIPING SYSTEMS